Accuride®

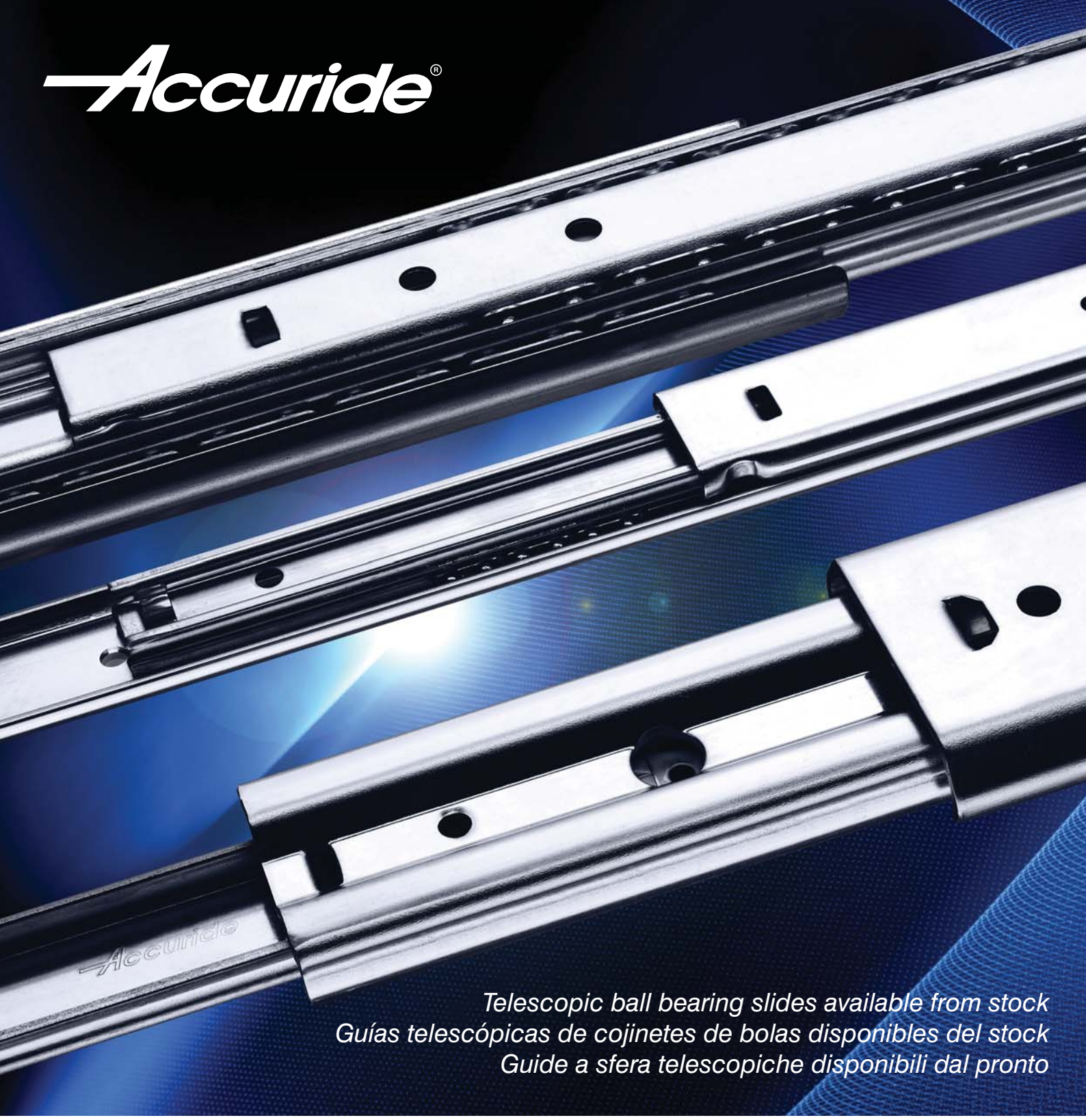

Telescopic ball bearing slides available from stock
Guías telescópicas de cojinetes de bolas disponibles del stock
Guide a sfera telescopiche disponibili dal pronto

Accuride® QUICKSHIP™ PROGRAMME

Industrial/Electro Mechanical

Product Catalogue 2009

Contents
Contenido / Contenuto

Index and feature guide 2
Product index 2
Introduction 7
Slide selection 8
Quick reference guide 12
Environment 13
Technical information 14

Light duty slides, load rating up to 50kg 31

Medium duty slides, load rating 51 - 99kg 63

Heavy duty slides, load rating 100kg+ 77

Enclosure mounting accessories 97

CPU holders 105

Bottle opener 110

Índice y guía de características 2
Índice de productos 2
Introducción 15
Selección de guías 16
Guía de referencia rápida 20
Medio ambiente 21
Información técnica 22

Guías de carga ligera, capacidad de carga hasta 50kg 31

Guías de carga media, carga 51 - 99kg 63

Guías de carga pesada, carga 100kg+ 77

Accesorios de montaje para armarios 97

Soporte de CPU 105

Abrebotellas 110

Guida alle caratteristiche & indice 2
Indice prodotti 2
Introduzione 23
Selezione guide 24
Guida di riferimento rapido 28
Ambiente 29
Informazioni tecniche 30

Guide per impieghi leggeri, portata fino a 50kg 31

Guide per impieghi normali, portata 51 - 99kg 63

Guide per impieghi gravosi, portata 100kg+ 77

Accessori di montaggio per armada rack 97

Supporti per CPU 105

Apribottiglia 110

Product index
Índice de productos / Indice prodotti

Light duty slides, load rating up to 50kg

Guías de carga ligera, capacidad de carga hasta 50kg

Guide per impieghi leggeri, portata fino a 50kg

Two-way travel / recorrido bilateral / corsa bidirezionale

2002

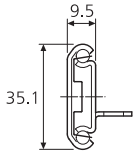

35kg p32

2026

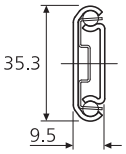

50kg p33

3630

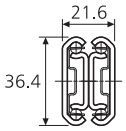

45kg p34

75% extension / 75% extensión / estrazione 75%

2421

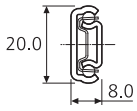

16kg p35

DS2728

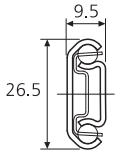

20kg p36

2109

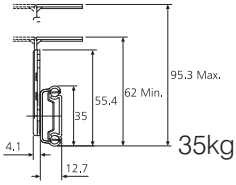

35kg p37

0201

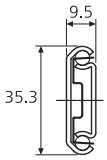

50kg p38

2132

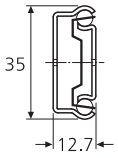

50kg p39

2132DO

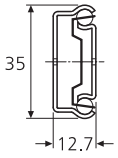

50kg p40

100% extension / 100% extensión / estrazione 100%

2431

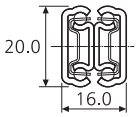

20kg p41

2632

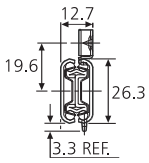

35kg p42

3732

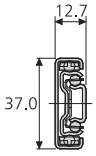

40kg p44

2601

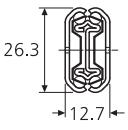

45kg p46

Accuride reserve the right to alter specifications without notice
Accuride se reserva el derecho de alterar las especificaciones sin aviso previo
Accuride si riserva il diritto di apportare modifiche senza ulteriore comunicazione

2642

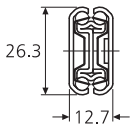

45kg p47

3832TR

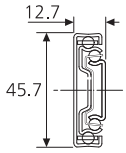

45kg p48

3832HDTR

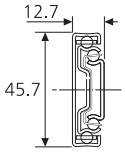

45kg p48

3832EC

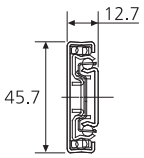

45kg p50

3832

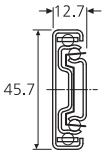

50kg p51

3832SC

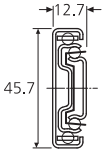

50kg p53

3832HDSC

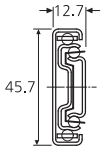

50kg p53

3832DO

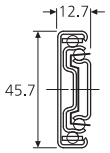

50kg p55

DH3832

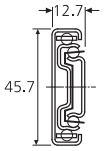

50kg p57

633xx

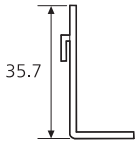

Clip-on brackets /
Escuadras de mordaza /
Staffe a clip p59

100%+ extension / 100%+ extensión / estrazione 100%+

7400-50SC

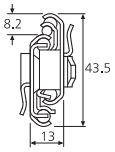

45kg p60

DA5321

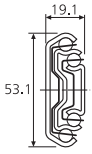

50 kg p61

Medium duty slides, load rating 51 - 99kg

Guías de carga media, carga 51 - 99kg

Guide per impieghi normali, portata 51 - 99kg

Linear / movimiento lineal / movimento lineare

0115RS

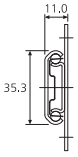

60kg p64

75% extension / 75% extensión / estrazione 75%

0204

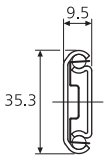

65kg p65

DS2028

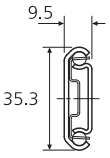

65kg P66

100% extension / 100% extensión / estrazione 100%

DS0330

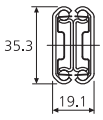

65kg p67

100%+ extension / 100%+ extensión / estrazione 100%+

2907

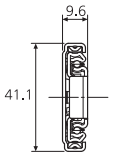

55kg p68

2907WB

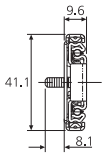

55kg p69

5517-50

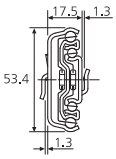

55kg p71

3301

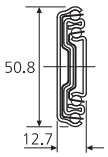

68kg p72

3307

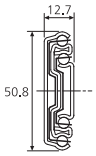

68kg p73

3308

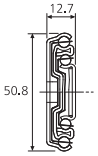

68kg p74

0301

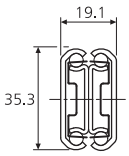

70kg p75

0305

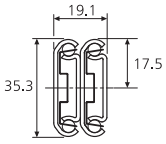

70kg p76

Heavy duty slides, load rating 100kg+

Guías de carga pesada, carga 100kg+

Guide per impieghi gravosi, portata 100kg+

75% extension / 75% extensión / estrazione 75%

DA4120

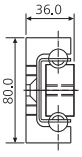

438kg p78

Accuride reserve the right to alter specifications without notice
Accuride se reserva el derecho de alterar las especificaciones sin aviso previo
Accuride si riserva il diritto di apportare modifiche senza ulteriore comunicazione

100% extension / 100% extensión / estrazione 100%

3607

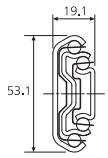

120kg p80

9301

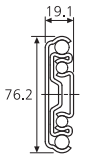

227kg p81

9308

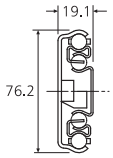

227kg p82

634xx

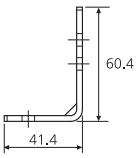

Accessory bracket kit /
Juego de escuadras /
Kit accessori p86

DA4140

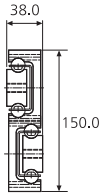

400kg p88

100%+ extension / 100%+ extensión / estrazione 100%+

5417

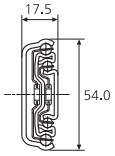

100kg p90

DS5322

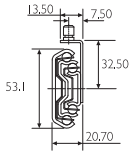

120kg p91

5321SC

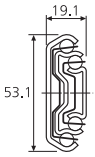

120kg p92

5321

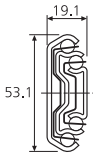

180kg p93

DS5321

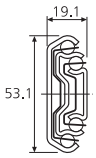

180kg p94

0522

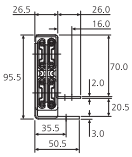

180kg p95

Corrosion resistant slides

Resistente a la corrosión

Resistente alla corrosione

DS2728

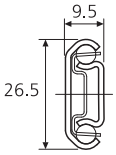

20kg p36

DH3832

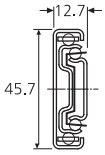

50kg p57

Accuride reserve the right to alter specifications without notice
Accuride se reserva el derecho de alterar las especificaciones sin aviso previo
Accuride si riserva il diritto di apportare modifiche senza ulteriore comunicazione

DA5321

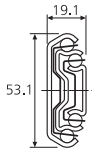

50kg p61

DS2028

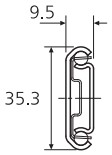

65kg p66

DS0330

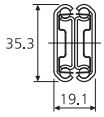

65kg p67

DS5322

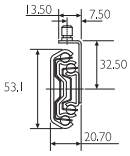

120kg p91

DS5321

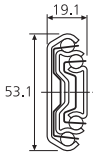

180kg p94

DA4120

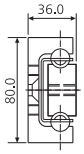

438kg p78

DA4140

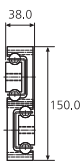

400kg p88

Enclosure mounting accessories p97

Accesorios de montaje para armarios p97

Accessori di montaggio per armada rack.....P97

CPU holders p105

Soporte de CPU.....p105

Supporti per CPU.....P105

Bottle opener p110

Abrebotellas p110

Apribottiglia P110

Accuride reserve the right to alter specifications without notice
Accuride se reserva el derecho de alterar las especificaciones sin aviso previo
Accuride si riserva il diritto di apportare modifiche senza ulteriore comunicazione

Introduction

The most comprehensive range of off-the-shelf telescopic slides in the world

Accuride has been at the forefront in the design and manufacture of telescopic slides and access and movement systems since 1962.

Our products are built into many industrial applications such as commercial and industrial machinery, electronic units and test equipment, and into a variety of transport applications such as emergency vehicles and trucks as well as aircraft, trains, ships and boats. They ensure the smooth movement of sliding components, contributing significantly to optimum space utilization, efficient storage and easy access for repair and maintenance.

Quality

With extensive first-class manufacturing and testing facilities, we are able to offer quality components that will perform reliably over the lifetime of your product.

All our fully operational production facilities are certified to ISO9001, with the European plants also achieving the ISO14001 Environmental Standard and the ISO TS16949 standard for automotive production.

Local availability and fast delivery

Our highly successful Quick Ship Programme is designed for customers who require an off-the-shelf service. Quick Ship covers an extensive range of slides and ancillary products and is available through the widespread Accuride sales and distribution network.

Our distribution partners, backed by Accuride's design and technical teams, are expert in recommending the right slide for integration into your product.

Please contact us for details of your local Accuride distribution partner.

This catalogue is available in print, or via our website, **www.accuride-europe.com**. As market demand changes Accuride may alter the products included in the Quick Ship Programme and we reserve the right to alter specifications without notice.

Your local Accuride distributor will be able to advise you on product availability.

Slide selection

There are five stages in the selection of the most appropriate slide for your application.

1. Load rating

- Load ratings quoted are the maximum for a pair of 450mm long vertically (side) mounted slides installed 450mm apart.
- In general, wider drawers require a slide with a higher load rating and a cross section designed to withstand lateral stress. Our technical department will be pleased to advise you.
- Load ratings will change according to the length of the slide. See individual datasheets for details.
- Ratings are based on frequent use up to 10,000 cycles. See individual datasheets for details of cycle rates used for testing.
- The measurements are taken between and at the midpoint of the drawer member and are given in kg.
- Load ratings quoted are dynamic. Accuride® slides have a 100% static safety factor in the extended position.
- Horizontally (flat) mounting the slides reduces the load capacity to at least 25% of the vertical (side) mount capacity. Not all slide models can be used in flat mount applications.

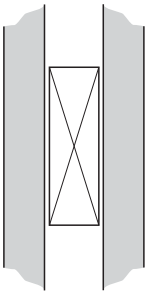

Vertically mounted = 100% quoted load rating

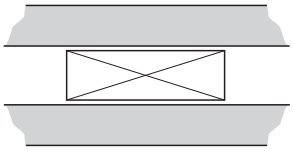

Horizontally mounted = 25% quoted load rating

- Deflection of flat mounted slides will vary depending upon the application. We recommend prototyping to determine that the deflection is within an acceptable range.
- We advise clients to test slides in the intended application.
- All fixing positions should be used to achieve maximum load rating.
- Appropriate fixing materials must be used.
- Mounting slides in different configurations will affect performance and load rating. See the illustrations below.

Accuride reserve the right to alter specifications without notice
Accuride se reserva el derecho de alterar las especificaciones sin aviso previo
Accuride si riserva il diritto di apportare modifiche senza ulteriore comunicazione

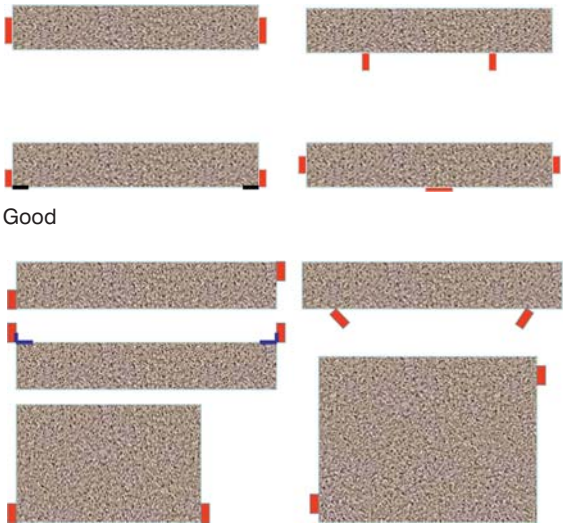

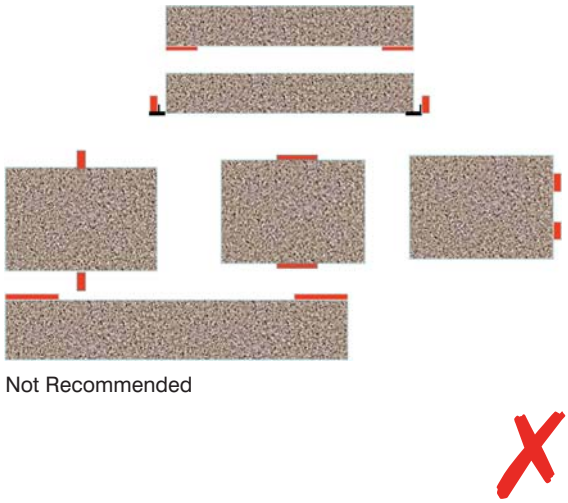

2. Extension or travel

- 75% extension – drawer opens approximately 75% of the total length of the slide
- 100% extension – drawer opens the same amount as the slide length
- 100%+ extension – over-travel is achieved. The drawer opens in excess of the slide length.
- Most full (100%) extension slides have nominal over-travel. Please see individual pages for details.

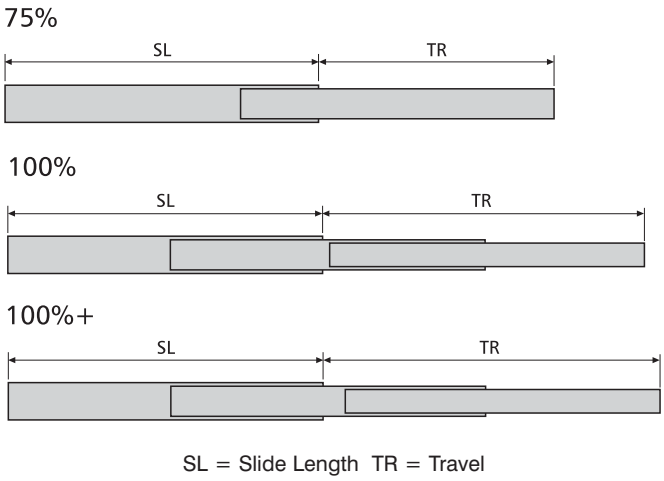

SL = Slide Length TR = Travel

3. Slide length

- Slide length is measured as the longest dimension of a fully closed slide. As a rule, always use the maximum length allowable in the application.

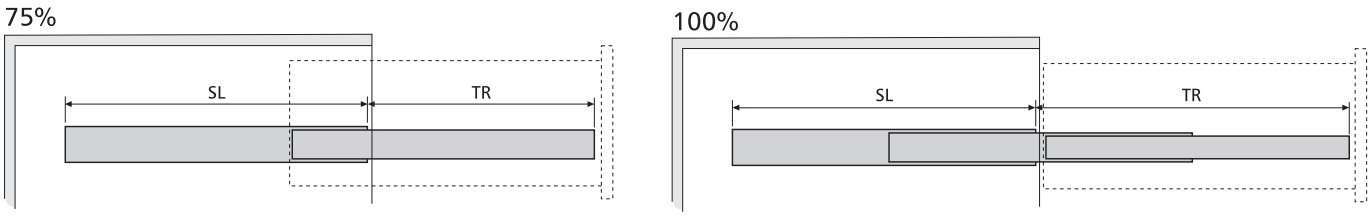

Accuride reserve the right to alter specifications without notice
Accuride se reserva el derecho de alterar las especificaciones sin aviso previo
Accuride si riserva il diritto di apportare modifiche senza ulteriore comunicazione

4. Side space

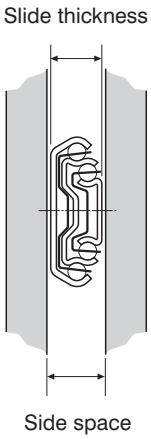

- The amount of space necessary to accommodate the thickness of the slide assembly.
- For optimum performance allow between +0.2mm and +0.5mm over the nominal slide thickness, e.g. for a 12.7mm slide, the side space allowance should be between 12.9 and 13.2mm.
- Precision slides cannot absorb large gap deviations between the cabinet and the drawer. The cabinet and drawer must be square and parallel to each other for optimal working of the pair of slides.

5. Determine any special features required

- Disconnect allows simple connect/disconnect from the slide assembly

  Lever - disconnect is achieved by releasing an internal lever and by pulling the drawer firmly through the resistance of the ball retainer

  Rail - a rail latch allows you to raise the drawer off the slide

  Push latch - a latch is pressed to release the drawer and disconnect is achieved by pulling the drawer firmly through the resistance of the ball retainer

- Locks hold the slide either closed or open and a lever must be actuated to move the slide
- Hold-in and hold-out keeps the slide open or closed until extra force is applied.
- Self close slides include a spring attachment designed to close the slide and prevent bounce back.
- Dampened self-close (EC) slows the closing action for a controlled and smooth operation.
- Touch release slides open with pressure to the front of the slide.
- Mounting options, for example, bayonets and brackets
- Cam drawer adjust allows minute adjustment to the drawer front for easy alignment. Standard feature on 2132 and 3832 series slides.
- Shock blocks are hardened steel pins that provide an interference fit between the slide members to minimize the amplification of vibration and reduce the damaging effects of shock in the closed position. Available on slide 0522 as standard.
- Standard feature suffixes:
  SC - self close
  HDSC - heavy duty self close
  DO - hold out
  TR - touch release
  HDTR - heavy duty touch release
  EC - easy close

Lock-out

Lock-in

Hold-in

Hold-out

Disconnect

Accuride reserve the right to alter specifications without notice
Accuride se reserva el derecho de alterar las especificaciones sin aviso previo
Accuride si riserva il diritto di apportare modifiche senza ulteriore comunicazione

- Material/finish

  Members

  - cold rolled mild steel (FeP01Am)
  - cold rolled stainless steel (1.4301 austenitic steel)
  - aluminium ($AlMg_3$)

  Ball retainers

  - cold rolled zinc plated (FeP01Am)
  - stainless steel (1.4301 austenitic steel)
  - plastic (Nylon 6-6)

  Ball bearings

  - carbon chrome steel (grade 200)
  - stainless steel (1.4034 ferritic steel)
  - plastic (Delrin)

  Lubricant

  - Hi-Lo temperature grease, minimum operating range -20° to +110°

- Slide ordering prefixes are:
  - DZ- electro zinc plate and blue passivate
  - DB- electro zinc plate and black passivate
  - DW- white
  - DH- corrosion resistant (high corrosion resistance 96 hours)
  - DS- stainless steel
  - DA- aluminium

Accuride reserve the right to alter specifications without notice
Accuride se reserva el derecho de alterar las especificaciones sin aviso previo
Accuride si riserva il diritto di apportare modifiche senza ulteriore comunicazione

Quick reference guide

Main features														
Load rating kg	Extension	Slide	Load kg	Slide thickness x height mm	Disconnect	Hold-in	Hold-out	Lock-in	Lock-out	Self close	Corrosion resistant	Optional bracket	Other features	Page
		2002	35	9.5 x 35.1		●								32
	2 Way	2026	50	9.5 x 35.3			●							33
		3630	45	21.6 x 36.4		●								34
		2421	16	8.0 x 20.0									Minimum section	35
		DS2728	20	9.5 x 26.5		●					●		Stainless steel	36
		2109	35	12.7 x 35.0	●	●	●					●		37
	75%	0201	50	9.5 x 35.3								●		38
		2132	50	12.7 x 35.0	●	●						●		39
		2132DO	50	12.7 x 35.0	●	●	●					●		40
		2431	20	16.0 x 20.0									Minimum section	41
		2632	35	12.7 x 26.3	●	●							Mounting rail	42
		3732	40	12.7 x 37.0	●	●						●		44
-50		2601	45	12.7 x 26.3		●							Minimum section	46
		2642	45	12.7 x 26.3		●							Groove mounting option	47
		3832TR	45	12.7 x 45.7	●	●							Touch release	48
	100%	3832HDTR	45	12.7 x 45.7	●	●							Heavy duty touch release	48
		3832EC	45	12.7 x 45.7	●	●				●			Soft close	50
		3832	50	12.7 x 45.7	●	●						●		51
		3832SC	50	12.7 x 45.7	●	●				●		●		53
		3832HDSC	50	12.7 x 45.7	●	●				●		●		53
		3832DO	50	12.7 x 45.7	●	●	●					●		55
		DH3832	50	12.7 x 45.7	●	●					●			57
		7400-50SC	45	13.0 x 43.5		●				●			Bayonet mounting	60
	100%+	DA5321	50	19.1 x 53.1		●					●		Aluminium	61
	Linear	0115RS	60	11.0 x 35.3										64
		0204	65	9.5 x 35.3	●				●			●		65
	75%	DS2028	65	9.5 x 35.3		●					●		Stainless steel	66
	100%	DS0330	65	19.1 x 35.3		●					●		Stainless steel	67
51-99		2907	55	9.6 x 41.1	●				●			●		68
		2907WB	55	9.6 x 41.1	●				●				Enclosure mounting brackets included	69
		5517-50	55	17.5 x 53.4		●							Bayonet mounting	71
		3301	68	12.7 x 50.8		●						●		72
	100%+	3307	68	12.7 x 50.8	●				●			●		73
		3308	68	12.7 x 50.8	●			●	●			●		74
		0301	70	19.1 x 35.3								●		75
		0305	70	19.1 x 35.3	●				●			●		76
	75%	DA4120	438	36.0 x 80.0							●		Aluminium	78
		3607	120	19.1 x 53.1	●				●			●		80
	100%	9301	227	19.1 x 76.2								●		81
		9308	227	19.1 x 76.2				●	●			●	Front lever lock release	82
100+		DA4140	400	38.0 x 150.0							●		Aluminium	88
		5417	100	17.5 x 54.0		●								90
		DS5322	120	20.7 x 53.1	●	●					●	●	Stainless steel	91
		5321SC	120	19.1 x 53.1		●				●		●		92
	100%+	5321	180	19.1 x 53.1		●						●		93
		DS5321	180	19.1 x 53.1		●					●		Stainless steel	94
		0522	180	26.5 x 95.5									Shock blocks & mounting plate	95

Accuride reserve the right to alter specifications without notice
Accuride se reserva el derecho de alterar las especificaciones sin aviso previo
Accuride si riserva il diritto di apportare modifiche senza ulteriore comunicazione

Environment

Accuride slides are designed for indoor use and should be protected from excessive moisture, chemical fumes, dirt and corrosion.

Accuride's corrosion resistant slide range offers slides for more demanding environments. See individual datasheets for further information.

The Accuride self-cleaning ball retainer protects slide raceways by removing foreign particles between ball bearings and the lubricant provided is sufficient for normal slide life. Should you need to clean the slides, you can re-lubricate them with quality grease rated for extreme pressure.

- Accuride slides are designed to be used for extended periods in temperatures between -17°C and 70°C

- Extreme temperatures can affect the lubricant and plastic or rubber components

Accuride's slides with DZ/DS/DA prefixes do not contain any of the restricted or prohibited substances referred to in the ELV (End of Life Vehicles) 2000/53/EC (27.06.02), the RoHS (Restriction of Hazardous Substances) 2002/95/EC (27.01.03), the WEEE (Waste Electrical & Electronic Equipment) 2002/96/EC (27.01.03) Directives.

Hexavalent Chrome (Chrome 6) is used to increase corrosion resistance over zinc plating and it is only present when the Black Passivate (DB) is used. Products with the black finish (DB) manufactured in Europe are available without Chrome 6 on request.

Accuride reserve the right to alter specifications without notice
Accuride se reserva el derecho de alterar las especificaciones sin aviso previo
Accuride si riserva il diritto di apportare modifiche senza ulteriore comunicazione

Technical information

This catalogue offers the most popular telescopic slides used within the industrial and electro-mechanical markets and is designed to assist you in selecting the most suitable slide for your application.

Specialist slides are available for specific applications and your local Accuride distributor or sales representative can help you in identifying the correct choice.

For specialist applications, where the slides are exposed to vibration and/or rough usage, or where frequency of access is high, the load ratings quoted may not be applicable.

The products in this catalogue are grouped into sections and each section has a selection guide and a detailed datasheet for each product. Drawings and further technical information can be downloaded from **www.accuride-europe.com**

- Dimensions in millimetres. Dimensional tolerance ±0.5mm
- Diameters ±0.1mm unless otherwise stated
- All fixing positions must be used to achieve maximum load rating
- If slides are mounted horizontally (flat mount) the load rating is decreased to approximately 25% of the vertical load rating
- Weights (W) and loads (L) are given in kg per pair
- Travel (TR) ±3.0mm
-

denotes dynamic cycles tested
- When a slide is available in more than one colour, the two-letter prefix on the order code should be changed accordingly. The order code is made up as follows:

Finish	Slide number	Slide length	No. in kit
DZ	2109	-0045	-2

Technical support

Please visit the FAQ/technical support page on our website, www.accuride-europe.com, for the most current technical information or use the on-line request form to contact us by email.

Accuride reserve the right to alter specifications without notice
Accuride se reserva el derecho de alterar las especificaciones sin aviso previo
Accuride si riserva il diritto di apportare modifiche senza ulteriore comunicazione

Introducción

La gama de guías telescópicas más exhaustiva del mundo en stock

Accuride ha estado a la vanguardia del diseño y fabricación de guías telescópicas y sistemas de acceso y movimiento desde 1962.

Nuestros productos están incorporados a numerosas aplicaciones industriales, como maquinaria comercial e industrial, unidades electrónicas, y equipos de pruebas. También, toda una variedad de aplicaciones en el sector del transporte, como vehículos de emergencia y camiones, además de aeronaves, locomotoras, buques y barcos. Aseguran el suave movimiento de las partes móviles, contribuyendo de una manera importante a la óptima utilización del espacio, eficiente almacenamiento y fácil acceso para reparaciones y mantenimiento.

Calidad

Con unas amplias plantas de fabricación y ensayo de primera línea, podemos ofrecer unos componentes de calidad que funcionarán de una manera fiable a lo largo de toda la vida del producto.

Todas nuestras plantas de producción cuentan con la Certificación ISO9001, con las plantas europeas contamos también con el Estándar Medioambiental ISO14001 y la normativa ISO TS16949 para el sector automoción.

Disponibilidad local y entrega rápida

Nuestro Programa Quick Ship altamente exitoso está diseñado para clientes que requieren un servicio de entrega inmediato desde nuestro almacén. Quick Ship cubre una amplia gama de guías y productos auxiliares y está disponible a través de toda la red de ventas y distribución de Accuride.

Nuestros distribuidores, respaldados por los equipos de diseño y el servicio técnico de Accuride, son expertos en recomendar la guía correcta para la integración a su propio producto.

Póngase en contacto con nosotros si necesita detalles sobre su distribuidor local de Accuride.

Este catálogo puede conseguirse en copia impresa, o a través de nuestro sitio web www.accuride-europe.com. A medida que cambian las demandas del mercado, Accuride podría alterar los productos incluidos en el Programa Quick Ship y nos reservamos el derecho de alterar las especificaciones sin previo aviso.

Su distribuidor local de Accuride podrá informarle sobre la disponibilidad de los distintos productos.

Selección de guías

Hay cinco etapas en la selección del tipo de guía más apropiado para su aplicación.

1. Capacidades de carga

- Las capacidades de carga citadas son el máximo para un par de guías de 450mm de largo montadas verticalmente.
- En general, los cajones más anchos requieren una guía con una mayor capacidad de carga y una sección transversal diseñada para soportar los esfuerzos laterales. Nuestro departamento técnico estará encantado de asesorarle.
- Las capacidades de carga cambiarán según la longitud de la guía. Véanse las hojas informativas individuales si se necesitan más detalles.
- Las capacidades de cargas están basadas en las guías montadas a 450mm una de la otra y con 10,000 ciclos. Véanse las hojas informativas individuales si se necesita más información sobre los coeficientes de ciclos usados para las pruebas.
- Las medidas se toman entre los puntos medios de los elementos del cajón y se dan en kilogramos.
- Las capacidades de carga son dinámicas. Las guías de Accuride® tienen un factor de seguridad estática del 100% en la posición extendida.
- El montaje en plano de las guías reduce la capacidad de carga a aproximadamente un 25% de la capacidad de carga nominal. No se podrán utilizar todos los modelos de guías en montajes en plano.

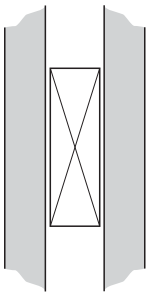

Montaje vertical = 100% de la capacidad de carga citada

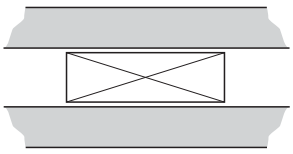

Montaje horizontal = 25% de la capacidad de carga citada

- La desviación de las guías montadas en plano cambiará dependiendo de la aplicación. Recomendamos que hagan prototipos para determinar que la desviación esté dentro de un rango aceptable.
- Aconsejamos a nuestros clientes que prueben las guías en la aplicación para la que estén pensadas.
- Se deberían utilizar todos los puntos de fijación para conseguir la capacidad de carga máxima.
- Se deberían utilizar los materiales de montaje apropiados.
- El montaje de las guías en diferentes configuraciones afectará al rendimiento y capacidad de carga. Véanse las ilustraciones siguientes.

Accuride reserve the right to alter specifications without notice
Accuride se reserva el derecho de alterar las especificaciones sin aviso previo
Accuride si riserva il diritto di apportare modifiche senza ulteriore comunicazione

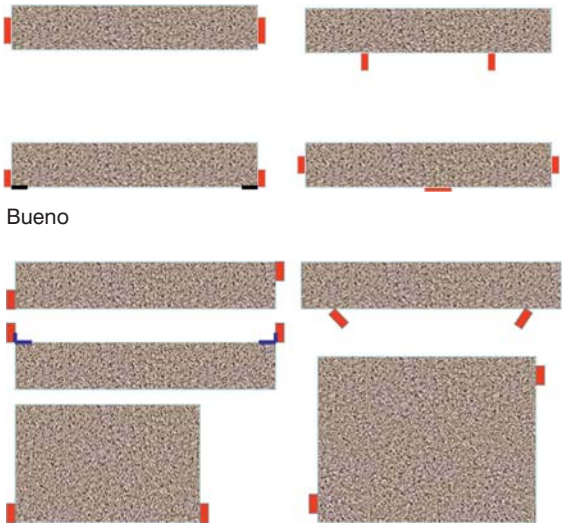

Bueno

Aceptable

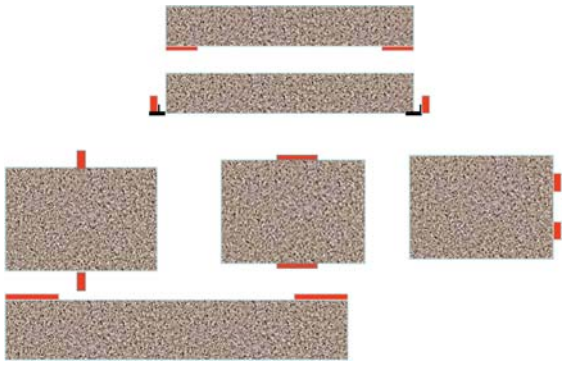

No recomendado Déconseillée

2. Extensión (TR)

- 75% extensión - el cajón se abre aproximadamente un 75% del total de la longitud de la guía.
- 100% extensión - el cajón se abre la totalidad de la longitud de la guía.
- 100%+ extensión - se consigue un mayor recorrido que el de la longitud de la guía. El cajón se abre más allá de la longitud de la guía.
- La mayoría de las guías de extensión total (100%) cuentan con sobrecarrera nominal. Por favor, consúltense las páginas de los productos individuales para más detalles.

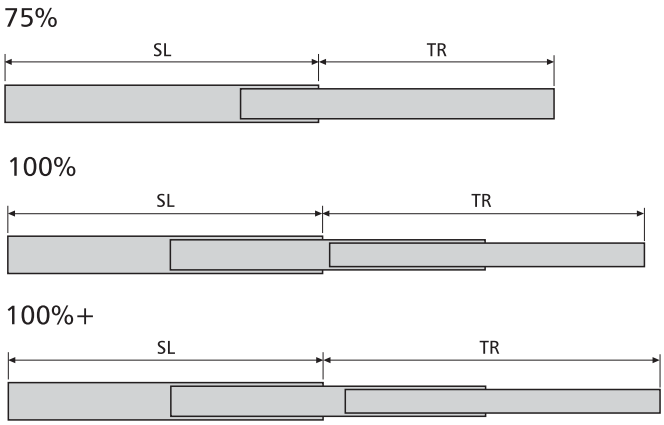

SL = Longitud de la guía TR = Recorrido

3. Longitud de la guía (SL)

- La longitud de la guía se mide como la dimensión más larga de una guía completamente cerrada. Por regla general, se deberá utilizar siempre la máxima longitud disponible en la aplicación.

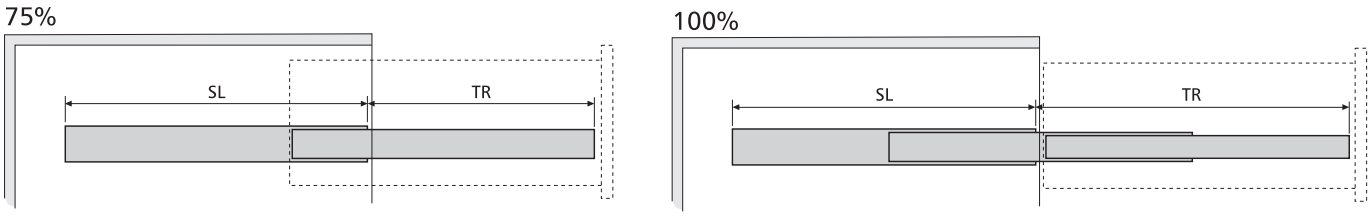

Accuride reserve the right to alter specifications without notice
Accuride se reserva el derecho de alterar las especificaciones sin aviso previo
Accuride si riserva il diritto di apportare modifiche senza ulteriore comunicazione

4. Espacio lateral

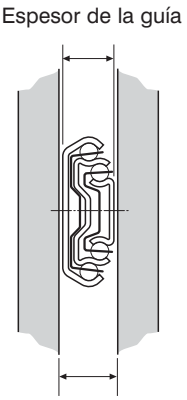

- El espacio necesario para acomodar el espesor de la guía al montaje.
- Para conseguir un rendimiento óptimo, deje entre +0,2mm y +0,5mm del espesor nominal de la guía; por ejemplo, para una guía de 12,7mm, la tolerancia del espacio lateral debería estar entre 12,9 y 13,2mm.
- Las guías de precisión no pueden absorber grandes desviaciones de holguras entre el armario y el cajón. El armario y el cajón deberán estar ajustados y paralelos uno con otro para conseguir el funcionamiento óptimo del par de guías.

5. Determinar las características especiales requeridas

- La desconexión permite conexiones / desconexiones sencillas de los cuerpos de guías.

  Palanca - la desconexión se consigue liberando una palanca interna y tirando del cajón hacia fuera alejándolo del armario

  Raíl - un pestillo de raíl le permite levantar el cajón de la guía

  Pestillo de empuje - se acciona un pestillo para liberar el cajón y se consigue la desconexión empujando el cajón firmemente por la resistencia del retén de bolas
- Los cierres mantienen la guía cerrada o abierta y deberá activarse la palanca para mover la guía.
- El dispositivo de sujeción en posición abierta y en posición cerrada mantiene la guía abierta o cerrada hasta que se aplique una fuerza adicional.
- Las guías de cierre automático incluyen une muelle diseñado para cerrar la guía e impedir que rebote.
- El cierre automático amortiguado (EC) retarda la acción de cierre para garantizar una operación controlada y uniforme.
- Las guías de tipo “push” se abren al aplicar presión a la parte frontal de la guía.
- Opciones de montaje, por ejemplo, bayonetas y escuadras.
- El ajuste de cajón con leva permite un ajuste rápido de la parte frontal del cajón para facilitar la alineación. Dispositivo estándar en las guías de las series 2132 y 3832.
- Los bloques amortiguadores son pasadores de acero templado que proporcionan un ajuste de interfaz entre los miembros de la guía para reducir al mínimo la amplificación de la vibración y reducir los efectos nocivos de los golpes en su posición cerrada. Disponible en la guía 0522 por norma.
- Sufijos de los dispositivos estándares:
  - SC – cierre automático
  - HDSC – cierre automático con muelle fuerte
  - DO – dispositivo de sujeción en posición abierta
  - TR – sistema “push”
  - HDTR – Sistema “push” con muelle fuerte
  - EC – Cierre amortiguado

Dispositivo de bloqueo en posición abierta	Dispositivo de bloqueo en posición cerrada	Dispositivo de sujeción en posición cerrada	Dispositivo de sujeción en posición abierta	Desconexión

Accuride reserve the right to alter specifications without notice
Accuride se reserva el derecho de alterar las especificaciones sin aviso previo
Accuride si riserva il diritto di apportare modifiche senza ulteriore comunicazione

- Material/acabado

  Cuerpos de las guías

  - acero dulce laminado en frío (FeP01Am)
  - acero inoxidable laminado en frío (1.4301 acero austenítico)
  - aluminio ($AlMg_3$)

  Retenedores de bolas

  - zinc galvanizado laminado en frío (FeP01Am)
  - acero inoxidable (1.4301 acero austenítico)
  - plástico (Nylon 6-6)

  Bolas

  - acero cromado al carbono (grado 200)
  - acero inoxidable (1.4034 acero ferrítico)
  - plástico (Delrin)

  Lubricante

  - Grasa de temperatura alta-baja; gama operativa mínima -20° a +110°

- Los prefijos de pedido de guías son:
  DZ - electrogalvanizado y pasivado azul
  DB - electrogalvanizado y pasivado negro
  DW - blanco
  DH - resistente a la corrosión
  DS – acero inoxidable
  DA – aluminio

Accuride reserve the right to alter specifications without notice
Accuride se reserva el derecho de alterar las especificaciones sin aviso previo
Accuride si riserva il diritto di apportare modifiche senza ulteriore comunicazione

Guía de referencia rápida

Características principales															
Capacidad de carga kg	Extension	Guía	Carga kg	Espesor de la guía x altura mm	Desconexión	Dispositivo de sujeción en posición cerrada	Dispositivo de sujeción en posición apertura	Dispositivo de bloqueo en posición cerrada	Dispositivo de bloqueo en posición apertura	Cierre automático	Resistente a la corrosión	Escuadra opciónal	Otras caracteristicas	Página
-50	2 Way	2002	35	9.5 x 35.1		●								32
		2026	50	9.5 x 35.3			●							33
		3630	45	21.6 x 36.4		●								34
	75%	2421	16	8.0 x 20.0									Sección mínima	35
		DS2728	20	9.5 x 26.5		●					●		Acero inoxidable	36
		2109	35	12.7 x 35.0	●	●	●					●		37
		0201	50	9.5 x 35.3								●		38
		2132	50	12.7 x 35.0	●	●						●		39
		2132DO	50	12.7 x 35.0	●	●	●					●		40
	100%	2431	20	16.0 x 20.0									Sección mínima	41
		2632	35	12.7 x 26.3	●	●							Rail de montaje	42
		3732	40	12.7 x 37.0	●	●						●		44
		2601	45	12.7 x 26.3		●							Sección mínima	46
		2642	45	12.7 x 26.3		●							Opción de montaje en ranura	47
		3832TR	45	12.7 x 45.7	●	●							Sistema “push”	48
		3832HDTR	45	12.7 x 45.7	●	●							Sistema “push” con muelle fuerte	48
		3832EC	45	12.7 x 45.7	●	●				●			Cierre con amortiguación	50
		3832	50	12.7 x 45.7	●	●						●		51
		3832SC	50	12.7 x 45.7	●	●				●		●		53
		3832HDSC	50	12.7 x 45.7	●	●				●		●		53
		3832DO	50	12.7 x 45.7	●	●	●					●		55
		DH3832	50	12.7 x 45.7	●	●					●			57
	100%+	7400-50SC	45	13.0 x 43.5		●				●			Montaje de bayoneta	60
		DA5321	50	19.1 x 53.1		●					●		Aluminio	61
51-99	Linear	0115RS	60	11.0 x 35.3										64
	75%	0204	65	9.5 x 35.3	●				●			●		65
		DS2028	65	9.5 x 35.3		●					●		Acero inoxidable	66
	100%	DS0330	65	19.1 x 35.3		●					●		Acero inoxidable	67
	100%+	2907	55	9.6 x 41.1	●				●			●		68
		2907WB	55	9.6 x 41.1	●				●				Escuadra de montaje en armarios incluidas	69
		5517-50	55	17.5 x 53.4		●							Montaje de bayoneta	71
		3301	68	12.7 x 50.8		●						●		72
		3307	68	12.7 x 50.8	●				●			●		73
		3308	68	12.7 x 50.8	●			●	●			●		74
		0301	70	19.1 x 35.3								●		75
		0305	70	19.1 x 35.3	●				●			●		76
100+	75%	DA4120	438	36.0 x 80.0							●		Aluminio	78
	100%	3607	120	19.1 x 53.1	●				●			●		80
		9301	227	19.1 x 76.2								●		81
		9308	227	19.1 x 76.2				●	●			●	Liberación de bloqueo de palanca frontal	82
		DA4140	400	38.0 x 150.0							●		Aluminio	88
	100%+	5417	100	17.5 x 54.0		●								90
		DS5322	120	20.7 x 53.1	●	●					●	●	Acero inoxidable	91
		5321SC	120	19.1 x 53.1		●				●		●		92
		5321	180	19.1 x 53.1		●						●		93
		DS5321	180	19.1 x 53.1		●					●		Acero inoxidable	94
		0522	180	26.5 x 95.5									Amortiguadores y placa de montaje	95

Accuride reserve the right to alter specifications without notice
Accuride se reserva el derecho de alterar las especificaciones sin aviso previo
Accuride si riserva il diritto di apportare modifiche senza ulteriore comunicazione

Medio ambiente

Las guías Accuride están diseñadas para un uso interior y deberían protegerse de la humedad excesiva, vapores químicos, suciedad y corrosión.

La gama de guías resistentes a la corrosión de Accuride ofrece guías para entornos más exigentes. Véanse las hojas informativas individuales si se necesita más información.

El retenedor de bolas con auto-limpieza de Accuride protege las pistas de rodaduras de la guía eliminando las partículas ajenas entre los cojinetes de bolas. El lubricante provisto es suficiente para la vida útil de una guía normal. Si necesitara limpiar las guías, podrá volver a lubricarlas con grasa de calidad clasificada para presiones extremas.

- Las guías Accuride están diseñadas para usarse durante largos períodos a temperaturas entre -17°C y 70°C.

- Las temperaturas extremas también pueden afectar al lubricante y a los componentes de plástico o goma.

Las guías de Accuride con los prefijos DZ/CZ/DS no contienen ninguna sustancia restringida ni prohibida mencionada en las directivas :

- Fin de vida útil de los vehículos (ELV, End of Life Vehicles) 2000/53/EC (27.06.02)

- Restricción de Sustancias Peligrosas (RoHS, Restriction of Hazardous Substances) 2002/95/EC (27.01.03)

- Eliminación de Equipo Eléctrico y Electrónico (WEEE, Waste Electrical & Electronic Equipment) 2002/96/EC (27.01.03).

El cromo hexavalente (cromo 6) se utiliza para incrementar la resistencia a la corrosión sobre galvanizado y sólo está presente cuando se utiliza el pasivado negro (CB/DB, Pasivado Negro). Los productos con el acabado en negro (CB/DB) fabricados en Europa están disponibles sin Cromo 6 a petición.

Accuride reserve the right to alter specifications without notice
Accuride se reserva el derecho de alterar las especificaciones sin aviso previo
Accuride si riserva il diritto di apportare modifiche senza ulteriore comunicazione

Información técnica

Este catálogo ofrece los tipos de guías de cojinetes de bolas más populares utilizados en los mercados industriales y electromecánicos y está diseñado para ayudarle a seleccionar la guía más apropiada para su aplicación.

Existen guías especiales para aplicaciones específicas y su distribuidor local o representante de ventas de Accuride pueden ayudarle a identificar la elección correcta.

Para aplicaciones especiales, en las que las guías estén expuestas a vibraciones y/o uso severo, o en las que la frecuencia de acceso sea muy alta, las capacidades de carga citadas podrían no ser aplicables.

Los productos de este catálogo se agrupan en secciones y cada sección tiene una guía de selección y una hoja informativa detallada para cada producto. Los planos y la información técnica podrán descargarse de www.accuride-europe.com.

- Dimensiones en milímetros. Tolerancia dimensional ±0,5mm
- Diámetros ±0,1mm, salvo que se especifique lo contrario
- Se deberían utilizar todas las posiciones de montaje para conseguir la capacidad de carga máxima
- Si las guías se montan horizontalmente (montaje en plano), la capacidad de carga disminuye aproximadamente un 25% de la capacidad de carga vertical
- Pesos (W) y cargas (L) son dados en kg por par
- Recorrido ±3,0mm
-

denota ciclos dinámicos probados
- Cuando una guía se comercializa en más de un color, se deberá cambiar adecuadamente el prefijo de dos letras del código de pedido. El código de pedido está formado de los siguientes elementos:

Acabado	Modelo de guía	Longitud de la guía	Número en el kit
DZ	2109	-0045	-2

Asistencia técnica

Visite la página de asistencia técnica / FAQ en nuestra página web, www.accuride-europe.com, para consultar la información técnica más corriente o utilice el impreso de solicitud en línea para ponerse en contacto con nosotros por correo electrónico.

Accuride reserve the right to alter specifications without notice
Accuride se reserva el derecho de alterar las especificaciones sin aviso previo
Accuride si riserva il diritto di apportare modifiche senza ulteriore comunicazione

Introduzione

La più vasta gamma di guide telescopiche di serie di tutto il mondo

Dal 1962 Accuride è all'avanguardia nel design e nella produzione di guide telescopiche e sistemi di accesso e movimentazione.

I nostri prodotti sono incorporati in molte applicazioni industriali quali macchinari commerciali ed industriali, unità elettroniche ed attrezzatura di test ed in una quantità di applicazioni nel settore dei trasporti, quali veicoli di emergenza, camion, aerei, locomotive, navi e barche. Garantiscono il movimento regolare dei componenti scorrevoli, contribuendo in modo significativo all'utilizzazione ottimale dello spazio, ad un'efficiente staccaggio ed al facile accesso per riparazioni e manutenzione.

Qualità

Con vari impianti produttivi e di collaudo di prima classe, siamo in grado di offrire componenti di qualità che funzioneranno in modo affidabile per tutta la durata del prodotto.

Tutti i nostri impianti produttivi totalmente operativi sono certificati ISO9001 e gli impianti europei hanno raggiunto la certificazione ambientale ISO14001 e la norma ISO TS16949 per la produzione automobilistica.

Disponibilità locale e consegna rapida

Il nostro Programma Quick Ship di enorme successo è ideato per i clienti che necessitano un prodotto di serie. Quick Ship copre una vasta gamma di guide ed accessori ed è disponibile su tutta la vasta rete Accuride di distribuzione e vendita.

I nostri partner nella distribuzione, spalleggiati dai team tecnici e di design di Accuride, hanno vasta esperienza per raccomandare le guide giuste da integrare nel vostro prodotto.

Pregasi contattare il vostro distributore Accuride di zona per ulteriori dettagli.

Questo catalogo è disponibile in formato stampa, o tramite il nostro sito web **www.accuride-europe.com**. Con il variare della richiesta, Accuride può cambiare i prodotti compresi nel Programma Quick Ship e ci riserviamo il diritto di modificare le caratteristiche tecniche senza preavviso.

Il vostro distributore Accuride locale potrà consigliarvi sulla disponibilità prodotto.

Accuride reserve the right to alter specifications without notice
Accuride se reserva el derecho de alterar las especificaciones sin aviso previo
Accuride si riserva il diritto di apportare modifiche senza ulteriore comunicazione

Selezione guide

Ci sono cinque stadi nella scelta del tipo di guida più adatto alla vostra applicazione.

1. Portata

- Le portate citate sono quelle massime per una coppia di guide della lunghezza di 450mm montate verticalmente (lateralmente).
- In linea generale, i cassetti più larghi richiedono guide con portata superiore e sezione trasversale progettata per sopportare le sollecitazioni laterali. Il nostro reparto tecnico sarà felice d'essere d'aiuto.
- Le portate variano a seconda della lunghezza della guida. Per i dettagli vedere le singole schede tecniche.
- Le portate sono basate su guide montate ad una distanza di 450mm l'una dall'altra e sottoposte a 10,000 cicli. Per i dettagli delle velocità di ciclo usate per i test vedere le singole schede tecniche.
- Per il calcolo della portata si assume che il peso sia posto al centro del cassetto ed espresso in kg.
- Le portate citate sono dinamiche. In posizione di estrazione, le guide Accuride® hanno un fattore di sicurezza statica del 100%.
- Il montaggio orizzontale (piatto) delle guide riduce la portata al 25% rispetto al montaggio verticale (laterale). Non tutti i modelli di guide possono essere usati in applicazioni a montaggio orizzontale.

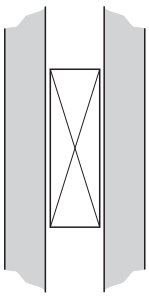

Montaggio verticale = 100% della portata citata

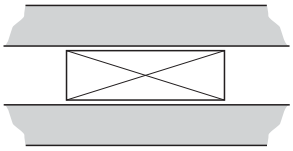

Montaggio orizzontale = 25% della portata citata

- L'indice di flessione/curvatura nelle guide montate in piano dipende dal tipo di applicazione a cui sono soggette. Raccomandiamo di fare delle prove su campioni per determinare che la flessione risulti essere entro campi accettabili.
- Consigliamo ai nostri clienti di testare le guide nell'applicazione progettata.
- Per ottenere la portata massima si devono usare tutte le posizioni di fissaggio.
- Si devono usare materiali di fissaggio adeguati.
- Il montaggio delle guide in configurazioni diverse influenzerà performance e portata. Vedere le illustrazioni sotto.

Accuride reserve the right to alter specifications without notice
Accuride se reserva el derecho de alterar las especificaciones sin aviso previo
Accuride si riserva il diritto di apportare modifiche senza ulteriore comunicazione

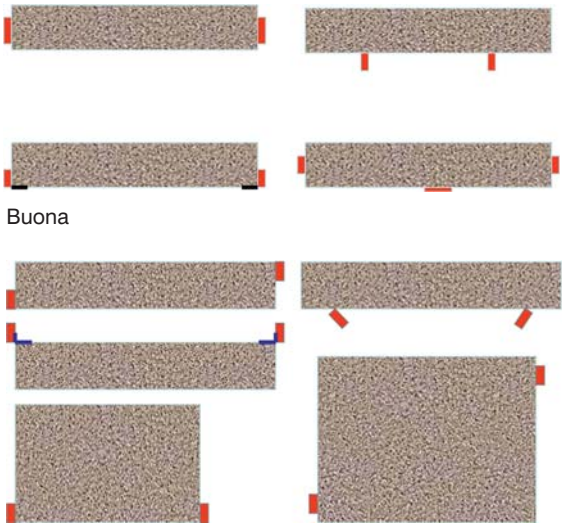

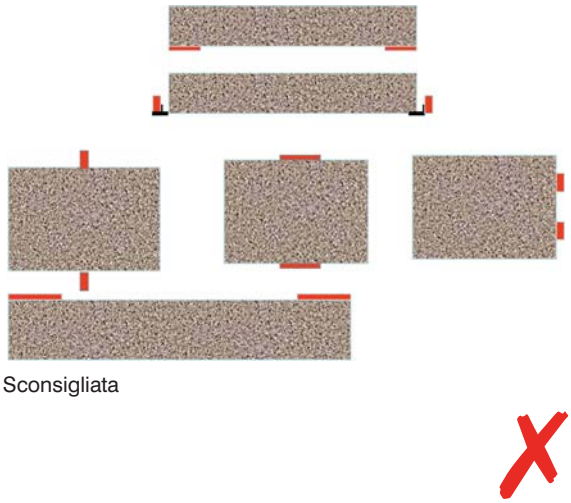

2. Estrazione (TR) o corsa

- Estrazione 75% - il cassetto si apre per circa il 75% della lunghezza totale della guida
- Estrazione 100% - l'apertura del cassetto è pari alla lunghezza della guida
- Estrazione 100%+ - l'apertura del cassetto supera la lunghezza della guida
- La maggior parte delle guide con estrazione 100% hanno una sovracorsa nominale. Per i dettagli preghiamo di fare riferimento alle singole pagine prodotto

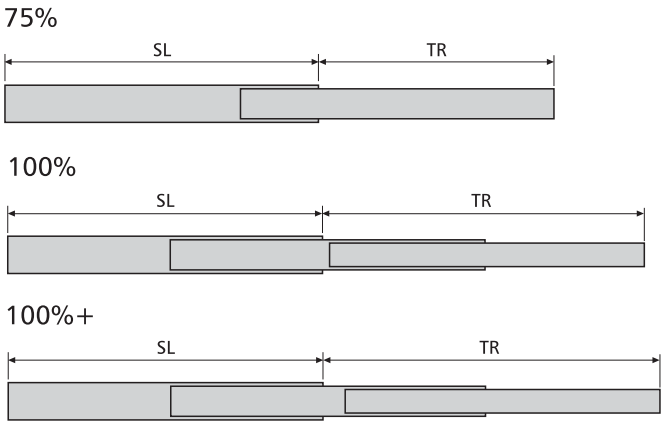

SL = Lunghezza della guida TR = Corsa

3. Lunghezza della guida (SL)

- La lunghezza della guida corrisponde alla dimensione più lunga di una guida completamente chiusa. Di regola, usare sempre la lunghezza massima permessa dall'applicazione.

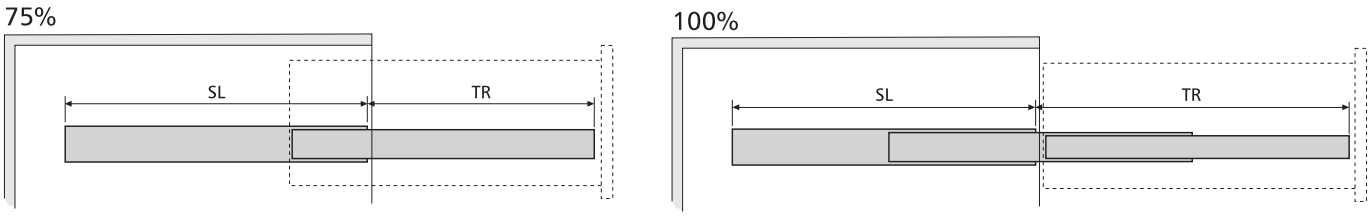

Accuride reserve the right to alter specifications without notice
Accuride se reserva el derecho de alterar las especificaciones sin aviso previo
Accuride si riserva il diritto di apportare modifiche senza ulteriore comunicazione

4. Spazio laterale

Spazio laterale

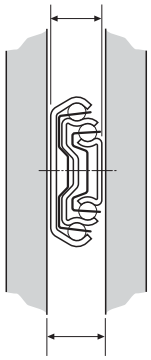

Spazio laterale

- L'ammontare di spazio necessario per accogliere lo spessore del gruppo guida.
- Per delle prestazioni ottimali, lasciare tra +0,2mm e +0,5mm dello spessore nominale della guida, per es. per una guida da 12,7mm, la luce laterale dev'essere tra 12,9 e 13,2mm.
- Le guide di precisione non possono assorbire grandi scostamenti di distanza tra l'armadietto ed il cassetto. Perché le due guide funzionino in modo ottimale, l'armadietto ed il cassetto devono essere in quadro e paralleli l'uno rispetto all'altro.

5. Determinazione delle eventuali caratteristiche speciali richieste

- Lo sgancio consente il semplice aggancio/sgancio dal gruppo guida.

  Leva - si ottiene lo sgancio rilasciando una levetta interna e tirando il cassetto verso l'esterno in direzione opposta all'armadietto

  Binario - un gancio d'arresto consente di sollevare il cassetto dalla guida

  Gancio a spinta - si preme un gancetto per sbloccare il cassetto che si sgancia tirandolo fermamente contro la resistenza delle sfere di trattenimento
- Dei blocchi trattengono la guida in posizione di apertura o chiusura e si deve azionare una leva per muovere la guida.
- Il dispositivo di trattenimento in posizione di apertura o chiusura mantiene aperta o chiusa la guida finché non viene applicata ulteriore forza.
- Le guide con chiusura automatica comprendono una molla che ha lo scopo di chiudere la guida e impedirne l'arretramento.
- La chiusura automatica smorzata (EC) rallenta la chiusura per un funzionamento uniforme e controllato.
- Le guide con sgancio a sfioramento si aprono applicando pressione sulla parte anteriore della guida.
- Opzioni di montaggio: per esempio con staffe e baionette.
- La regolazione del cassetto a camma permette la regolazione minuziosa del davanti del cassetto per facilitare l'allineamento. Caratteristica standard sulle guide serie 2132 e 3832.
- I blocchi ammortizzatori sono perni in acciaio temprato che garantiscono un accoppiamento con interferenza tra gli elementi guida per minimizzare l'amplificazione delle vibrazioni e ridurre i danni arrecati dalle scosse in posizione di chiusura. Disponibili come standard sulla guida 0522.
- Suffissi caratteristiche standard:
  SC – chiusura automatica
  HDSC – chiusura automatica per impieghi gravosi
  DO – trattenimento in posizione di apertura
  TR – sblocco a sfioramento
  HDTR – sblocco a sfioramento per impieghi gravosi
  EC – chiusura facile.

Blocco in posizione di apertura	Blocco in posizione di chiusura	Trattenimento in posizione di chiusura	Trattenimento in posizione di apertura	Sgancio

Accuride reserve the right to alter specifications without notice
Accuride se reserva el derecho de alterar las especificaciones sin aviso previo
Accuride si riserva il diritto di apportare modifiche senza ulteriore comunicazione

- Materiale/finitura

Elementi guida

- acciaio dolce laminato a freddo (FeP01Am)
- acciaio inossidabile laminato a freddo (acciaio austenitico 1.4301)
- alluminio ($AlMg_3$)

Gabbie portasfere

- zincate laminate a freddo (FeP01Am)
- acciaio inossidabile (acciaio austenitico 1.4301)
- plastica (Nylon 6-6)

Sfere

- acciaio al cromo carbonio (classe 200)
- acciaio inossidabile (acciaio ferritico 1.4034)
- plastica (Delrin)

Lubrificante

- Grasso per alte-basse temperature, gamma minima di funzionamento da -20° a +110°

- I prefissi per l'ordinazione delle guide sono:
  - DZ - elettrozincatura e passivazione blu
  - DB - elettrozincatura e passivazione nera
  - DW - bianco
  - DH - resistente alla corrosione
  - DS - acciaio inossidabile
  - DA - alluminio

Accuride reserve the right to alter specifications without notice
Accuride se reserva el derecho de alterar las especificaciones sin aviso previo
Accuride si riserva il diritto di apportare modifiche senza ulteriore comunicazione

Guida di riferimento rapido

Caratteristiche principali															
Portata kg	Estrazione	Guida	Carico kg	Spessore guida x altezza mm	Sgancio	Trattenimento in posizione di apertura	Trattenimento in posizione di chiusura	Blocco in posizione di chiusura	Blocco in posizione di chiusura	Chiusura automatica	Resistente alla corrosione	Staffa opzionale	Altre caratteristiche	Pagina
-50	2 Way	2002	35	9.5 x 35.1		●								32
		2026	50	9.5 x 35.3			●							33
		3630	45	21.6 x 36.4		●								34
	75%	2421	16	8.0 x 20.0									Sezione minima	35
		DS2728	20	9.5 x 26.5		●					●		Acciaio inossidabile	36
		2109	35	12.7 x 35.0	●	●	●					●		37
		0201	50	9.5 x 35.3								●		38
		2132	50	12.7 x 35.0	●	●						●		39
		2132DO	50	12.7 x 35.0	●	●	●					●		40
	100%	2431	20	16.0 x 20.0									Sezione minima	41
		2632	35	12.7 x 26.3	●	●							Montaggion con binario	42
		3732	40	12.7 x 37.0	●	●						●		44
		2601	45	12.7 x 26.3		●							Sezione minima	46
		2642	45	12.7 x 26.3		●							Opzione montaggio su scanalatura	47
		3832TR	45	12.7 x 45.7	●	●							Sblocco a sfioramento	48
		3832HDTR	45	12.7 x 45.7	●	●							Sblocco a sfioramento per impieghi gravosi	48
		3832EC	45	12.7 x 45.7	●	●				●			Rientro ammortizzato	50
		3832	50	12.7 x 45.7	●	●						●		51
		3832SC	50	12.7 x 45.7	●	●				●		●		53
		3832HDSC	50	12.7 x 45.7	●	●				●		●		53
		3832DO	50	12.7 x 45.7	●	●	●					●		55
		DH3832	50	12.7 x 45.7	●	●					●			57
	100%+	7400-50SC	45	13.0 x 43.5		●				●			Montaggio a baionetta	60
		DA5321	50	19.1 x 53.1		●					●		Alluminio	61
51-99	Linear	0115RS	60	11.0 x 35.3										64
	75%	0204	65	9.5 x 35.3	●				●			●		65
		DS2028	65	9.5 x 35.3		●					●		Acciaio inossidabile	66
	100%	DS0330	65	19.1 x 35.3		●					●		Acciaio inossidabile	67
	100%+	2907	55	9.6 x 41.1	●				●			●		68
		2907WB	55	9.6 x 41.1	●				●				Staffe per il montaggio in vani comprese	69
		5517-50	55	17.5 x 53.4		●							Montaggio a baionetta	71
		3301	68	12.7 x 50.8		●						●		72
		3307	68	12.7 x 50.8	●				●			●		73
		3308	68	12.7 x 50.8	●			●	●			●		74
		0301	70	19.1 x 35.3								●		75
		0305	70	19.1 x 35.3	●				●			●		76
100+	75%	DA4120	438	36.0 x 80.0							●		Alluminio	78
	100%	3607	120	19.1 x 53.1	●				●			●		80
		9301	227	19.1 x 76.2								●		81
		9308	227	19.1 x 76.2				●	●			●	Sblocco con levatta frontale	82
		DA4140	400	38.0 x 150.0							●		Alluminio	88
	100%+	5417	100	17.5 x 54.0		●								90
		DS5322	120	20.7 x 53.1	●	●					●	●	Acciaio inossidabile	91
		5321SC	120	19.1 x 53.1		●				●		●		92
		5321	180	19.1 x 53.1		●						●		93
		DS5321	180	19.1 x 53.1		●					●		Acciaio inossidabile	94
		0522	180	26.5 x 95.5									Ammortizzatori e piastra di montaggio	95

Accuride reserve the right to alter specifications without notice
Accuride se reserva el derecho de alterar las especificaciones sin aviso previo
Accuride si riserva il diritto di apportare modifiche senza ulteriore comunicazione

Ambiente

Le guide Accuride sono progettate per uso all'interno e devono essere protette da corrosione, sporcizia, esalazioni chimiche ed umidità eccessive.

La gamma di guide Accuride resistenti alla corrosione offre guide per ambienti più ardui. Per ulteriori informazioni vedere le singole schede tecniche.

Il dispositivo autopulente di trattenimento sfera Accuride protegge le piste di scorrimento asportando particelle di corpi estranei tra le sfere e la lubrificazione fornita è sufficiente per la normale durata della guida. Se fosse necessario pulire le guide, ri-lubrificarle con grasso di buona qualità per pressione estrema.

- Le guide Accuride sono progettate per l'uso per periodi prolungati a temperature comprese tra -17°C e 70°C

- Anche le temperature estreme possono incidere sul lubrificante e sui componenti in plastica o in gomma

Le guide Accuride con i prefissi DZ/CZ/DS non contengono nessuna delle sostanze proibite o ad uso limitato citate nelle direttive ELV (End of Life Vehicles = Veicoli fuori uso) 2000/53/CE (27.06.02), RoHS (Restriction of Hazardous Substances = Restrizioni dell'uso di sostanze pericolose) 2002/95/CE (27.01.03), WEEE (Waste Electrical & Electronic Equipment = Rifiuti Ambientali Elettrici ed Elettronici) 2002/96/CE (27.01.03).

Il cromo esavalente (Cromo 6) viene utilizzato per aumentare la resistenza alla corrosione rispetto alla zincatura brillante ed esso è presente solo nella versione (DB) con finitura nera. Le guide con la finitura nera (DB) prodotte in Europa sono disponibili senza Cromo 6 su richiesta.

Accuride reserve the right to alter specifications without notice
Accuride se reserva el derecho de alterar las especificaciones sin aviso previo
Accuride si riserva il diritto di apportare modifiche senza ulteriore comunicazione

Informazioni tecniche

Questo catalogo presenta i tipi più popolari di guide a sfera disponibili nei mercati dell'industria e dell'elettro-meccanica ed ha lo scopo di aiutarvi a scegliere la guida più adatta alla vostra applicazione.

Per applicazioni specifiche sono disponibili guide specializzate ed il vostro distributore locale o agente Accuride può aiutarvi ad identificare la scelta giusta.

Per applicazioni specialistiche, in cui le guide siano soggette a vibrazioni o/e ad un impiego gravoso, o in cui la frequenza di accesso sia alta, le portate citate possono non essere valide.

I prodotti in questo catalogo sono raggruppati in sezioni ed ogni sezione ha una guida alla scelta e una scheda tecnica per ogni prodotto. Si possono scaricare i disegni ed ulteriori informazioni tecniche dal sito www.accuride-europe.com.

- Dimensioni in millimetri. Tolleranza dimensionale ±0,5mm
- Diametri ±0,1mm se non indicato diversamente
- Per ottenere la portata massima si devono usare tutte le posizioni di fissaggio
- Se le guide sono montate orizzontalmente (montaggio sul fondo), la portata diminuisce fino a circa il 25% della portata verticale
- Pesi (W) e carico (L) sono espressi in kg per coppia
- Corsa (TR) ±3,0mm
-

denota i cicli dinamici testati
- Quando una guida è disponibile in più di un colore, cambiare il prefisso a due lettere del codice come desiderato. Il codice ordine è composto dai seguenti elementi:

Finitura	Numero guida	Lunghezza guida	Numero nel kit
DZ	2109	-0045	-2

Assistenza tecnica

Preghiamo di visitare la pagina di assistenza tecnica/FAQ sul nostro sito Internet, www.accuride-europe.com, per le informazioni tecniche più aggiornate o usare il modulo di richiesta online per contattarci via e-mail.

Accuride reserve the right to alter specifications without notice
Accuride se reserva el derecho de alterar las especificaciones sin aviso previo
Accuride si riserva il diritto di apportare modifiche senza ulteriore comunicazione

Light duty slides, load rating up to 50kg

Guías de carga ligera, capacidad de carga hasta 50kg

Guide per impieghi leggeri, portata fino a 50kg

Model Modelo Modello	Load Kg Carga Portata	Travel Recorrido Corsa	Disconnect Desconexión Sgancio	Page Página Pagina
2002	35	2-way		32
2026	50	2-way		33
3630	45	2-way		34
2421	16	75%		35
DS2728	20	75%		36
2109	35	75%	●	37
0201	50	75%		38
2132	50	75%	●	39
2132DO	50	75%	●	40
2431	20	100%		41
2632	35	100%	●	42

Model Modelo Modello	Load Kg Carga Portata	Travel Recorrido Corsa	Disconnect Desconexión Sgancio	Page Página Pagina
3732	40	100%	●	44
2601	45	100%		46
2642	45	100%		47
3832TR/HDTR	45	100%	●	48
3832EC	45	100%	●	50
3832	50	100%	●	51
3832SC/HDSC	50	100%	●	53
3832DO	50	100%	●	55
DH3832	50	100%	●	57
7400-50SC	45	100%+		60
DA5321	50	100%+		61

Accuride reserve the right to alter specifications without notice
Accuride se reserva el derecho de alterar las especificaciones sin aviso previo
Accuride si riserva il diritto di apportare modifiche senza ulteriore comunicazione

2002

- Two way travel
- Load rating up to 35kg
- 75% extension
- 9.5mm slide thickness
- Hold-in (at centre)
- Built-in mounting tabs
- Fixing hardware included

50,000

- Recorrido bilateral
- Capacidad de carga hasta 35kg
- 75% extensión
- Espesor de la guía de 9,5mm
- Dispositivo de sujeción en posición cerrada (en el centro)
- Pestañas integradas
- Kit de fijación incluida

- Corsa bidirezionale
- Portata fino a 35kg
- Estrazione 75%
- Spessore guida 9,5mm
- Trattenimento in posizione centrale
- Piastrine di montaggio incorporate
- Elementi di fissaggio inclusi

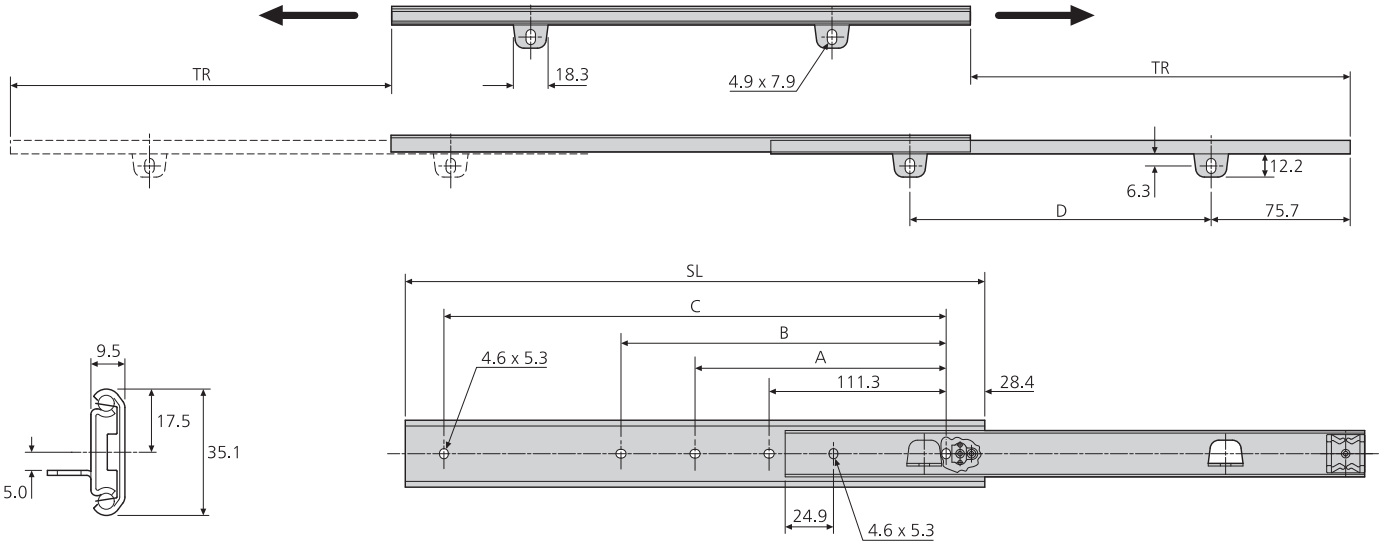

DZ2002	mm						kg	
	SL	TR	A	B	C	D	W	L
DZ2002-0012-2	305	221.5	-	136.7	247.7	153.4	0.67	35
DZ2002-0014-2	356	272.3	-	187.5	298.5	204.2	0.76	35
DZ2002-0016-2	406	297.7	-	238.3	349.3	255.0	0.87	35
DZ2002-0018-2	457	323.1	200.2	289.1	400.1	305.8	0.97	35
DZ2002-0020-2	508	373.9	225.6	339.9	450.9	356.6	1.06	32
DZ2002-0022-2	558	399.3	251.0	390.7	501.7	407.4	1.16	31
DZ2002-0024-2	610	424.7	276.4	441.5	552.5	458.2	1.27	29
DZ2002-0026-2	660	475.5	301.8	492.3	603.3	509.0	1.36	27
DZ2002-0028-2	711	500.9	327.2	543.1	654.1	559.8	1.47	24

Notes:

- *Fixing recommendation: M4 screw*

Notas:

- *Recomendaciones de montaje: tornillo M4*

Note:

- *Consigli per il fissaggio: vite M4*

Accuride reserve the right to alter specifications without notice
Accuride se reserva el derecho de alterar las especificaciones sin aviso previo
Accuride si riserva il diritto di apportare modifiche senza ulteriore comunicazione

- Two-way travel
- Load rating up to 50kg
- 75% extension
- Hold-out on both sides
- 9.5mm slide thickness

50,000

- Recorrido bilateral
- Capacidad de carga hasta 50kg
- 75% extensión
- Espesor de la guía de 9,5mm
- Dispositivo de sujeción en posición abierta en ambos

- Corsa bidirezionale (due vie)
- Portata fino a 50kg
- Estrazione 75%
- Spessore guida 9,5mm
- Dispositivo di trattenimento da entrambe le parti

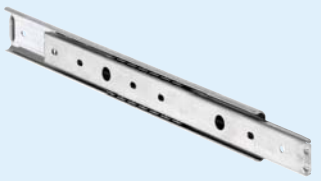

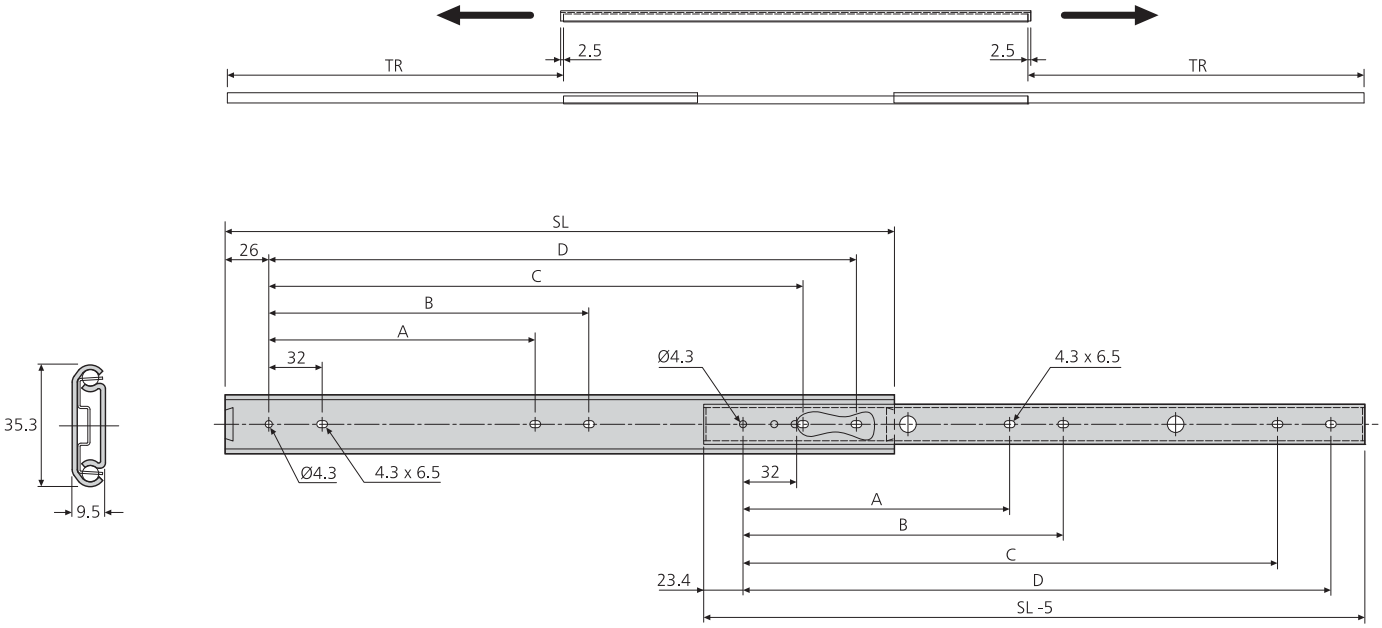

2026	mm						kg	
	SL	TR	A	B	C	D	W	L
DZ2026-0030	300	211.3	128	160	224	256	0.6	50
DZ2026-0035	350	248.6	160	192	256	288	0.7	50
DZ2026-0040	400	285.9	192	224	320	352	0.7	45
DZ2026-0045	450	323.2	224	256	352	384	0.8	40
DZ2026-0050	500	360.5	256	288	416	448	0.9	40
DZ2026-0055	550	397.8	256	288	480	512	1.0	35
DZ2026-0060	600	435.1	288	320	512	544	1.1	35
DZ2026-0065	650	472.4	288	320	576	608	1.2	30
DZ2026-0070	700	509.7	320	352	608	640	1.3	30

Notes:

- *Fixing recommendation: M4 screw*

Notas:

- *Recomendaciones de montaje: tornillo M4*

Note:

- *Consigli per il fissaggio: vite M4*

Accuride reserve the right to alter specifications without notice
Accuride se reserva el derecho de alterar las especificaciones sin aviso previo
Accuride si riserva il diritto di apportare modifiche senza ulteriore comunicazione

3630

- Two-way travel
- Load rating up to 45kg
- 100% extension
- 21.6mm slide thickness
- Hold-in (at centre)

80,000

- Recorrido bilateral
- Capacidad de carga hasta 45kg
- 100% extensión
- Espesor de la guía de 21,6mm
- Dispositivo de sujeción en posición cerrada (en el centro)

- Corsa bidirezionale
- Portata fino a 45kg
- Estrazione 100%
- Spessore guida 21,6mm
- Trattenimento in posizione centrale

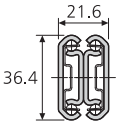

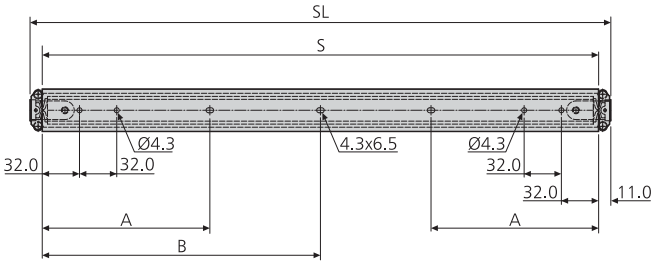

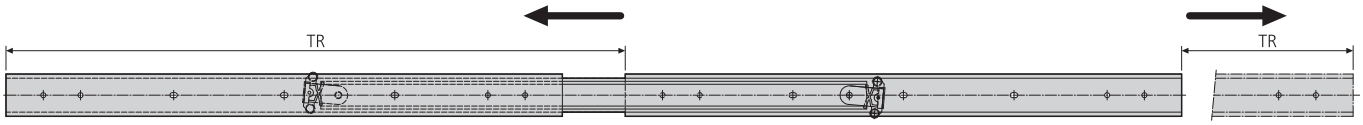

3630	mm						kg	
	SL	S	TR	TRx2	A	B	W	L
DZ3630-0040	400	378	432	864	144	-	2.08	40
DZ3630-0050	500	478	532	1064	144	-	2.62	45
DZ3630-0060	600	578	632	1264	144	-	3.14	45
DZ3630-0070	700	678	732	1464	176	339	3.70	40

Notes:

- *Fixing recommendation: M4 screw*

Notas:

- *Recomendaciones de montaje: tornillo M4*

Note:

- *Consigli per il fissaggio: vite M4*

Accuride reserve the right to alter specifications without notice
Accuride se reserva el derecho de alterar las especificaciones sin aviso previo
Accuride si riserva il diritto di apportare modifiche senza ulteriore comunicazione

- Load rating up to 16kg
- 75% extension
- Low profile: only 20mm high

80,000

- Capacidad de carga hasta 16kg
- 75% extensión
- Perfil bajo : sólo 20mm de altura

- Portata fino a 16kg
- Estrazione 75%
- Profilo basso: solo 20mm di altezza

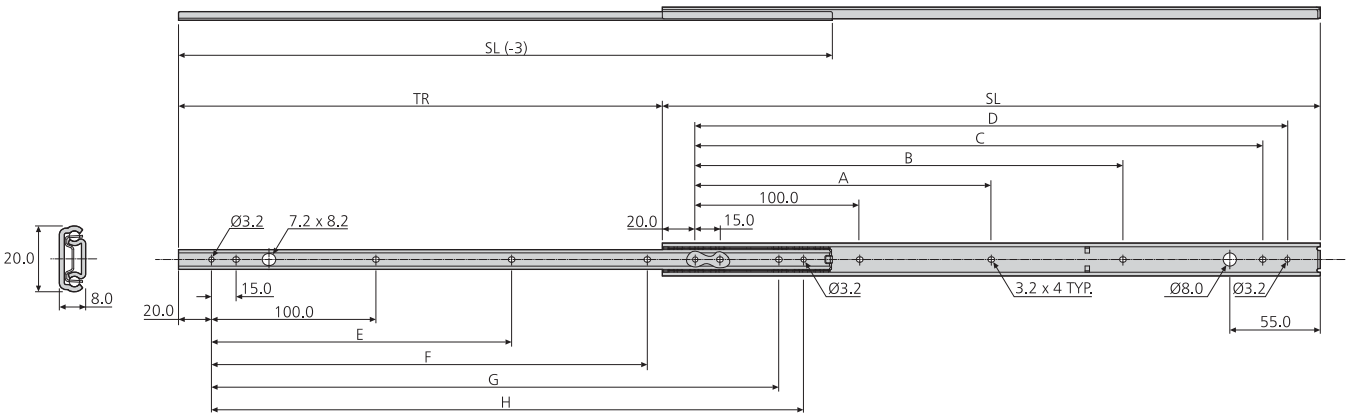

2421	mm										kg	
	SL	TR	A	B	C	D	E	F	G	H	W	L
DZ2421-0020	200	132	-	-	145.0	160.0	-	-	145.0	160.0	0.239	13
DZ2421-0025	250	182	-	-	195.0	210.0	-	150.0	195.0	210.0	0.293	15
DZ2421-0030	300	220	-	160.0	245.0	260.0	-	190.0	245.0	260.0	0.351	16
DZ2421-0035	350	257	-	210.0	295.0	310.0	-	225.0	295.0	310.0	0.408	16
DZ2421-0040	400	294	-	260.0	345.0	360.0	-	265.0	345.0	360.0	0.465	15
DZ2421-0045	450	331	205.0	310.0	395.0	410.0	190.0	300.0	395.0	410.0	0.524	13
DZ2421-0050	500	381	230.0	360.0	445.0	460.0	225.0	337.0	445.0	460.0	0.578	11

Notes:

- *Fixing recommendation: M3 screw*

Notas:

- *Recomendaciones de montaje : tornillo M3*

Note:

- *Consigli per il fissaggio: vite M3*

Accuride reserve the right to alter specifications without notice
Accuride se reserva el derecho de alterar las especificaciones sin aviso previo
Accuride si riserva il diritto di apportare modifiche senza ulteriore comunicazione

DS2728

- High grade stainless steel
- Load rating up to 20kg
- 75% extension
- 9.5mm slide thickness
- Hold-in
- Ideal for environments where mild steel might be subject to corrosion

80,000

- Acero inoxidable de alta calidad
- Capacidad de carga hasta 20kg
- 75% extensión
- Espesor de la guía de 9,5mm
- Dispositivo de sujeción en posición cerrada
- Ideal para entornos en los que el acero dulce podría estar sujeto a corrosión

- Finitura in acciaio inossidabile
- Portata fino a 20kg
- Estazione 75%
- Spessore guida 9,5mm
- Trattenimento in posizione di chiusura
- Ideale per ambienti in cui l'acciaio dolce può essere soggetto a corrosione

Stainless steel
Acero inoxidable
Acciaio inossidabile

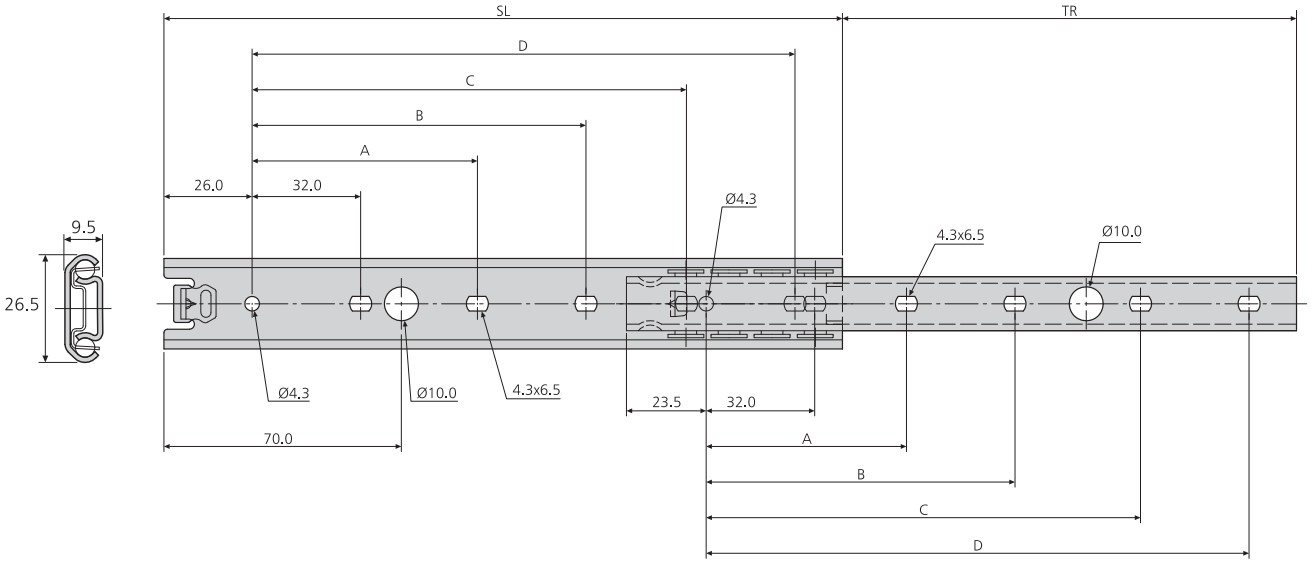

DS2728	mm						kg	
	SL	TR±3	A	B	C	D	W	L
DS2728-0025	250	170	-	-	160	192	0.33	15
DS2728-0030	300	208	128	-	224	256	0.39	18
DS2728-0035	350	245	128	-	256	288	0.46	20
DS2728-0040	400	283	160	192	320	352	0.52	20
DS2728-0045	450	320	160	192	384	416	0.59	20
DS2728-0050	490	347	192	224	416	448	0.64	18

Notes:

- *Fixing recommendation: M4 screw*

Notas:

- *Recomendaciones de montaje: tornillo 4mm*

Note:

- *Consigli per il fissaggio: vite 4mm*

Accuride reserve the right to alter specifications without notice
Accuride se reserva el derecho de alterar las especificaciones sin aviso previo
Accuride si riserva il diritto di apportare modifiche senza ulteriore comunicazione

- Load rating up to 35kg
- 75% extension
- Height adjustable brackets included
- Front disconnect
- Hold-in and hold-out
- Optional clip-on bracket for bottom mounting

50,000

- Capacidad de carga hasta 35kg
- 75% extensión
- Se incluyen escuadras de montaje de altura regulable
- Dispositivo de desconexión frontal
- Dispositivo de sujeción en posicion cerrada y dispositivo de sujeción en posición abierta
- Escuadra opcional para montaje en la base del cajón

- Portata fino a 35kg
- Estrazione 75%
- Sono comprese staffe di montaggio con altezza regolabile
- Sgancio frontale
- Trattenimento in posizione di chiusura e trattenimento in posizione di apertura
- Staffe opzionali a clip per montaggio sul fondo

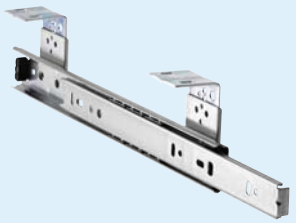

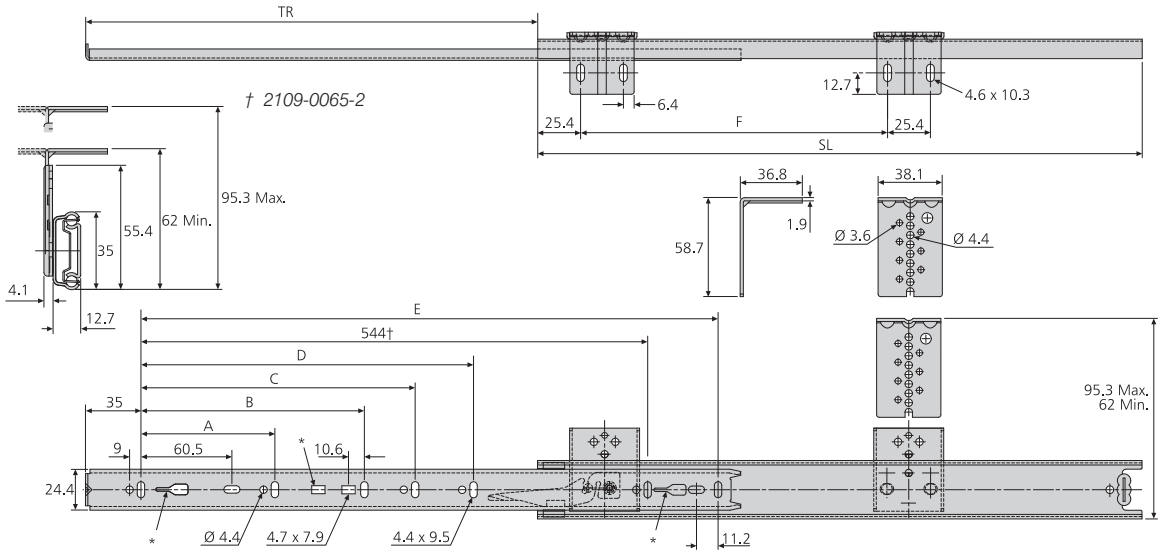

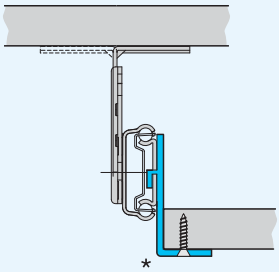

2109	mm								kg	
	SL	TR	A	B	C	D	E	F	W	L
DZ2109-0030-2	300	205	96	-	-	-	242	215.9	0.83	35
**2109-0035-2	350	260	128	-	-	-	292	215.9	0.97	35
**2109-0040-2	400	281	128	-	-	-	342	215.9	1.10	30
DZ2109-0045-2	450	331	128	224	-	-	392	215.9	1.23	30
DZ2109-0050-2	500	376	128	224	-	-	442	292.1	1.36	25
DZ2109-0055-2	550	415	128	224	320	-	492	292.1	1.51	25
DZ2109-0060-2	600	451	128	224	320	-	542	292.1	1.65	25
DZ2109-0065-2	650	488	128	224	320	416	592	419.1	1.78	20
DZ2109-0070-2	700	526	128	224	288	416	642	419.1	1.93	20

Notes:

- *Fixing hardware included*
- **For optional clip-on brackets refer to page 59*
- *** Prefix DZ for bright zinc plate, DB for black zinc plate*

Notas:

- *Accesorios de montaje incluidos*
- **Para escuadra opcional, consúltese la página 59*
- *** Prefijo DZ para cinc brillante, DB para negro*

Note:

- *Elementi di fissaggio compresi*
- **Per le staffe fare riferimento alla pagina 59*
- *** Prefisso DZ per passivazione brillante, DB per passivazione nera*

Accuride reserve the right to alter specifications without notice
Accuride se reserva el derecho de alterar las especificaciones sin aviso previo
Accuride si riserva il diritto di apportare modifiche senza ulteriore comunicazione

0201

- Load rating up to 50kg
- 75% extension
- 9.5mm slide thickness
- Basic, two-section slide
- Optional enclosure mounting brackets

10,000

- Capacidad de carga hasta 50kg
- 75% extensión
- Espesor de la guía de 9.5mm
- Guía básica en dos secciones
- Escuadras de montaje en armarios opcionales

- Portata fino a 50kg
- Estrazione 75%
- Spessore guida 9,5mm
- Guida base in due sezioni
- Staffe opzionali di montaggio per armadi rack

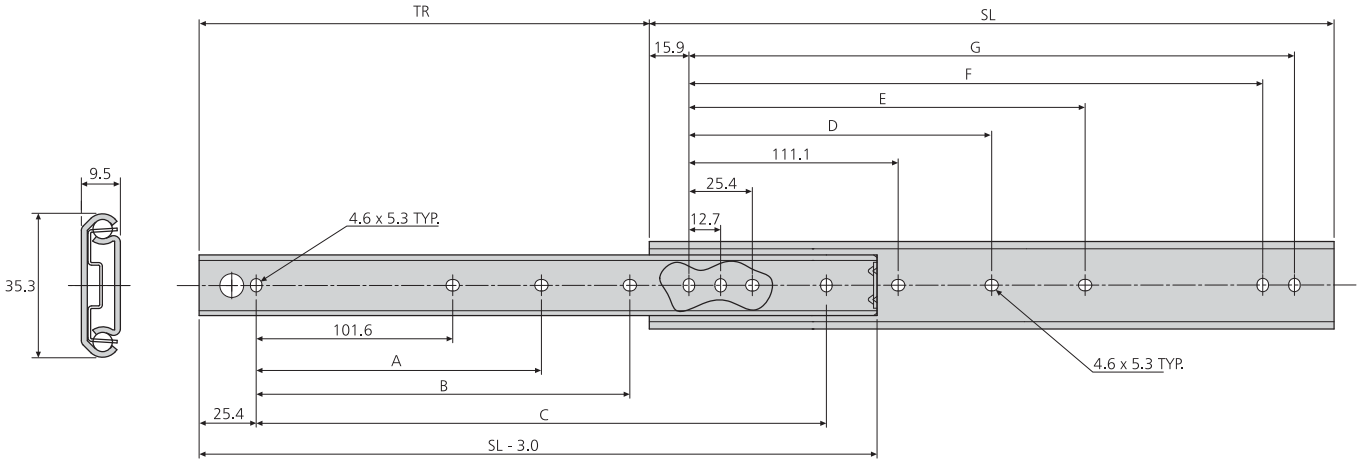

0201	mm									kg	
	SL	TR	A	B	C	D	E	F	G	W	L
DZ0201-0012	305	227	-	152.4	254.0	-	149.2	260.3	273.0	0.57	50
DZ0201-0014	356	277	-	203.2	304.8	-	200.0	311.1	323.8	0.66	50
DZ0201-0016	406	302	-	254.0	355.6	-	250.8	361.9	374.6	0.77	45
DZ0201-0018	457	328	203.2	304.8	406.4	212.7	301.6	412.7	425.4	0.87	45
DZ0201-0020	508	379	228.6	355.6	457.2	238.1	352.4	463.5	476.2	0.96	40
DZ0201-0022	559	405	254.0	406.4	508.0	263.5	403.2	514.3	527.0	1.06	40
DZ0201-0024	610	429	279.4	457.2	558.8	288.9	454.0	565.1	577.8	1.17	35
DZ0201-0026	660	481	304.8	508.0	609.6	314.3	504.8	615.9	628.6	1.25	30
DZ0201-0028	711	506	330.2	558.8	660.4	339.7	555.6	666.8	679.4	1.34	30

Notes:

- *Fixing recommendation: M4 screw*
- *For enclosure mounting brackets refer to page 103*
- *For cable carriers refer to page 101*

Notas:

- *Recomendación de montaje: tornillo M4*
- *Para escuadras de montaje en armarios, consúltese la página 103*
- *Para portadores de cables, consúltese la página 101*

Note:

- *Consigli per il fissaggio: vite M4*
- *Per le staffe di montaggio rack, fare riferimento a pagina 103*
- *Per i portacavi, fare riferimento a pagina 101*

Accuride reserve the right to alter specifications without notice
Accuride se reserva el derecho de alterar las especificaciones sin aviso previo
Accuride si riserva il diritto di apportare modifiche senza ulteriore comunicazione

- Load rating up to 50kg
- 75% extension
- 12.7mm slide thickness (14mm with mounting bracket)
- Optional clip-on bracket for bottom & platform mounting
- Front disconnect
- Hold-in
- Cam drawer adjust (3.2mm)

10,000

- Capacidad de carga hasta 50kg
- 75% extensión
- Espesor de la guía de 12,7mm (14mm con escuadra de montaje)
- Escuadra opcional para montaje en la base del cajón o en plataforma
- Dispositivo de desconexión frontal
- Dispositivo de sujeción en posición cerrada
- Ajuste de cajón por leva (3.2mm)

- Portata fino a 50kg
- Estrazione 75%
- Spessore guida 12,7mm (14mm con staffa di montaggio)
- Staffa opzionale a clip per montaggio sul fondo o su piattaforma
- Sgancio frontale
- Trattenimento in posizione di chiusura
- Regolazione cassetto tramite camma (3.2mm)

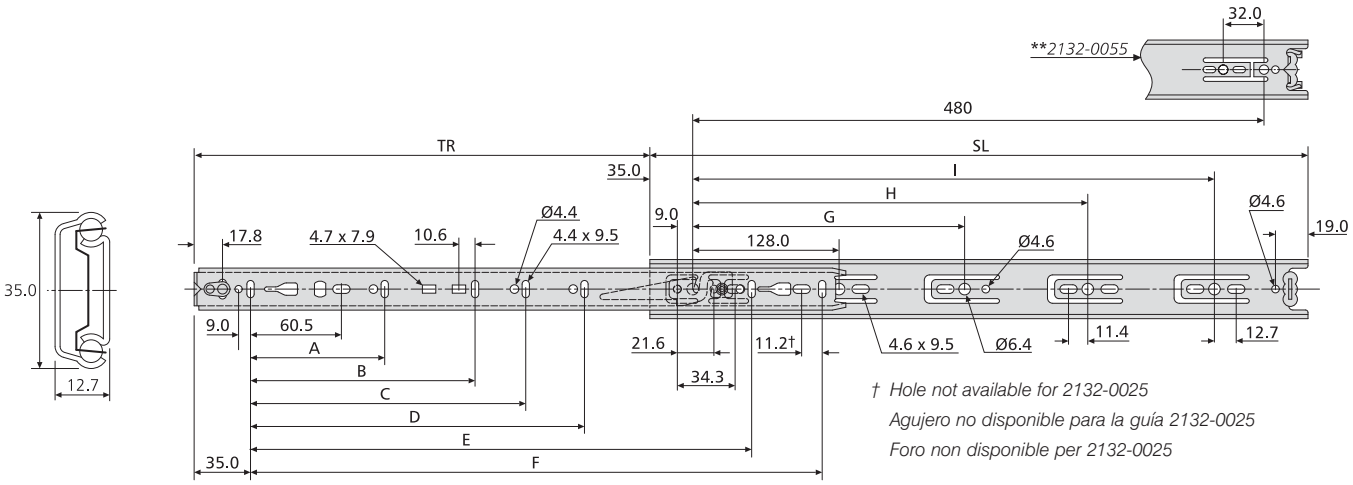

† *Hole not available for 2132-0025*
Agujero no disponible para la guía 2132-0025
Foro non disponibile per 2132-0025

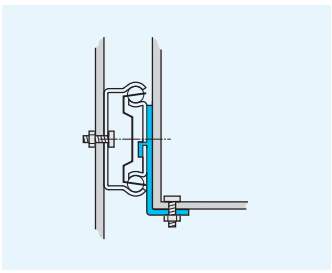

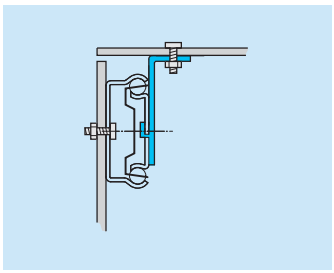

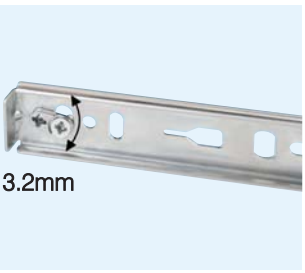

2132	mm											kg	
	SL	TR	A	B	C	D	E	F	G	H	I	W	L
*2132-0025	250	163	96	-	-	-	-	192	-	-	-	0.49	50
*2132-0030	300	205	96	-	-	-	-	242	224	-	-	0.56	50
*2132-0035	350	260	128	-	-	-	-	292	224	-	-	0.69	50
*2132-0040	400	281	128	-	-	-	-	342	224	-	320	0.77	45
*2132-0045	450	331	128	224	-	-	-	392	224	-	352	0.84	45
*2132-0050	500	376	128	224	-	-	-	442	224	-	416	0.94	45
*2132-0055	550	415	128	224	320	-	-	492	224	352	**	1.05	40
*2132-0060	600	451	128	224	320	-	-	542	224	352	480	1.13	40
*2132-0065	650	488	128	224	320	416	544	592	224	352	544	1.25	35
*2132-0070	700	526	128	224	288	416	-	642	224	352	544	1.37	35

** Prefix DZ for bright zinc plate, DB for black zinc plate*
** Prefijo DZ para cinc brillante, DB para negro*
** Prefisso DZ per passivazione brillante, DB per passivazione nera*

Notes:

- *Fixing recommendation: M4 screw*
- *For brackets refer to page 59*

Notas:

- *Recomendaciones de montaje: tornillo M4*
- *Para escuadras, consúltese la página 59*

Note:

- *Consigli per il fissaggio: vite M4*
- *Per le staffe fare riferimento alla pagina 59*

Accuride reserve the right to alter specifications without notice
Accuride se reserva el derecho de alterar las especificaciones sin aviso previo
Accuride si riserva il diritto di apportare modifiche senza ulteriore comunicazione

2132DO

- Hold-out in open position
- Load rating up to 50kg
- 75% extension
- 12.7mm slide thickness (14mm with mounting bracket)
- Optional clip-on bracket for bottom & platform mounting
- Front disconnect
- Hold-in
- Cam drawer adjust (3.2mm)

10,000

- Dispositivo de sujeción en posición abierta
- Capacidad de carga hasta 50kg
- 75% extensión
- Espesor de la guía de 12,7mm (14mm con escuadra de montaje)
- Escuadra opcional para montaje en la base del cajón o en plataforma
- Dispositivo de desconexión frontal
- Dispositivo de sujeción en posición cerrada
- Ajuste de cajón por leva (3,2mm)

- Trattenimento in posizione di apertura
- Portata fino a 50kg
- Estrazione 75%
- Spessore guida 12,7mm (14mm con staffa di montaggio)
- Staffa opzionale a clip per montaggio sul fondo o su piattaforma
- Sgancio frontale
- Trattenimento in posizione di chiusura
- Regolazione cassetto tramite camma (3,2mm)

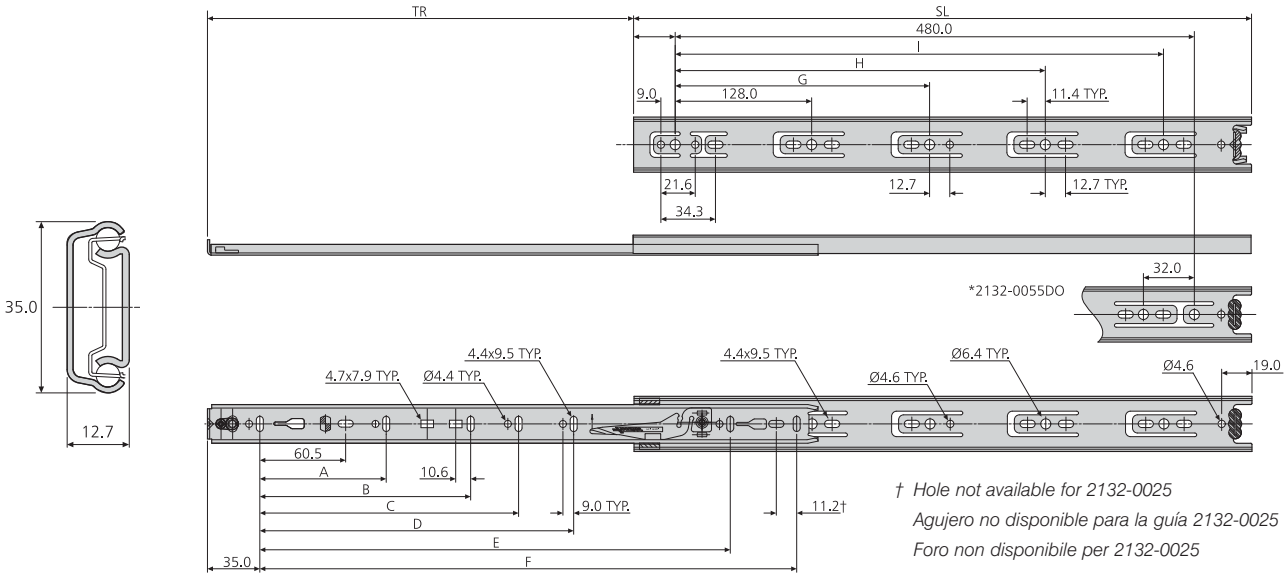

† *Hole not available for 2132-0025*
Agujero no disponible para la guía 2132-0025
Foro non disponibile per 2132-0025

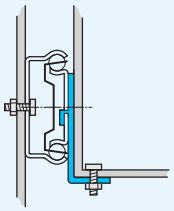

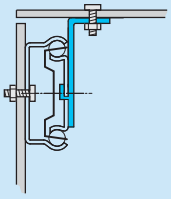

2132DO	mm											kg	
	SL	TR	A	B	C	D	E	F	G	H	I	W	L
DZ2132-0025DO	250	163	96	-	-	-	-	192	-	-	-	0.49	50
DZ2132-0030DO	300	205	96	-	-	-	-	242	224	-	-	0.56	50
DZ2132-0035DO	350	260	128	-	-	-	-	292	224	-	-	0.69	50
DZ2132-0040DO	400	281	128	-	-	-	-	342	224	-	320	0.77	45
DZ2132-0045DO	450	331	128	224	-	-	-	392	224	-	352	0.84	45
DZ2132-0050DO	500	376	128	224	-	-	-	442	224	-	416	0.94	45
DZ2132-0055DO	550	415	128	224	320	-	-	492	224	352	*	1.05	40
DZ2132-0060DO	600	451	128	224	320	-	-	542	224	352	480	1.13	40
DZ2132-0065DO	650	488	128	224	320	416	544	592	224	352	544	1.25	35
DZ2132-0070DO	700	526	128	224	288	416	-	642	224	352	544	1.37	35

Notes:

- *Fixing recommendation: M4*
- *For brackets refer to page 59*

Notas:

- *Recomendaciones de montaje: tornillo M4*
- *Para escuadras, consúltese la página 59*

Note:

- *Consigli per il fissaggio: vite M4*
- *Per le staffe fare riferimento alla pagina 59*

Accuride reserve the right to alter specifications without notice
Accuride se reserva el derecho de alterar las especificaciones sin aviso previo
Accuride si riserva il diritto di apportare modifiche senza ulteriore comunicazione

2431

- Load rating up to 20kg
- 100% extension
- Low profile: only 20mm high

80,000

- Capacidad de carga hasta 20kg
- 100% extensión
- Perfil bajo : sólo 20mm de altura

- Portata fino a 20kg
- Estrazione 100%
- Profilo basso: solo 20mm di altezza

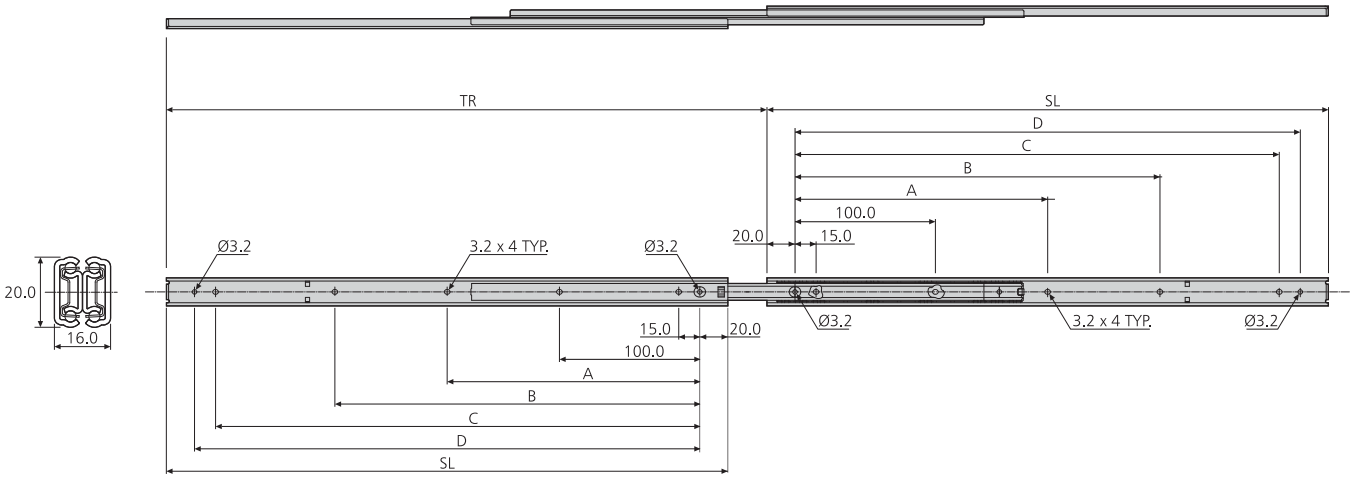

2431	mm						kg	
	SL	TR	A	B	C	D	W	L
DZ2431-0020	200	231	-	-	145.0	160.0	0.461	17
DZ2431-0025	250	280	-	-	195.0	210.0	0.582	19
DZ2431-0030	300	329	-	160.0	245.0	260.0	0.707	20
DZ2431-0035	350	379	-	210.0	295.0	310.0	0.827	20
DZ2431-0040	400	428	-	260.0	345.0	360.0	0.948	18
DZ2431-0045	450	477	205.0	310.0	395.0	410.0	1.073	16
DZ2431-0050	500	526	230.0	360.0	445.0	460.0	1.194	13

Notes:

- *Fixing recommendation: M3 screw*

Notas:

- *Recomendaciones de montaje : tornillo M3*

Note:

- *Consigli per il fissaggio: vite M3*

Accuride reserve the right to alter specifications without notice
Accuride se reserva el derecho de alterar las especificaciones sin aviso previo
Accuride si riserva il diritto di apportare modifiche senza ulteriore comunicazione

2632

- Load rating up to 35kg
- 100% extension
- 12.7mm slide thickness
- Low profile
- Hold-in
- Mounting rail
- Fixing hardware included

80,000

- Capacidad de carga hasta 35kg
- 100% extensión
- Espesor de la guía de 12,7mm
- Perfil bajo
- Dispositivo de sujeción en posición cerrada
- Rail de montaje
- Kit de fijación incluido

- Portata fino a 35kg
- Estrazione 100%
- Spessore guida 12,7mm
- Profilo basso
- Trattenimento in posizione di chiusura
- Montaggion con binario
- Elementi di fissaggio inclusi

† 2632-0020 - 0025 = 12.7mm

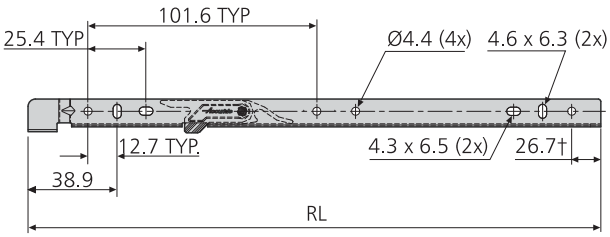

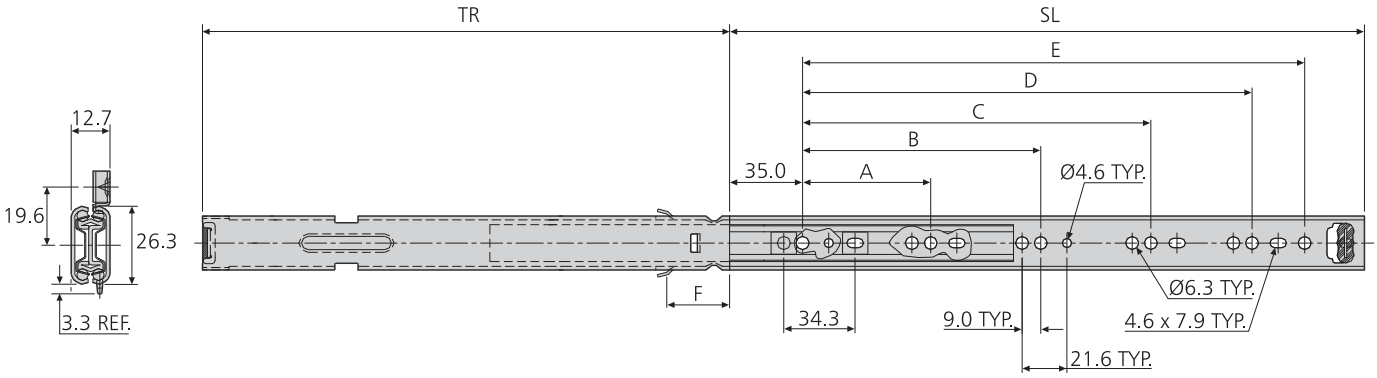

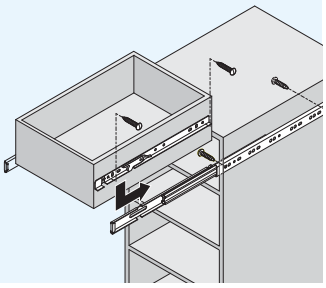

Accuride reserve the right to alter specifications without notice
Accuride se reserva el derecho de alterar las especificaciones sin aviso previo
Accuride si riserva il diritto di apportare modifiche senza ulteriore comunicazione

2632	mm								
	SL	TR	RL	A	B	C	D	E	F
DZ2632-0020-2	203	203	165.1	128	-	-	-	-	37.6
DZ2632-0025-2	254	254	165.1	128	-	-	-	-	88.4
DZ2632-0030-2	305	305	273.8	128	224	-	-	-	35.1
DZ2632-0035-2	356	356	273.8	128	224	-	-	-	85.9
DZ2632-0040-2	407	407	337.8	128	224	320	-	-	72.6
DZ2632-0045-2	457	457	337.8	128	224	352	-	-	123.4
DZ2632-0050-2	508	508	433.8	128	224	416	-	-	78.2
DZ2632-0055-2	559	559	433.8	128	224	352	448.1	480.1	129.0

Notes:

- *The mounting rail is screw fixed to the drawer. The mounting rail then sits on the drawer member of the slide and the latch engages the slide as the drawer is dropped on*

Notas:

- *El rail de montaje se atornilla al cajón y se apoya en el cuerpo de la guía. Las dos partes se acoplan cuando se coloca el cajón mediante el pestillo.*

Note:

- *Il binario di montaggio è fissato al cassetto mediante viti. Esso appoggia quindi sul profilo interno della guida e si aggancia ad essa mediante clip plastica nel momento in cui il cassetto viene abbassato e spinto all'aggancio.*

Accuride reserve the right to alter specifications without notice
Accuride se reserva el derecho de alterar las especificaciones sin aviso previo
Accuride si riserva il diritto di apportare modifiche senza ulteriore comunicazione

3732

- Load rating up to 40kg
- 100% extension
- 12.7mm slide thickness (14mm with mounting bracket)
- Optional clip-on bracket for bottom and platform mounting
- Unhanded push-latch disconnect
- Hold-in

80,000

- Capacidad de carga hasta 40kg
- 100% extensión
- Espesor de la guía de 12,7mm (14mm con escuadra de montaje)
- Escuadra opcional para montaje en la base del cajón o en plataforma
- Mecanismos de desconexión sin manos
- Dispositivo de sujeción en posición cerrada

- Portata fino a 40kg
- Estrazione 100%
- Spessore guida 12,7mm (14mm con staffa di montaggio)
- Staffa opzionale a clip per montaggio sul fondo o su piattaforma
- Sgancio -aggancio universale
- Trattenimento in posizione di chiusura

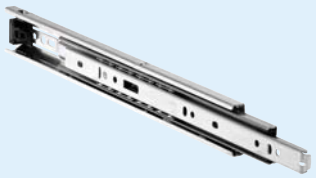

† 3732-0030 = 96mm

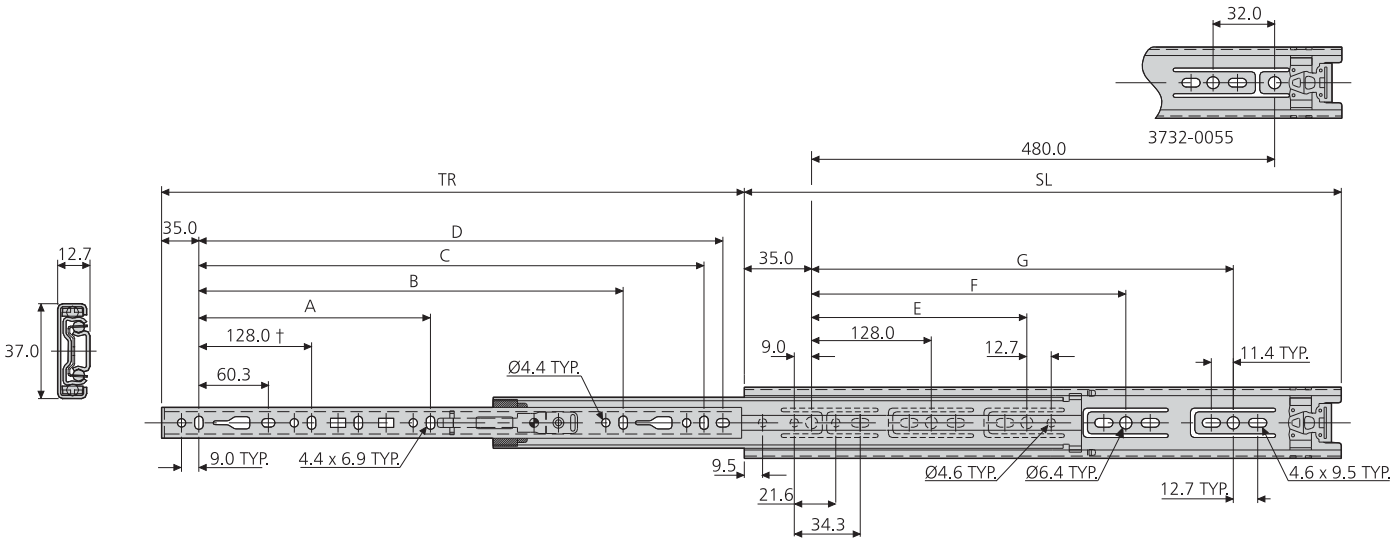

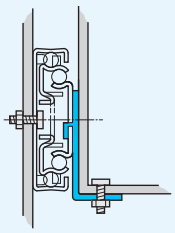

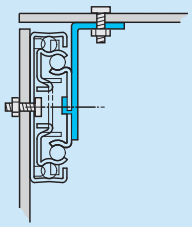

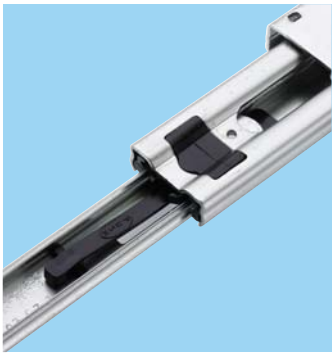

Accuride reserve the right to alter specifications without notice
Accuride se reserva el derecho de alterar las especificaciones sin aviso previo
Accuride si riserva il diritto di apportare modifiche senza ulteriore comunicazione

3732	mm								
	SL	TR	A	B	C	D	E	F	G
DZ3732-0030	300	292	-	-	-	230.8	224	-	-
DZ3732-0035	350	356	-	-	-	280.8	224	-	-
DZ3732-0040	400	406	-	-	-	330.8	224	-	320
DZ3732-0045	450	457	-	320	-	380.8	224	-	352
DZ3732-0050	500	508	-	320	-	430.8	224	-	416
DZ3732-0055	550	559	-	320	416	480.8	224	352	-
DZ3732-0060	600	610	224	416	-	530.8	224	352	480
DZ3732-0065	650	660	224	416	544	580.8	224	352	544

Notes:

- *Fixing recommendations: M4 screw*
- *For brackets refer to page 59*
- *Horizontal mounting not recommended*

Notas:

- *Recomendaciones de montaje: tornillo M4*
- *Para escuadras, consúltese la página 59*
- *Montaje horizontal no recomendado*

Note:

- *Consigli per il fissaggio: vite M4*
- *Per le staffe fare riferimento alla pagina 59*
- *Non si consiglia il montaggio orizzontale*

Accuride reserve the right to alter specifications without notice
Accuride se reserva el derecho de alterar las especificaciones sin aviso previo
Accuride si riserva il diritto di apportare modifiche senza ulteriore comunicazione

2601

- Load rating up to 45kg
- 100% extension
- 12.7mm slide thickness
- Low profile - only 26.3mm high
- Hold-in

80,000

- Capacidad de carga hasta 45kg
- 100% extensión
- Espesor de la guía de 12,7mm
- Perfil bajo - sólo 26,3mm de altura
- Dispositivo de sujeción en posición cerrada

- Portata fino a 45kg
- Estrazione 100%
- Spessore guida 12,7mm
- Profilo basso - solo 26,3mm di altezza
- Trattenimento in posizione di chiusura

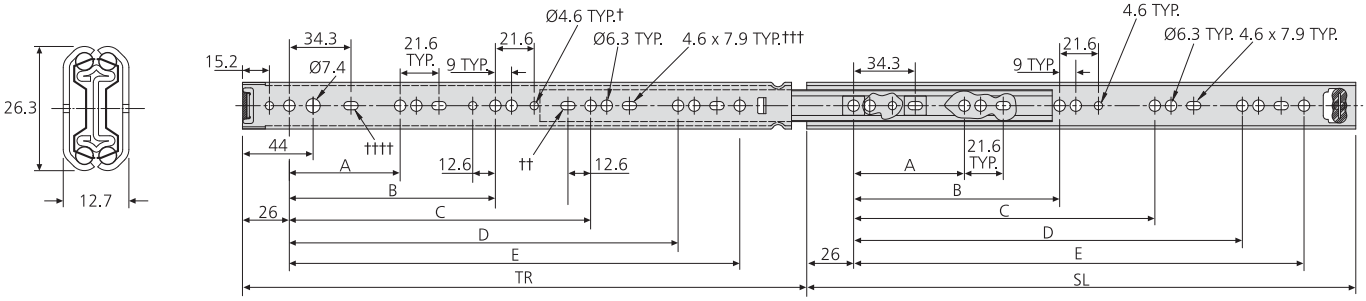

† *Hole not available for 2601-0030*
Agujero no disponible para la guía 2601-0030
Foro non disponibile per 2601-0030

†† *2601-0040*

††† *Hole not available for 2601-0040*
Agujero no disponible para la guía 2601-0040
Foro non disponibile per 2601-0040

†††† *Hole not available for 2601-0015*
Agujero no disponible para la guía 2601-0015
Foro non disponibile per 2601-0015

2601	mm							kg	
	SL	TR	A	B	C	D	E	W	L
DZ2601-0015	150	147.5	78	-	-	-	-	0.35	12
DZ2601-0020	200	209	128	-	-	-	-	0.46	16
DZ2601-0025	250	259	128	-	-	-	-	0.61	25
DZ2601-0030	300	308	128	224	-	-	-	0.73	32
DZ2601-0035	350	357	128	224	-	-	-	0.85	35
DZ2601-0040	400	406	128	224	320	-	-	0.97	45
DZ2601-0045	450	456	128	224	352	-	-	1.09	45
DZ2601-0050	500	505	128	224	352	416	-	1.21	35
DZ2601-0055	550	554	128	224	352	448	489	1.34	30

Notes:

- *Fixing recommendation: M4 screw/6mm Euro screw. Max. head. ht. 2mm/Ø7.8mm*
- *Horizontal mounting not recommended*

Notas:

- *Recomendaciones de montaje: tornillo M4/tornillo Euro de 6mm. Altura máxima de la cabeza 2mm/Ø7.8mm*
- *Montaje horizontal no recomendado*

Note:

- *Consigli per il fissaggio: vite M4/vite Euro da 6mm. Altezza max. testa della vite 2mm/Ø7.8mm*
- *Non si consiglia il montaggio orizzontale*

Accuride reserve the right to alter specifications without notice
Accuride se reserva el derecho de alterar las especificaciones sin aviso previo
Accuride si riserva il diritto di apportare modifiche senza ulteriore comunicazione

- Load rating up to 45kg
- 100% extension
- 12.7mm slide thickness
- Low profile - only 26.3mm high
- Groove or side mounting option
- Hold-in

10,000

- Capacidad de carga hasta 45kg
- 100% extensión
- Espesor de la guía de 12,7mm
- Perfil bajo - sólo 26,3mm de altura
- Opción de montaje en ranura o lateral
- Dispositivo de sujeción en posición cerrada

- Portata fino a 45kg
- Estrazione 100%
- Spessore guida 12,7mm
- Profilo basso - solo 26,3mm di altezza
- Opzione montaggio laterale o con scanalatura
- Trattenimento in posizione di chiusura

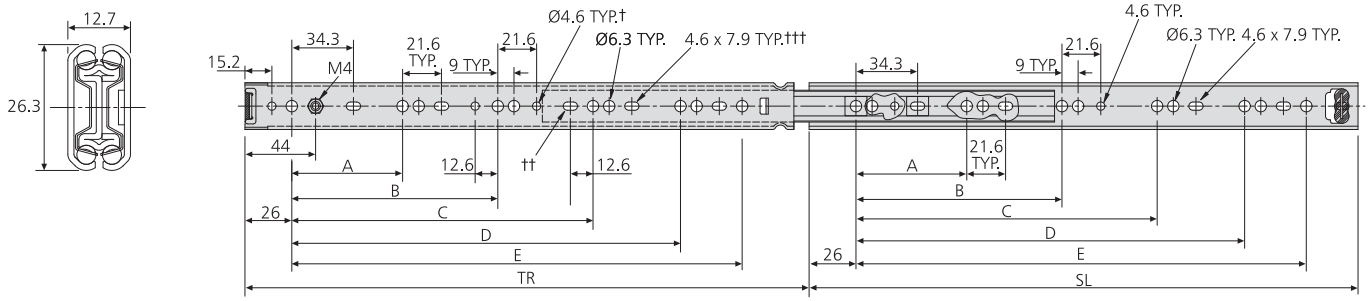

† *Hole not available for 2642-0030*
Agujero no disponible para la guía 2642-0030
Foro non disponibile per 2642-0030

†† *2642-0040*

††† *Hole not available for 2642-0040*
Agujero no disponible para la guía 2642-0040
Foro non disponibile per 2642-0040

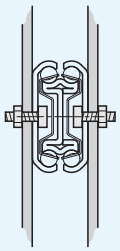

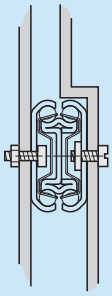

2642	mm							kg	
	SL	TR	A	B	C	D	E	W	L
DZ2642-0020	200	209	128	-	-	-	-	0.46	16
DZ2642-0025	250	259	128	-	-	-	-	0.61	25
DZ2642-0030	300	308	128	224	-	-	-	0.73	32
DZ2642-0035	350	357	128	224	-	-	-	0.85	35
DZ2642-0040	400	406	128	224	320	-	-	0.97	45
DZ2642-0045	450	456	128	224	352	-	-	1.09	45
DZ2642-0050	500	505	128	224	352	416	-	1.21	35
DZ2642-0055	550	554	128	224	352	448	489	1.34	30

Notes:

- *Fixing recommendation: M4 screw/6mm Euro screw. Max. head. ht. 2mm/Ø7.8mm*
- *Horizontal mounting not recommended*

Notas:

- *Recomendaciones de montaje: tornillo M4/tornillo Euro de 6mm. Altura máxima de la cabeza 2mm/Ø7.8mm*
- *Montaje horizontal no recomendado*

Note:

- *Consigli per il fissaggio: vite M4/vite Euro da 6mm. Altezza max. testa della vite 2mm/Ø7.8mm*
- *Non si consiglia il montaggio orizzontale*

Accuride reserve the right to alter specifications without notice
Accuride se reserva el derecho de alterar las especificaciones sin aviso previo
Accuride si riserva il diritto di apportare modifiche senza ulteriore comunicazione

3832TR/3832HDTR

- Touch release - push drawer front to open or close
- Load rating up to 45kg
- Stay-closed feature
- Heavy duty stay-closed option 3832HDTR
- 100% extension
- 12.7mm slide thickness
- Front disconnect
- Hold-in
- Cam drawer adjust (3.2mm)

80,000

- Sistema Push : Empuja el frente del cajón para abrir o cerrar
- Capacidad de carga hasta 45kg
- Dispositivo de bloqueo en posición cerrada
- Dispositivo de bloqueo reforzado en posición cerrada opcional: 3832HDTR
- 100% extensión
- Espesor de la guía de 12,7mm
- Dispositivo de desconexión frontal
- Dispositivo de sujeción en posición cerrada
- Ajuste de cajón por leva (3,2mm)

- Meccanismo a spinta per aprire e chiudere il cassetto (push-pull)
- Portata fino a 45kg
- Meccanismo di trattenimento in chiusura
- Meccanismo di trattenimento in chiusura rinforzato 3832HDTR
- Estrazione al 100%
- Spessore guida 12,7mm
- Sgancio frontale
- Trattenimento in posizione di chiusura
- Regolazione cassetto tramite camma (3,2mm)

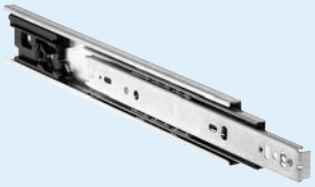

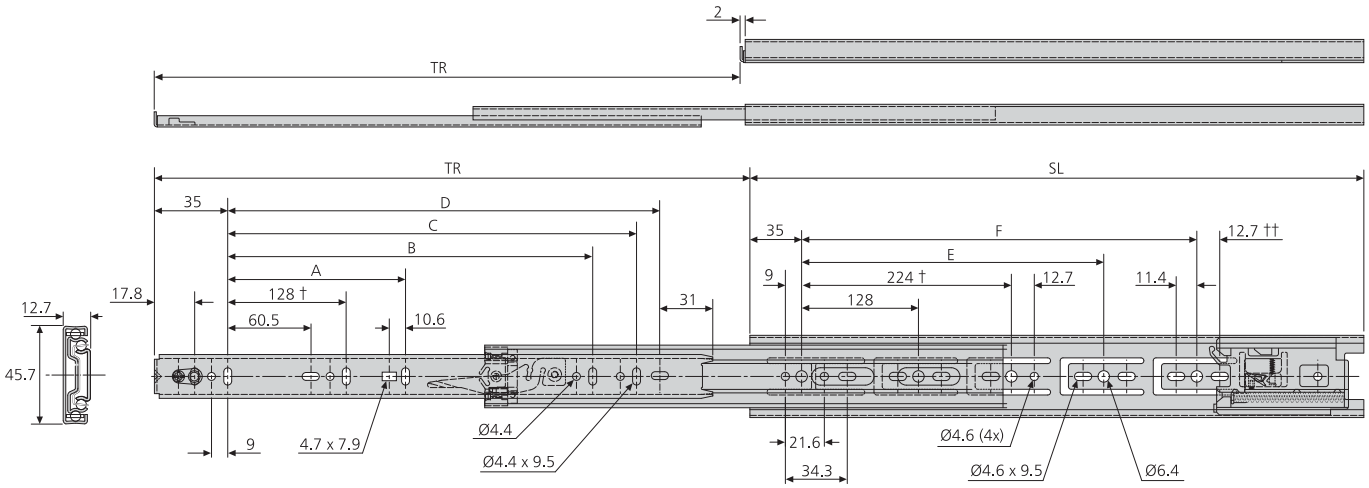

† Hole not available for 3832-0030TR/HDTR

† Agujero no disponible para la guía 3832-0030TR/HDTR

† Foro non disponibile per 3832-0030TR/HDTR

†† Hole not available for 3832-0040/50/60TR/HDTR

†† Agujero no disponible para la guía 3832-0040/50/60TR/HDTR

†† Foro non disponibile per 3832-0040/50/60TR/HDTR

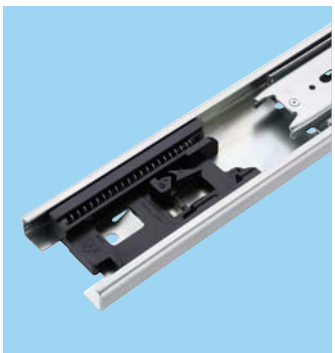

Accuride reserve the right to alter specifications without notice
Accuride se reserva el derecho de alterar las especificaciones sin aviso previo
Accuride si riserva il diritto di apportare modifiche senza ulteriore comunicazione

3832TR/ 3832HDTR	mm								kg	
	SL	TR	A	B	C	D	E	F	W	L
*3832-0030TR	300	305	-	-	-	192	-	-	0.95	45
DZ3832-0030HDTR	300	305	-	-	-	192	-	-	0.95	45
*3832-0035TR	350	356	-	-	-	242	-	-	1.10	45
DZ3832-0035HDTR	350	356	-	-	-	242	-	-	1.10	45
*3832-0040TR	400	406	-	-	-	292	288	-	1.27	45
DZ3832-0040HDTR	400	406	-	-	-	292	288	-	1.27	45
*3832-0045TR	450	457	-	320	-	342	320	-	1.34	45
DZ3832-0045HDTR	450	457	-	320	-	342	320	-	1.34	45
*3832-0050TR	500	508	-	320	-	392	384	-	1.42	45
DZ3832-0050HDTR	500	508		320	-	392	384	-	1.42	45
*3832-0055TR	550	559	224	416	-	442	416	-	1.58	45
DZ8328-0055HDTR	550	559	224	416	-	442	416	-	1.58	45
*3832-0060TR	600	610	224	416	-	492	352	480	1.75	45
DZ3832-0060HDTR	600	610	224	416	-	492	352	480	1.75	45
*3832-0065TR	650	660	224	416	512	542	352	512	1.91	45
DZ3832-0065HDTR	650	660	224	416	512	542	352	512	1.91	45
*3832-0070TR	700	711	224	416	512	592	352	544	2.06	45
DZ3832-0070HDTR	700	711	224	416	512	592	352	544	2.06	45

** 3832TR only prefix DZ for bright zinc plate, DB for black zinc plate, DW for white electro-plate*

** 3832TR - solo lleva el prefijo DZ para cinc brillante, DB para negro, DW para blanco*

** 3832TR - solo prefisso DZ per passivazione brillante, DB per passivazione nera, DW per bianco*

Notes:

- *Fixing recommendation: M4 screw*
- *Drawer opens 50mm - 125mm when pushed in*
- *Use for side (vertical) mount only*
- *Drawer width should not exceed slide length*
- *Not for lateral file drawer applications or where the drawer is wider than it is deep*

Notas:

- *Recomendaciones de montaje: tornillo M4*
- *El cajón se abre de 50mm hasta 125mm cuando se empuje*
- *Montaje vertical exclusivamente*
- *El ancho del cajón debe ser de dimensiones inferior o igual a la longitud de la guías*
- *No valido para sistemas donde el cajón es mas ancho que profundo*

Note:

- *Consigli per il fissaggio: vite M4*
- *Il cassetto apre automaticamente da 50 a 125mm in fase di rilascio*
- *Utilizzare esclusivamente con montaggio delle guide in verticale*
- *La larghezza del cassetto non dovrebbe eccedere la lunghezza della guida*
- *Non adatta per portacartelle laterali o dove la larghezza del telaio classificatore eccede la sua profondita'*

Accuride reserve the right to alter specifications without notice
Accuride se reserva el derecho de alterar las especificaciones sin aviso previo
Accuride si riserva il diritto di apportare modifiche senza ulteriore comunicazione

3832EC

- Soft close
- Load rating up to 45kg
- 100% extension
- 12.7mm slide thickness
- Front disconnect
- Hold-in
- Cam drawer adjust (3.2mm)

50,000

- Cierre con amortiguación
- Capacidad de carga hasta 45kg
- 100% extensión
- Espesor de la guía de 12,7mm
- Dispositivo de desconexión frontal
- Dispositivo de bloqueo en posición cerrada
- Ajuste de cajón por leva (3,2mm)

- Rientro ammortizzato
- Portata fino a 45kg
- Estrazione al 100%
- Spessore guida 12,7mm
- Sgancio frontale
- Trattenimento in posizione di chiusura
- Regolazione cassetto tramite camma (3,2mm)

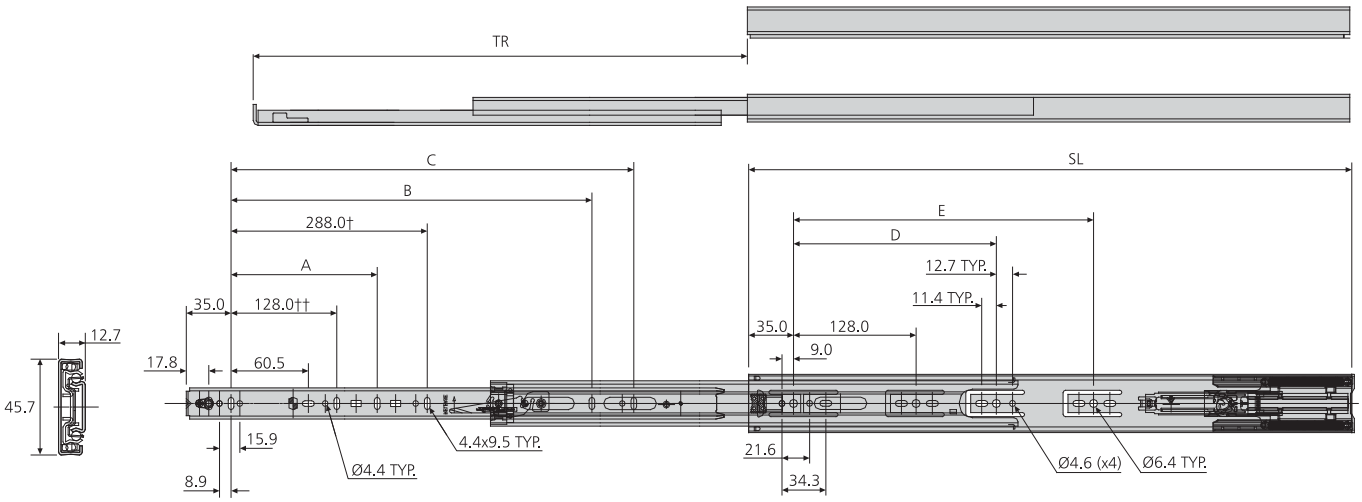

† *3832-0070EC*

†† *Hole not available for 3832-0035EC*
Agujero no disponible para la guía 3832-0035EC
Foro non disponibile per 3832-0035EC

3832EC	mm						
	SL	TR	A	B	C	D	E
*3832-0035EC	350	310	-	206	-	-	-
*3832-0040EC	400	406	-	257	-	-	-
*3832-0045EC	450	457	-	305	-	224	-
*3832-0050EC	500	508	-	320	-	224	-
*3832-0055EC	550	559	-	407	320	224	-
*3832-0060EC	600	610	224	-	416	224	352
*3832-0065EC	650	660	224	-	416	224	352
*3832-0070EC	700	711	224	416	544	224	352

** Prefix DZ for bright zinc plate, DB for black zinc plate, DW for white electro-plate*

** Prefijo DZ para cinc brillante, DB para negro, DW para blanco*

** Prefisso DZ per passivazione brillante, DB per passivazione nera, DW per bianco*

Notes:

- *The side space allowance must be 13.5-14 mm for the slide to work correctly*
- *Fixing recommendation: M4 screw*
- *Use for side (vertical) mount only*
- *Drawer width should not exceed slide length*
- *Not for lateral file drawer applications or where the drawer is wider than it is deep*

Notas:

- *El espacio lateral mínimo debe de ser de 13.5-14 mm para que la guía funciona de manera correcta*
- *Recomendaciones de montaje: tornillo M4*
- *Montaje vertical exclusivamente*
- *El ancho del cajón debe ser de dimensiones inferior o igual a la longitud de la guías*
- *No valido para sistemas donde el cajón es mas ancho que profundo*

Note:

- *L'ingombro laterale affiche' la guida lavori correttamente deve essere 13,5-14 mm*
- *Consigli per il fissaggio: vite M4*
- *Utilizzare esclusivamente con montaggio delle guide in verticale*
- *La larghezza del cassetto non dovrebbe eccedere la lunghezza della guida*
- *Non adatta per portacartelle laterali o dove la larghezza del telaio classificatore eccede la sua profondita'*

Accuride reserve the right to alter specifications without notice
Accuride se reserva el derecho de alterar las especificaciones sin aviso previo
Accuride si riserva il diritto di apportare modifiche senza ulteriore comunicazione

- Load rating up to 50kg
- 100% extension
- 12.7mm slide thickness (14mm with mounting bracket)
- Optional clip-on bracket for bottom & platform mounting
- Front disconnect
- Hold-in
- Cam drawer adjust (3.2mm)

10,000

- Capacidad de carga hasta 50kg
- 100% extensión
- Espesor de la guía de 12,7mm (14mm con escuadra de montaje)
- Escuadra opcional para montaje en la base del cajón o en plataforma
- Dispositivo de desconexión frontal
- Dispositivo de sujeción en posición cerrada
- Ajuste de cajón por leva (3,2mm)

- Portata fino a 50kg
- Estrazione 100%
- Spessore guida 12,7mm (14mm con staffa di montaggio)
- Staffa opzionale a clip per montaggio sul fondo o su piattaforma
- Sgancio frontale
- Trattenimento in posizione di chiusura
- Regolazione cassetto tramite camma (3,2mm)

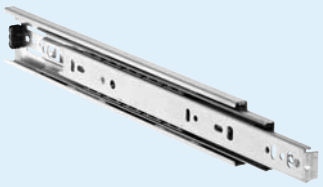

† *3832-0015, 3832-0025, 3832-0030 = 96mm*

‡ *Hole not available for 3832-0015, 3832-0020, 3832-0025*
Agujero no disponible para la guía 3832-0015, 3832-0020, 3832-0025
Foro non disponibile per 3832-0015, 3832-0020, 3832-0025

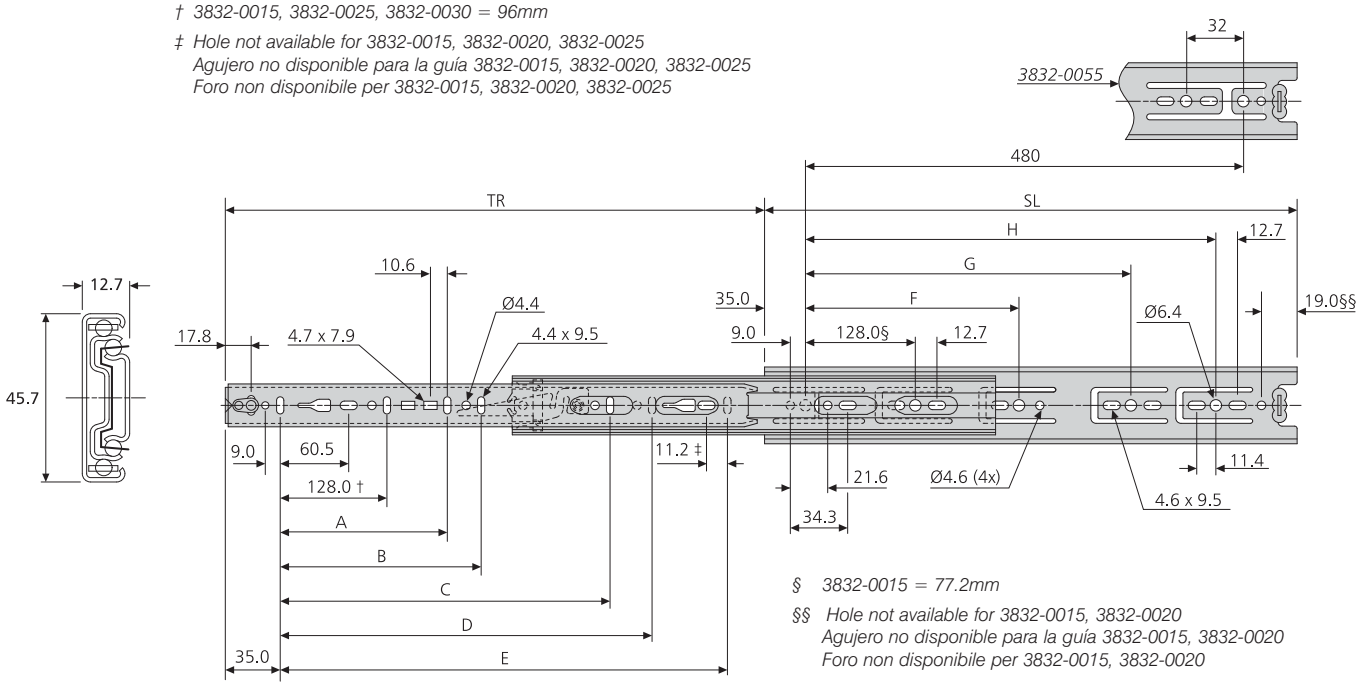

§ *3832-0015 = 77.2mm*

§§ *Hole not available for 3832-0015, 3832-0020*
Agujero no disponible para la guía 3832-0015, 3832-0020
Foro non disponibile per 3832-0015, 3832-0020

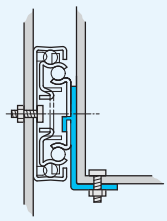

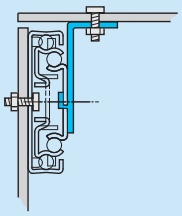

Accuride reserve the right to alter specifications without notice
Accuride se reserva el derecho de alterar las especificaciones sin aviso previo
Accuride si riserva il diritto di apportare modifiche senza ulteriore comunicazione

3832

3832	mm										kg	
	SL	TR	A	B	C	D	E	F	G	H	W	L
*3832-0015	148	140	-	-	-	-	-	-	-	-	0.44	50
*3832-0020	199	203	-	-	-	-	141	-	-	-	0.62	50
*3832-0025	250	243	-	-	-	-	192	-	-	-	0.79	50
*3832-0030	300	305	-	-	-	-	242	224	-	-	0.95	50
*3832-0035	350	356	-	-	-	-	292	224	-	-	1.1	50
*3832-0040	400	406	-	-	-	-	342	224	320	-	1.27	50
*3832-0045	450	457	-	-	320	-	392	224	352	-	1.42	50
*3832-0050	500	508	-	-	320	-	442	224	416	-	1.58	50
*3832-0055	550	559	-	-	320	416	492	224	352	448	1.75	50
*3832-0060	600	610	224	-	416	-	542	224	352	480	1.91	50
*3832-0065	650	660	224	-	416	544	592	224	352	544	2.06	50
*3832-0070	700	711	224	288	416	544	642	224	352	544	2.22	50

** Prefix DZ for bright zinc plate, DB for black zinc plate, DW for white electro-plate*

** Prefijo DZ para cinc brillante, DB para negro, DW para blanco*

** Prefisso DZ per passivazione brillante, DB per passivazione nera, DW per bianco*

Notes:

- *Fixing recommendation: M4 screw*
- *For brackets refer to page 59*
- *Horizontal mounting not recommended*
- *DW3832 - Load rating up to 45kg*

Notas:

- *Recomendaciones de montaje: tornillo M4*
- *Para escuadras, consúltese la página 59*
- *Montaje horizontal no recomendado*
- *DW3832 - Capacidades de carga hasta 45kg*

Note:

- *Consigli per il fissaggio: vite M4*
- *Per le staffe fare riferimento alla pagina 59*
- *Non si consiglia il montaggio orizzontale*
- *DW3832 - Portata fino a 45kg*

Accuride reserve the right to alter specifications without notice
Accuride se reserva el derecho de alterar las especificaciones sin aviso previo
Accuride si riserva il diritto di apportare modifiche senza ulteriore comunicazione

3832SC/3832HDSC

- Two self close options
- Closing/opening force - SC: 14 - 27N per slide HDSC: 27 - 41N per slide
- Load rating up to 50kg
- 100% extension
- 12.7mm slide thickness (14mm with mounting bracket)
- Optional clip-on bracket for bottom & platform mounting
- Front disconnect
- Hold-in
- Cam drawer adjust (3.2mm)

10,000

- Dos opciones de auto cierre
- Fuerza de abertura/cierre SC: 14 - 27N por guía HDSC: 27 - 41N por guía
- Capacidad de carga hasta 50kg
- 100% extensión
- Espesor de la guía de 12,7mm (14mm con escuadra de montaje)
- Escuadra opcional para montaje en la base del cajón o en plataforma
- Dispositivo de desconexión frontal
- Dispositivo de sujeción en posición cerrada
- Ajuste de cajón por leva (3,2mm)

- Due opzioni di chiusura automatica
- Forza di chiusura/apertura SC: 14 - 27N per guida HDSC: 27 - 41N per guida
- Portata fino a 50kg
- Estrazione 100%
- Spessore guida 12,7mm (14mm con staffa di montaggio)
- Staffa opzionale a clip per montaggio sul fondo o su piattaforma
- Sgancio frontale
- Trattenimento in posizione di chiusura
- Regolazione cassetto tramite camma (3,2mm)

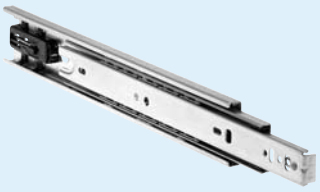

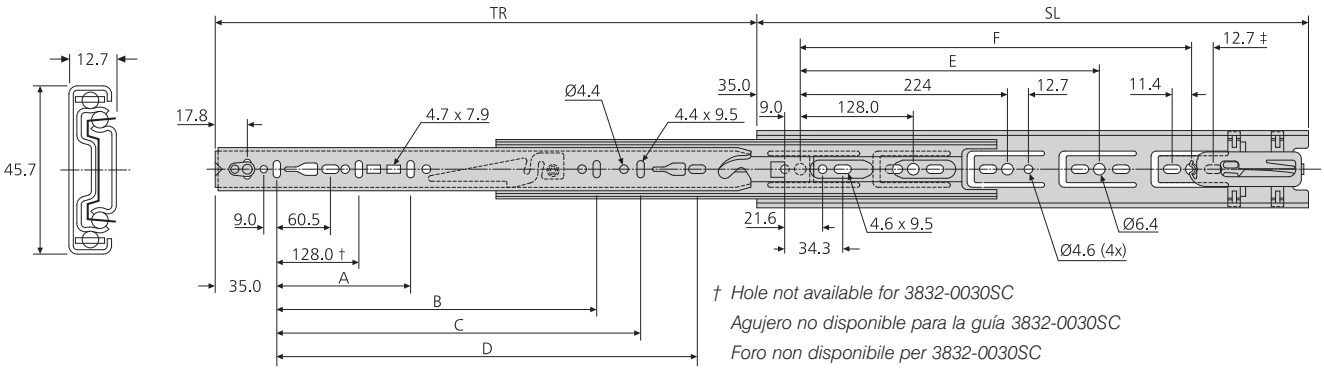

† *Hole not available for 3832-0030SC*
Agujero no disponible para la guía 3832-0030SC
Foro non disponibile per 3832-0030SC

‡ *Hole not available for 3832-0040SC/HDSC & 3832-0050SC/HDSC*
Agujero no disponible para la guía 3832-0040SC/HDSC & 3832-0050SC/HDSC
Foro non disponibile per 3832-0040SC & 3832-0050SC/HDSC

3832SC/ 3832HDSC	mm								kg	
	SL	TR	A	B	C	D	E	F	W	L
*3832-0030SC	300	286	-	-	-	231	-	-	0.95	50
DZ3832-0030HDSC	300	286	-	-	-	231	-	-	0.95	50
*3832-0035SC	350	356	-	-	-	281	-	-	1.1	50
DZ3832-0035HDSC	350	356	-	-	-	281	-	-	1.1	50
*3832-0040SC	400	406	-	-	-	331	288	-	1.27	50
DZ3832-0040HDSC	400	406	-	-	-	331	288	-	1.27	50
*3832-0045SC	450	457	-	320	-	381	320	-	1.42	50
DZ3832-0045HDSC	450	457	-	320	-	381	320	-	1.42	50
*3832-0050SC	500	508	-	-	-	431	384	-	1.58	50
DZ3832-0050HDSC	500	508	-	-	-	431	384	-	1.58	50
*3832-0055SC	550	559	-	416	-	481	416	-	1.75	50
DZ3832-0055HDSC	550	559	-	416	-	481	416	-	1.75	50
*3832-0060SC	600	610	224	416	-	531	352	480	1.91	50
DZ3832-0060HDSC	600	610	224	416	-	531	352	480	1.91	50
*3832-0065SC	650	660	224	416	544	581	352	512	2.06	50
DZ3832-0065HDSC	650	660	224	416	544	581	352	512	2.06	50

** 3832SC only prefix DZ for bright zinc plate, DB for black zinc plate, DW for white electro-plate*
** 3832SC - sólo lleva el prefijo DZ para cinc brillante, DB para negro, DW para blanco*
** 3832SC solo prefisso DZ per passivazione brillante, DB per passivazione nera, DW per bianco*

Accuride reserve the right to alter specifications without notice
Accuride se reserva el derecho de alterar las especificaciones sin aviso previo
Accuride si riserva il diritto di apportare modifiche senza ulteriore comunicazione

3832SC/3832HDSC

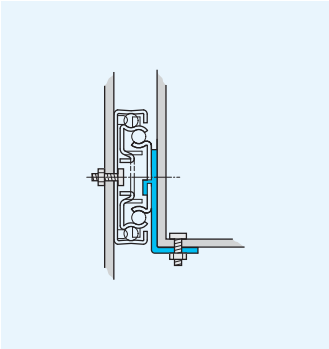

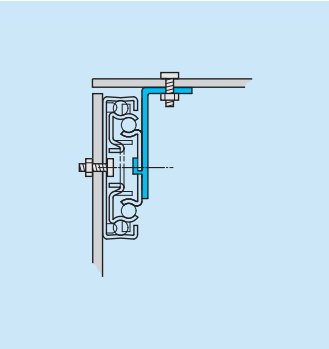

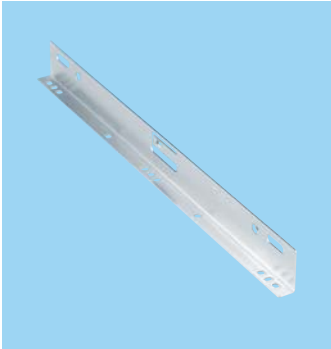

Notes:

- *Fixing recommendation: M4 screw*
- *For brackets refer to page 59*
- *Horizontal mounting not recommended*
- *DW3832SC - Load rating up to 45kg*

Notas:

- *Recomendaciones de montaje: tornillo M4*
- *Para escuadras, consúltese la página 59*
- *Montaje horizontal no recomendado*
- *DW3832SC - Capacidades de carga hasta 45kg*

Note:

- *Consigli per il fissaggio: vite M4*
- *Per le staffe fare riferimento alla pagina 59*
- *Non si consiglia il montaggio orizzontale*
- *DW3832SC - Portata fino a 45kg*

Accuride reserve the right to alter specifications without notice
Accuride se reserva el derecho de alterar las especificaciones sin aviso previo
Accuride si riserva il diritto di apportare modifiche senza ulteriore comunicazione

3832DO

- Hold-out in open position
- Load rating up to 50kg
- 100% extension
- 12.7mm slide thickness (14mm with mounting bracket)
- Optional clip-on bracket for bottom and platform mounting
- Front disconnect
- Hold-in
- Cam drawer adjust (3.2mm)

10,000

- Dispositivo de sujeción en posición abierta
- Capacidad de carga hasta 50kg
- 100% extensión
- Espesor de la guía de 12,7mm (14mm con escuadra de montaje)
- Escuadra opcional para montaje en la base del cajón o en plataforma
- Dispositivo de desconexión frontal
- Dispositivo de sujeción en posición cerrada
- Ajuste de cajón por leva (3,2mm)

- Trattenimento in posizione di apertura
- Portata fino a 50kg
- Estrazione 100%
- Spessore guida 12,7mm (14mm con staffa di montaggio)
- Staffa opzionale a clip per montaggio sul fondo o su piattaforma
- Sgancio frontale
- Trattenimento in posizione di chiusura
- Regolazione cassetto tramite camma (3,2mm)

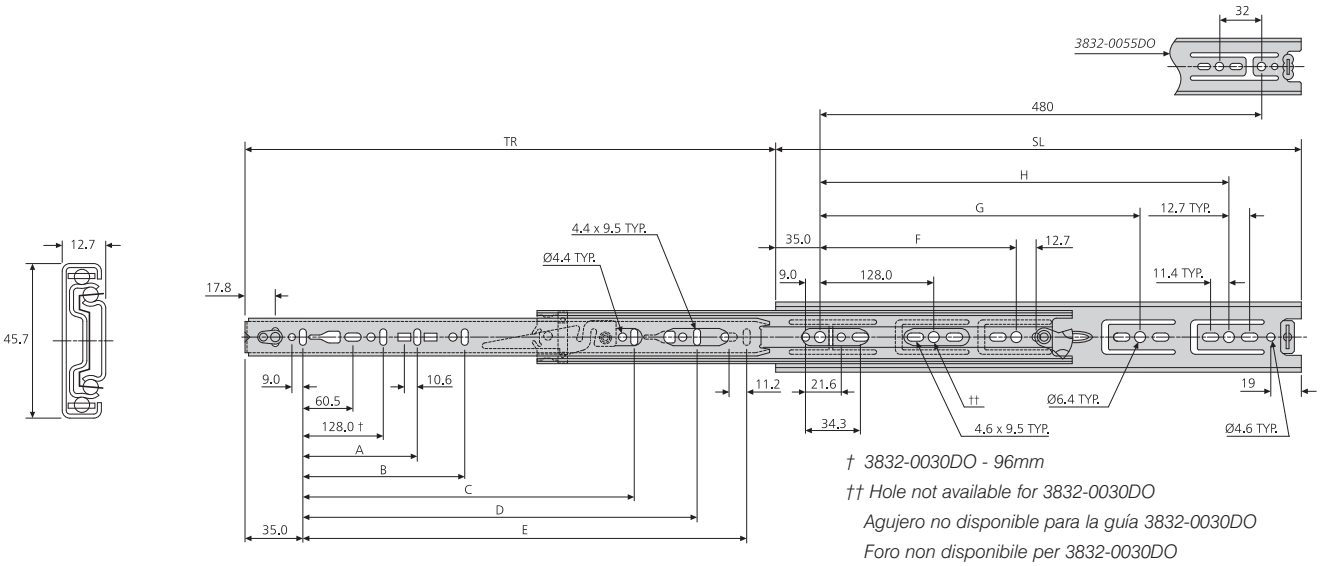

† 3832-0030DO - 96mm

†† Hole not available for 3832-0030DO

Agujero no disponible para la guía 3832-0030DO

Foro non disponibile per 3832-0030DO

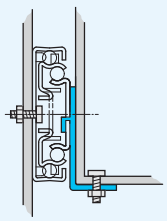

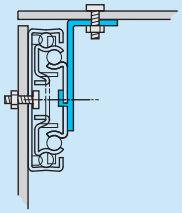

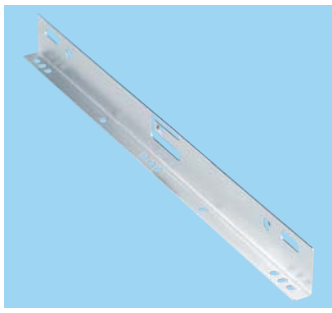

Accuride reserve the right to alter specifications without notice
Accuride se reserva el derecho de alterar las especificaciones sin aviso previo
Accuride si riserva il diritto di apportare modifiche senza ulteriore comunicazione

3832DO

3832DO	mm										kg	
	SL	TR	A	B	C	D	E	F	G	H	W	L
DZ3832-0030DO	300	305	-	-	-	-	242	224	-	-	0.95	50
DZ3832-0035DO	350	356	-	-	-	-	292	224	-	-	1.1	50
DZ3832-0040DO	400	406	-	-	-	-	342	224	320	-	1.27	50
DZ3832-0045DO	450	457	-	-	320	-	392	-	352	-	1.42	50
DZ3832-0050DO	500	508	-	-	320	-	442	-	416	-	1.58	50
DZ3832-0055DO	550	559	-	-	320	416	492	-	352	-	1.75	50
DZ3832-0060DO	600	610	224	-	416	-	542	224	352	480	1.91	50
DZ3832-0065DO	650	660	224	-	416	544	592	224	352	544	2.06	50
DZ3832-0070DO	700	711	224	288	416	544	642	224	352	544	2.22	50

Notes:

- *Fixing recommendation: M4 screw*
- *For brackets refer to page 59*
- *Horizontal mounting not recommended*

Notas:

- *Recomendaciones de montaje: tornillo M4*
- *Para escuadras, consúltese la página 59*
- *Montaje horizontal no recomendado*

Note:

- *Consigli per il fissaggio: vite M4*
- *Per le staffe fare riferimento alla pagina 59*
- *Non si consiglia il montaggio orizzontale*

Accuride reserve the right to alter specifications without notice
Accuride se reserva el derecho de alterar las especificaciones sin aviso previo
Accuride si riserva il diritto di apportare modifiche senza ulteriore comunicazione

DH3832

- Corrosion resistant for harsh environments
- Load rating up to 50kg
- 100% extension
- 12.7mm slide thickness
- 8 times more protection than regular zinc finish
- Stainless steel ball retainer, ball bearings and rivets
- Hold-in
- Front disconnect
- Cam drawer adjust (3.2mm)

10,000

- Resistente a la corrosión para entornos agresivos
- Capacidad de carga hasta 50kg
- 100% extensión
- Espesor de la guía de 12,7mm
- Proporciona una protección 8 veces mayor que el acabado zincado estandar
- Retenedor de bolas, cojinetes de bolas y remaches de acero inoxidable
- Dispositivo de sujeción en posición cerrada
- Dispositivo de desconexión frontal
- Ajuste de cajón por leva (3,2mm)

- Resistente alla corrosione per ambienti rigorosi
- Portata fino a 50kg
- Estrazione 100%
- Spessore guida 12,7mm
- Protezione 8 volte superiore alla normale finitura zincata
- Rivetti, sfere e gabbie portasfera in acciaio inossidabile
- Trattenimento in posizione di chiusura
- Sgancio frontale
- Regolazione cassetto tramite camma (3,2mm)

† *3832-0015, 3832-0025, 3832-0030 = 96mm*

‡ *Hole not available for 3832-0015, 3832-0020, 3832-0025*
Agujero no disponible para la guía 3832-0015, 3832-0020, 3832-0025
Foro non disponibile per 3832-0015, 3832-0020, 3832-0025

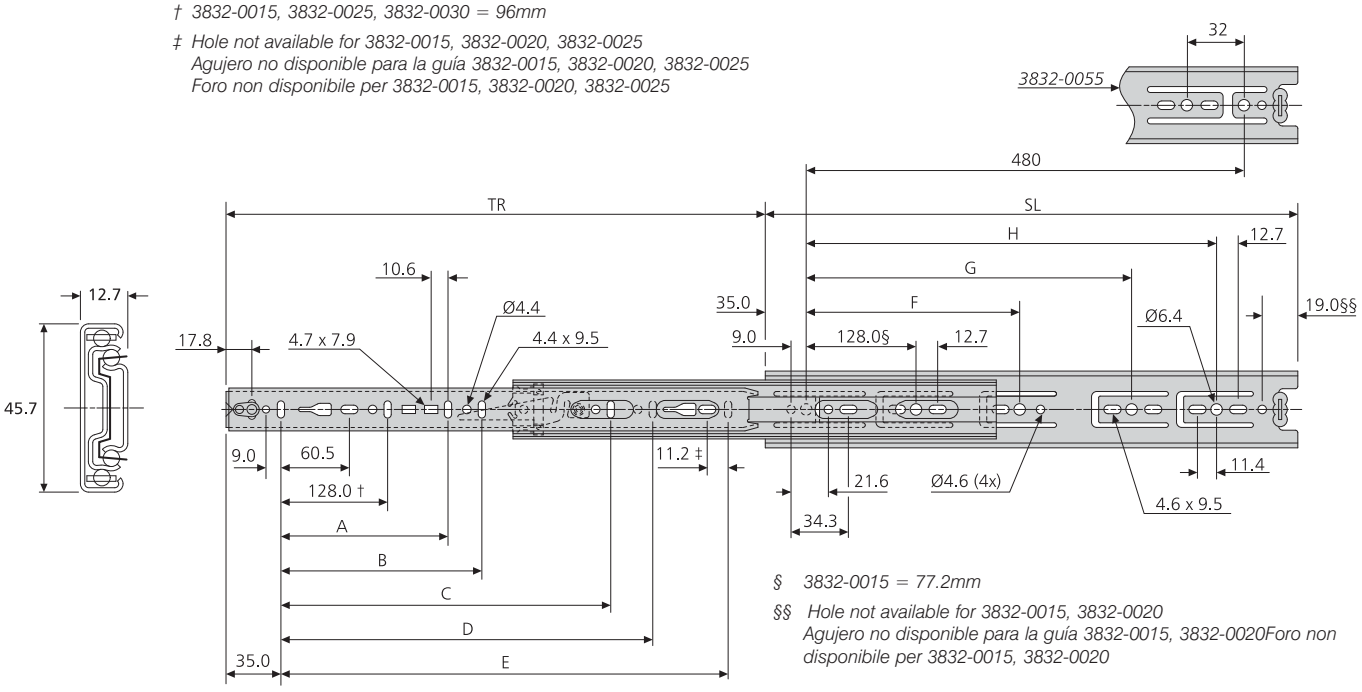

§ *3832-0015 = 77.2mm*

§§ *Hole not available for 3832-0015, 3832-0020*
Agujero no disponible para la guía 3832-0015, 3832-0020Foro non disponibile per 3832-0015, 3832-0020

Accuride reserve the right to alter specifications without notice
Accuride se reserva el derecho de alterar las especificaciones sin aviso previo
Accuride si riserva il diritto di apportare modifiche senza ulteriore comunicazione

DH3832

DH3832	mm										kg	
	SL	TR	A	B	C	D	E	F	G	H	W	L
DH3832-0015	148	140	-	-	-	-	-	-	-	-	0.44	50
DH3832-0020	199	203	-	-	-	-	141	-	-	-	0.62	50
DH3832-0025	250	243	-	-	-	-	192	-	-	-	0.79	50
DH3832-0030	300	305	-	-	-	-	242	224	-	-	0.95	50
DH3832-0035	350	356	-	-	-	-	292	224	-	-	1.1	50
DH3832-0040	400	406	-	-	-	-	342	224	320	-	1.27	50
DH3832-0045	450	457	-	-	320	-	392	224	352	-	1.42	50
DH3832-0050	500	508	-	-	320	-	442	224	416	-	1.58	50
DH3832-0055	550	559	-	-	320	416	492	224	352	448	1.75	50
DH3832-0060	600	610	224	-	416	-	542	224	352	480	1.91	50
DH3832-0065	650	660	224	-	416	544	592	224	352	544	2.06	50
DH3832-0070	700	711	224	288	416	544	642	224	352	544	2.22	50

Notes:

- *Fixing recommendation: M4 screw*
- *Horizontal mounting not recommended*

Notas:

- *Recomendaciones de montaje: tornillo M4*
- *Montaje horizontal no recomendado*

Note:

- *Consigli per il fissaggio: vite M4*
- *Non si consiglia il montaggio orizzontale*

Accuride reserve the right to alter specifications without notice
Accuride se reserva el derecho de alterar las especificaciones sin aviso previo
Accuride si riserva il diritto di apportare modifiche senza ulteriore comunicazione

- Clip-on bracket for 2109, 2132, 3732 and 3832 series slides
- Bottom and platform mounting options

- Escuadra para las guías de las series 2109, 2132 y 3832
- Opciones de montaje en la base del cajón o en plataforma

- Staffe a clip per le guide serie 2109, 2132 & 3832
- Opzioni montaggio sul fondo & a piattaforma

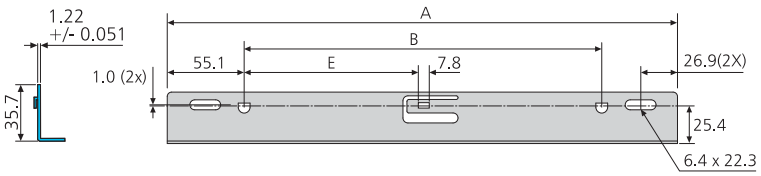

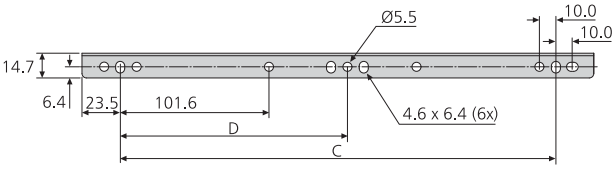

2132

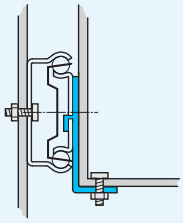

2132

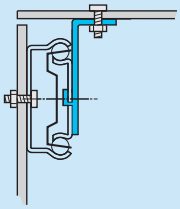

3832

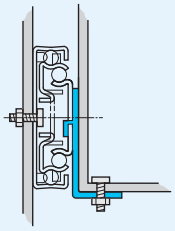

3832

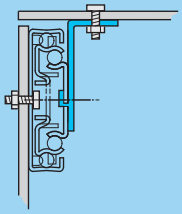

633xx	mm					
	Slide/Guías/Guida	A	B	C	D	E
*63335-2	3832-35	346.7	236.5	300.0	150.0	114.4
*63340-2	3832-40 2132-40	396.7	286.6	350.0	175.0	139.4
*63345-2	3832-45 2132-45/60/65/70	446.8	336.6	400.0	200.0	164.4
*63350-2	3832-50 2132-50	496.8	386.6	450.0	225.0	189.4
*63355-2	3832-55/60/65/70 2132-55	546.8	436.6	500.0	250.0	214.4

** Prefix DZ for zinc plate, DB for black zinc plate, DW for white electro-plate*

** Prefijo DZ para placa de cinc brillante, DB para placa negra, DW para placa galvanizada blanca*

** Prefisso DZ per zincatura brillante, DB per cromatura nera, DW per elettroplaccatura bianca*

Notes:

- *Fixing recommendation: M4 screw*
- *Not 3832TR/HDTR/EC*

Notas:

- *Recomendaciones de montaje: tornillo M4*
- *No 3832TR/HDTR/EC*

Note:

- *Consigli per il fissaggio: vite M4*
- *Escluso 3832TR/HDTR/EC*

Accuride reserve the right to alter specifications without notice
Accuride se reserva el derecho de alterar las especificaciones sin aviso previo
Accuride si riserva il diritto di apportare modifiche senza ulteriore comunicazione

7400-50SC

- Self-close (lengths 500-700mm)
- Load rating up to 45kg
- 100%+ extension
- 13mm slide thickness
- Hold-in
- Bayonet mounting

80,000

- Cierre automático (longitudes 500-700mm)
- Capacidad de carga hasta 45kg
- 100%+ extensión
- Espesor de la guía de 13mm
- Dispositivo de sujeción en posición cerrada
- Montaje por bayoneta

- Chiusura automatica (lunghezze 500-700mm)
- Portata fino a 45kg
- Estrazione 100%+
- Spessore guida 13mm
- Trattenimento in posizione di chiusura
- Montaggio a baionetta

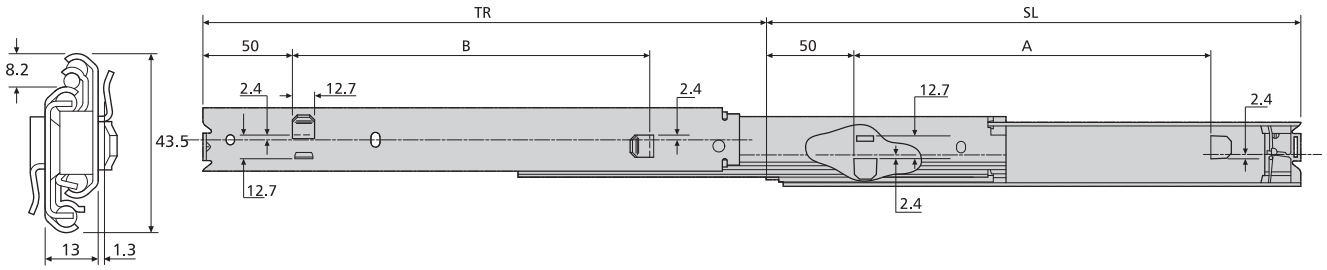

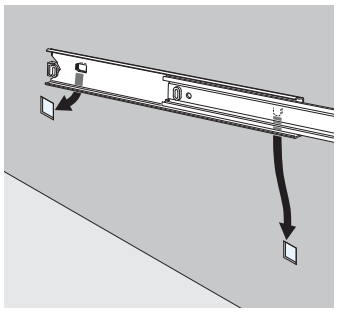

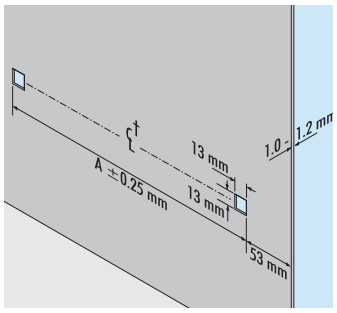

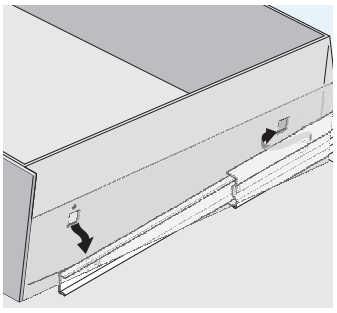

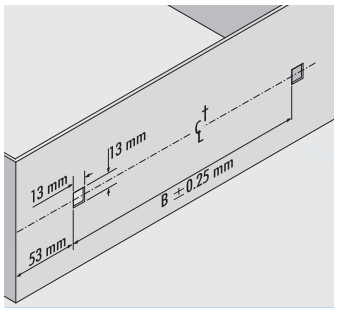

7400-50	mm				kg	
	SL	TR	A	B	W	L
DZ7400-5030-2	300	314	200	200	1.05	40
DZ7400-5035-2	350	364	250	250	1.23	41
DZ7400-5040-2	400	414	300	300	1.41	42
DZ7400-5045-2	450	464	350	350	1.59	45
DZ7400-5050SC-2	500	512.5	325	325	1.65	45
DZ7400-5055SC-2	550	562.5	375	375	1.73	43
DZ7400-5060SC-2	600	612.5	425	425	2.00	41
DZ7400-5065SC-2	650	662.5	475	475	2.20	39
DZ7400-5070SC-2	700	712.5	525	525	2.37	38

Notes:

- *Self-close is only available on lengths 500-700mm*
- *Bayonet mounting for metal cabinets and chassis walls of between 1.0-1.2mm thickness*

Notas:

- *Autocierre sólo es disponible en longitudes de 500-700mm*
- *Montaje por bayoneta para armarios de metal y bastidores de chapa de entre 1,0 y 1,2mm de grosor*

Note:

- *Il rientro automatico e' previsto solo per le lunghezze da 500 a 700mm*
- *Montaggio a baionetta per armadietti metallici e pareti telaio di spessore 1,0-1,2mm*

Accuride reserve the right to alter specifications without notice
Accuride se reserva el derecho de alterar las especificaciones sin aviso previo
Accuride si riserva il diritto di apportare modifiche senza ulteriore comunicazione

DA5321

- Aluminium
- Load rating up to 50kg
- 100%+ extension
- 19.1mm slide thickness
- Stainless steel ball retainer and ball bearings
- Hold-in

40,000

- Aluminio
- Capacidad de carga hasta 50kg
- 100%+ extensión
- Espesor de la guía de 19,1mm
- Retenedor de bolas y cojinetes de bolas de acero inoxidable
- Dispositivo de sujeción en posición cerrada

- Alluminio
- Portata fino a 50kg
- Estrazione 100%+
- Spessore guida 19,1mm
- Sfere e gabbie portasfera in acciaio inossidabile
- Trattenimento in posizione di chiusura

Aluminium
Aluminio
Alluminio

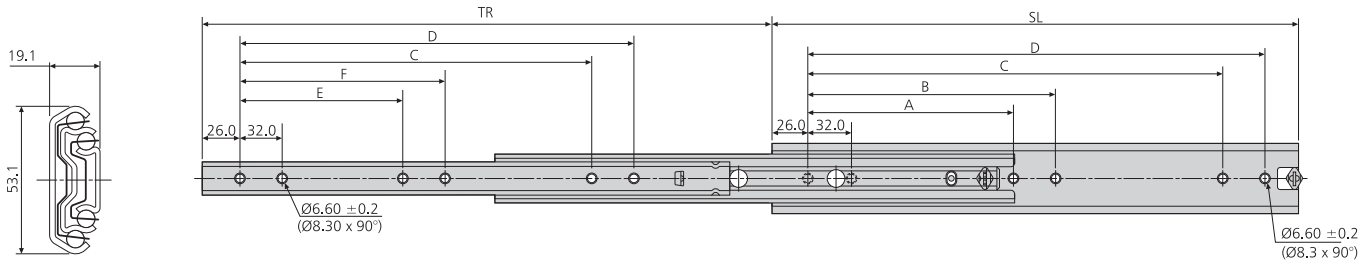

DA5321	mm								kg	
	SL	TR	A	B	C	D	E	F	W	L
DA5321-0030	300	323.5	-	-	192	224	-	-	0.72	40
DA5321-0035	350	373.5	-	-	224	256	-	-	0.85	43
DA5321-0040	400	423.5	160	192	288	320	128	160	0.98	45
DA5321-0045	450	473.5	160	192	320	352	128	160	1.11	48
DA5321-0050	500	523.5	192	224	384	416	160	192	1.24	50
DA5321-0055	550	573.5	192	224	416	448	160	192	1.38	50
DA5321-0060	600	623.5	256	288	480	512	192	256	1.52	50
DA5321-0065	650	673.5	256	288	544	576	192	256	1.66	50
DA5321-0070	700	723.5	288	320	576	608	256	288	1.80	50
DA5321-0080	790	803.5	352	384	672	704	320	352	2.08	40

Notes:

- *Fixing recommendation: M5 countersunk/ 6mm countersunk Euro screw*

Notas:

- *Recomendaciones de montaje: tornillo avellanado M5/tornillo avellanado euro de 6mm*

Note:

- *Consigli per il fissaggio: vite M5 a testa svasata/ vite Euro a testa svasata da 6mm*

Accuride reserve the right to alter specifications without notice
Accuride se reserva el derecho de alterar las especificaciones sin aviso previo
Accuride si riserva il diritto di apportare modifiche senza ulteriore comunicazione

Accuride reserve the right to alter specifications without notice
Accuride se reserva el derecho de alterar las especificaciones sin aviso previo
Accuride si riserva il diritto di apportare modifiche senza ulteriore comunicazione

Medium duty slides, load rating 51 - 99kg

Guías de carga media, carga 51 - 99kg

Guide per impieghi normali, portata 51 - 99kg

Model Modelo Modello	Load Kg Carga Portata	Travel Recorrido Corsa	Disconnect Desconexión Sgancio	Page Página Pagina
0115RS	60	Linear		64
0204	65	75%	●	65
DS2028	65	75%		66
DS0330	65	100%		67
2907	55	100%+	●	68
2907WB	55	100%+	●	69
5517-50	55	100%+		71
3301	68	100%+		72
3307	68	100%+	●	73
3308	68	100%+	●	74
0301	70	100%+		75
0305	70	100%+	●	76

Accuride reserve the right to alter specifications without notice
Accuride se reserva el derecho de alterar las especificaciones sin aviso previo
Accuride si riserva il diritto di apportare modifiche senza ulteriore comunicazione

0115RS

- Load rating up to 60kg
- Retainer synchronization
- Precise linear motion through the full travel
- Moving member fully supported on ball bearings at all times
- Slides sold singly

10,000

- Capacidad de carga hasta 60kg
- Retenedor de bolas sincronizado
- Movimiento lineal preciso en de todo el recorrido
- Elemento móvil completamente apoyado sobre cojinetes de bolas en todo momento
- Las guías se venden por unidades

- Portata fino a 60kg
- Sincronizzazione del movimento membro/gabbia portasfere
- Movimento lineare preciso su tutta la corsa
- L'elemento mobile è sempre sostenuto su sfere
- Guide vendute singolarmente

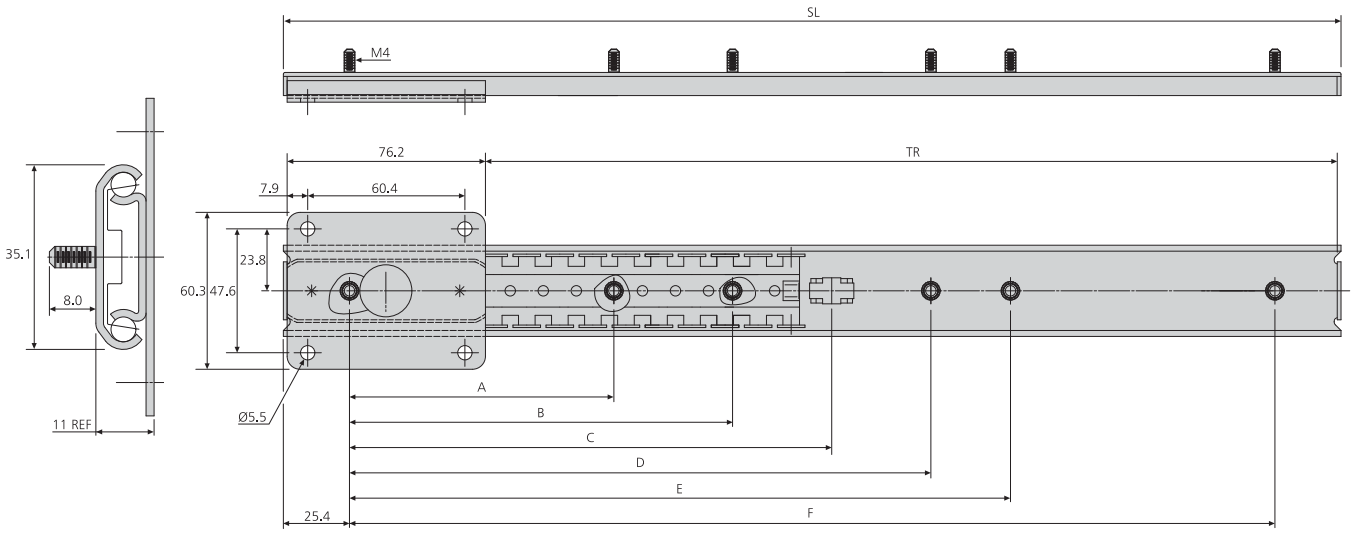

0115RS	mm								kg		
	SL	TR	A	B	C	D	E	F	W	†L*	††L*
DZ0115-0030RS	305	226	88.9	-	127.0	165.1	-	254.0	0.56	60	50
DZ0115-0035RS	356	276	101.6	-	152.4	203.2	-	304.8	0.62	60	50
DZ0115-0040RS	406	327	101.6	-	177.8	254.0	-	355.6	0.68	60	50
DZ0115-0045RS	457	378	127.0	-	203.2	279.4	-	406.4	0.74	60	50
DZ0115-0050RS	508	429	152.4	-	228.6	304.8	-	457.2	0.80	60	50
DZ0115-0055RS	559	480	177.8	-	254.0	330.2	-	508.0	0.94	60	50
DZ0115-0060RS	610	530	101.6	203.2	279.4	355.6	457.2	558.8	1.00	60	50
DZ0115-0065RS	660	581	127.0	254.0	304.8	355.6	482.6	609.6	1.08	60	50
DZ0115-0070RS	711	632	127.0	254.0	330.2	406.4	533.4	660.4	1.12	60	50
DZ0115-0080RS	813	734	152.4	304.8	381.0	457.2	609.6	762.0	1.18	60	50
DZ0115-0090RS	914	835	177.8	355.6	431.8	508.0	685.8	863.6	1.32	60	50
DZ0115-0100RS	1016	937	203.2	406.4	482.6	558.8	762.0	965.2	1.44	60	50

* *Load rating per pair of slides, with the load evenly distributed*
Carga nominal por par de guías, con un peso repartido uniformemente
La portata si intende per coppia di guide con carico uniformemente distribuito

† *Horizontal mount*
Montaje horizontal
Montaggio orizzontale

†† *Vertical mount*
Montaje vertical
Montaggio verticale

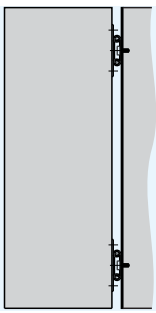

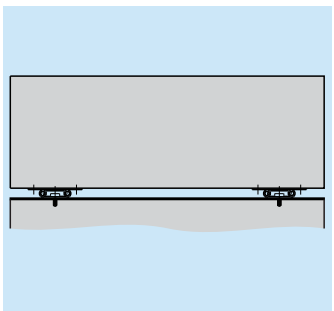

Notes:

- *Fixing recommendation: M5 screw*
- *Can be used upright as a non-load bearing guide*

Notas:

- *Recomendación de montaje: tornillo M5*
- *Se puede usar como un elemento de guiado montado de forma vertical siempre cuando, en esa posicion, la carga NO este en las guías*

Note:

- *Consigli per il fissaggio: vite M5*
- *Puo' essere utilizzata in verticale come una guida senza necessita' di portata*

Accuride reserve the right to alter specifications without notice
Accuride se reserva el derecho de alterar las especificaciones sin aviso previo
Accuride si riserva il diritto di apportare modifiche senza ulteriore comunicazione

- Load rating up to 65kg
- 75% extension slide
- 9.5mm slide thickness
- Front disconnect
- Lock-out
- Optional enclosure mounting brackets

10,000

- Capacidad de carga hasta 65kg
- 75% extensión
- Espesor de la guía de 9.5mm
- Dispositivo de desconexión frontal
- Dispositivo de bloqueo en posición abierta
- Escuadras de montaje en armarios opcionales

- Portata fino a 65kg
- Estrazione 75%
- Spessore guida 9,5mm
- Sgancio frontale
- Blocco in posizione di apertura
- Staffe opzionali di montaggio per armadi rack

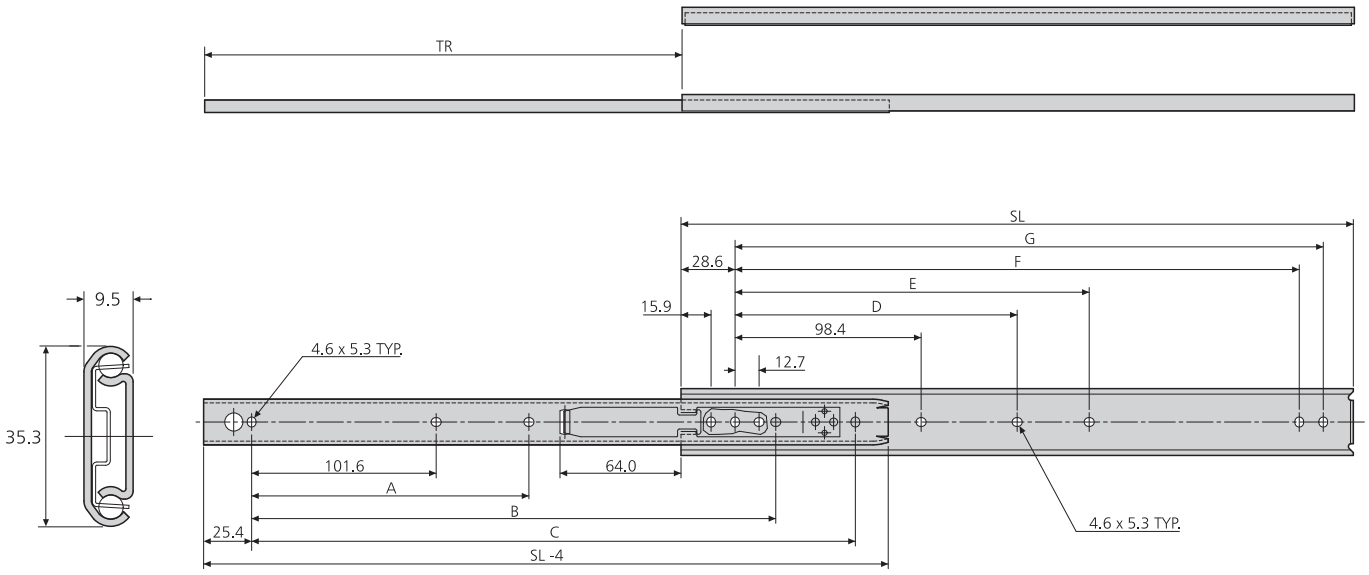

0204	mm									kg	
	SL	TR	A	B	C	D	E	F	G	W	L
DZ0204-0012	305	201.5	-	215.9	254.0	-	136.5	247.6	260.3	0.63	65
DZ0204-0014	356	252.5	-	266.7	304.8	-	187.3	298.4	311.1	0.73	65
DZ0204-0016	406	303.0	-	317.5	355.6	-	238.1	349.2	361.9	0.84	60
DZ0204-0018	457	329.0	203.2	342.9	406.4	200.0	288.9	400.0	412.7	0.94	55
DZ0204-0020	508	379.5	228.6	393.7	457.2	225.4	339.7	450.8	463.5	1.05	50
DZ0204-0022	559	405.0	254.0	419.1	508.0	250.8	390.5	501.6	514.3	1.15	40
DZ0204-0024	610	430.5	279.4	444.5	558.8	276.2	441.3	552.4	565.1	1.27	35
DZ0204-0026	660	481.5	304.8	495.3	609.6	301.6	492.1	603.2	615.9	1.37	30
DZ0204-0028	711	506.5	330.2	520.7	660.4	327.0	542.9	654.0	666.7	1.47	30

Notes:

- *Fixing recommendation: M4 screw*
- *For enclosure mounting brackets refer to page 103*
- *For cable carriers refer to page 101*

Notas:

- *Recomendación de montaje: tornillo M4*
- *Para escuadras de montaje en armarios, consúltese la página 103*
- *Para portadores de cables, consúltese la página 101*

Note:

- *Consigli per il fissaggio: vite M4*
- *Per le staffe di montaggio rack, fare riferimento a pagina 103*
- *Per i portacavi, fare riferimento a pagina 101*

Accuride reserve the right to alter specifications without notice
Accuride se reserva el derecho de alterar las especificaciones sin aviso previo
Accuride si riserva il diritto di apportare modifiche senza ulteriore comunicazione

DS2028

- High grade stainless steel
- Load rating up to 65kg
- 75% extension
- 9.5mm slide thickness
- Hold-in
- Ideal for environments where mild steel might be subject to corrosion

10,000

- Acero inoxidable de alta calidad
- Capacidad de carga hasta 65kg
- 75% extensión
- Espesor de la guía de 9,5mm
- Dispositivo de sujeción en posición cerrada
- Ideal para entornos en los que el acero dulce podría estar sujeto a corrosión

- Finitura in acciaio inossidabile
- Portata fino a 65kg
- Estazione 75%
- Spessore guida 9,5mm
- Trattenimento in posizione di chiusura
- Ideale per ambienti in cui l'acciaio dolce può essere soggetto a corrosione

Stainless steel
Acero inoxidable
Acciaio inossidabile

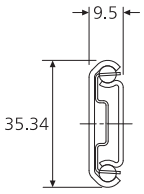

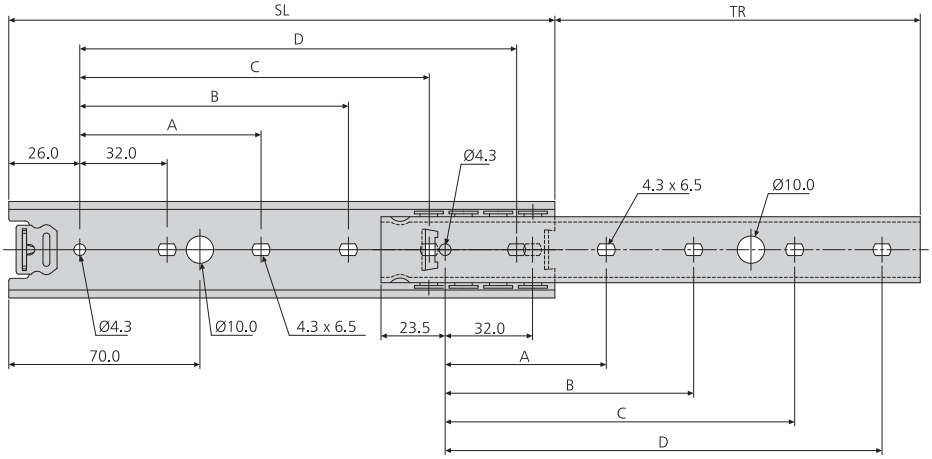

DS2028	mm						kg	
	SL	TR	A	B	C	D	W	L
DS2028-0030	300	209	96	128	224	256	0.54	65
DS2028-0035	350	245	96	128	256	288	0.62	63
DS2028-0040	400	282	160	192	320	352	0.70	59
DS2028-0045	450	320	160	192	384	416	0.80	57
DS2028-0050	500	357	192	224	416	448	0.88	53
DS2028-0055	550	394	192	224	480	512	0.96	50
DS2028-0060	600	432	224	256	512	544	1.02	46
DS2028-0065	650	469	224	256	576	608	1.14	43
DS2028-0070	700	506	256	288	608	640	1.22	42

Notes:

- *Fixing recommendation: M4 screw*

Notas:

- *Recomendaciones de montaje: tornillo 4mm*

Note:

- *Consigli per il fissaggio: vite 4mm*

Accuride reserve the right to alter specifications without notice
Accuride se reserva el derecho de alterar las especificaciones sin aviso previo
Accuride si riserva il diritto di apportare modifiche senza ulteriore comunicazione

DS0330

- High grade stainless steel
- Load rating up to 65kg
- 100% extension
- 19.1mm slide thickness
- Hold-in
- Ideal for environments where mild steel might be subject to corrosion

80,000

- Acero inoxidable de alta calidad
- Capacidad de carga hasta 65kg
- 100% extensión
- Espesor de la guía de 19.1mm
- Dispositivo de sujeción en posición cerrada
- Ideal para entornos en los que el acero dulce podría estar sujeto a corrosión

- Acciaio inossidabile di alta qualità
- Portata fino a 65kg
- Estrazione 100%
- Spessore guida 19,1mm
- Trattenimento in posizione di chiusura
- Ideale per ambienti in cui l'acciaio dolce può essere soggetto a corrosione

Stainless steel
Acero inoxidable
Acciaio inossidabile

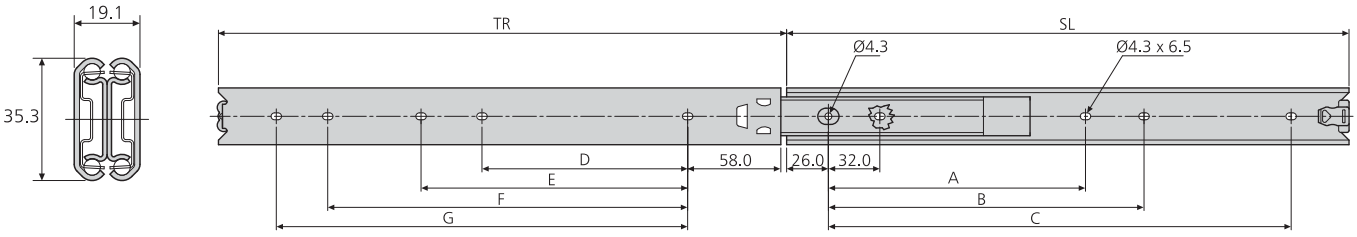

DS0330	mm									kg	
	SL	TR	A	B	C	D	E	F	G	W	L
DS0330-0030	300	304.5	-	192	224	-	-	192	224	1.15	50
DS0330-0035	350	354.0	-	224	256	-	-	224	256	1.36	55
DS0330-0040	400	403.0	-	192	320	160	-	288	320	1.46	55
DS0330-0045	450	452.0	-	224	352	192	-	320	352	1.66	65
DS0330-0050	500	501.0	256	288	416	224	256	384	416	1.88	55
DS0330-0055	550	550.5	288	320	480	256	288	416	448	2.06	50
DS0330-0060	600	600.0	320	352	512	288	320	480	512	2.27	45
DS0330-0070	700	698.0	352	384	608	320	352	576	608	2.70	35

Notes:

- *Fixing recommendation: M4 screw*

Notas:

- *Recomendaciones de montaje: tornillo M4*

Note:

- *Consigli per il fissaggio: vite M4*

Accuride reserve the right to alter specifications without notice
Accuride se reserva el derecho de alterar las especificaciones sin aviso previo
Accuride si riserva il diritto di apportare modifiche senza ulteriore comunicazione

2907

- Load rating up to 55kg
- 100% + extension
- 9.6mm slide thickness
- Lock-out
- Front disconnect
- Optional enclosure mounting brackets

10,000

- Capacidad de carga hasta 55kg
- 100% + extensión
- Espesor de la guía de 9.6mm
- Dispositivo de bloqueo en posición abierta
- Dispositivo de desconexión frontal
- Escuadras de montaje en armarios opcionales

- Portata fino a 55kg
- Estrazione 100%+
- Spessore guida 9,6mm
- Blocco in posizione di apertura
- Sgancio frontale
- Staffe opzionali di montaggio per armadi rack

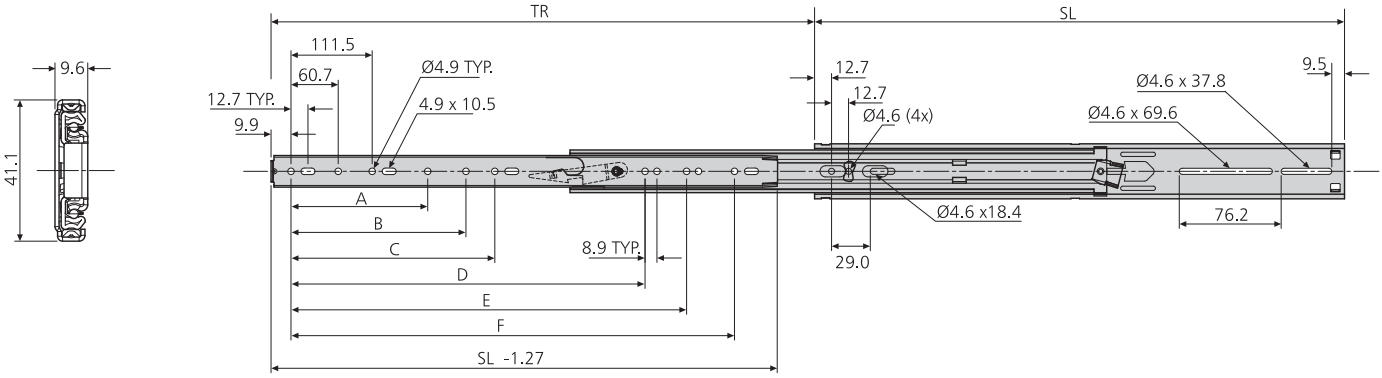

2907	mm								kg	
	SL	TR	A	B	C	D	E	F	W	L
DZ2907-0012	305	356	-	-	-	-	-	235.0	1.2	30
DZ2907-0014	356	406	-	-	-	-	-	285.8	1.4	35
DZ2907-0016	406	457	162.6	-	-	-	-	336.5	1.6	45
DZ2907-0018	457	508	-	-	164.8	314.3	-	387.3	1.8	50
DZ2907-0020	508	559	-	172.1	203.2	356.2	-	438.1	2.0	55
DZ2907-0022	559	610	-	-	213.0	407.0	-	488.9	2.2	55
DZ2907-0024	610	660	254.0	273.7	-	-	457.8	539.7	2.4	50
DZ2907-0026	660	711	140.3	232.4	269.1	416.6	508.6	590.5	2.6	50
DZ2907-0028	711	762	191.1	283.2	304.8	467.4	559.4	641.4	2.8	50
DZ2907-0030	762	813	-	241.9	319.9	518.2	610.2	692.1	3.0	50

Notes:

- *Fixing recommendation: M4 screw*
- *For enclosure mounting brackets refer to page 103*
- *For cable carriers refer to page 101*

Notas:

- *Recomendación de montaje: tornillo M4*
- *Para escuadras de montaje en armarios, consúltese la página 103*
- *Para portadores de cables, consúltese la página 101*

Note:

- *Consigli per il fissaggio: vite M4*
- *Per le staffe di montaggio rack, fare riferimento a pagina 103*
- *Per i portacavi, fare riferimento a pagina 101*

Accuride reserve the right to alter specifications without notice
Accuride se reserva el derecho de alterar las especificaciones sin aviso previo
Accuride si riserva il diritto di apportare modifiche senza ulteriore comunicazione

2907WB

- White box slide (unbranded servers)
- For 1U to 4U chassis
- Load rating up to 55kg
- 100%+ extension
- 9.6mm slide thickness
- Lock-out
- Front disconnect
- Enclosure mounting brackets included
- Fixing hardware included

2,000

- Guías para racks de marcas blancas
- Para bastidores de 1U a 4U
- Capacidad de carga hasta 55kg
- 100%+ extensión
- Espesor de la guía de 9.6mm
- Dispositivo de bloqueo en posición abierta
- Dispositivo de desconexión frontal
- Escuadras de montaje en armarios incluidas
- Accesorios de montaje incluidos

- Guida white box per server non di marca
- Per telai 1U e 4U
- Portata fino a 55kg
- Estrazione 100%+
- Spessore guida 9,6mm
- Blocco in posizione di apertura
- Sgancio frontale
- Staffe per il montaggio in vani comprese
- Elementi di fissaggio inclusi

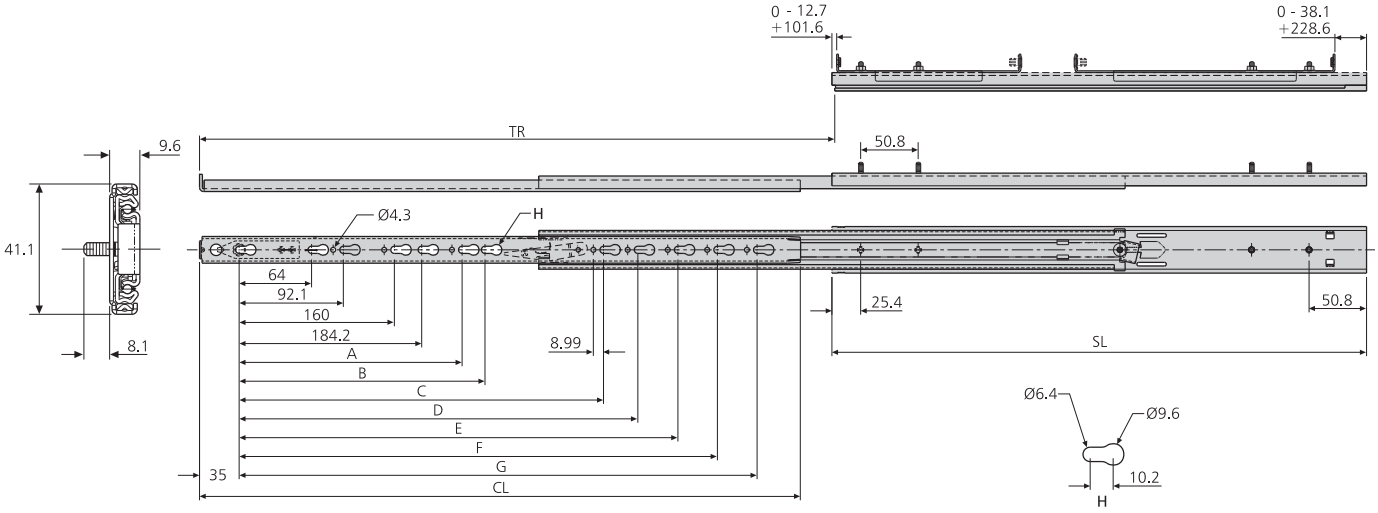

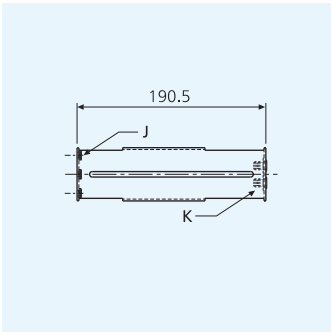

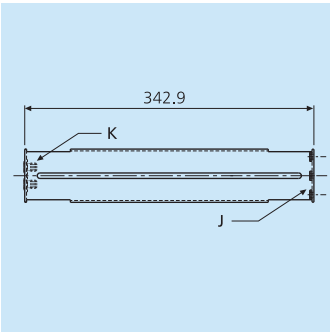

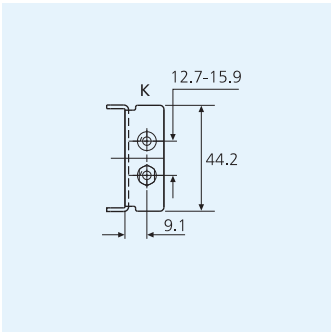

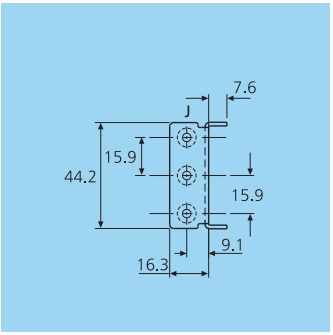

2907WB	mm									
	SL	CL	TR	A	B	C	D	E	F	G
DZ2907-0022WB-2	584	558	610	-	-	368.3	416	460.4	-	-
DZ2907-0024WB-2	635	608	660	-	-	368.3	416	460.4	512	-
DZ2907-0026WB-2	686	659	711	256	276.2	-	416	460.4	512	552.5

Accuride reserve the right to alter specifications without notice
Accuride se reserva el derecho de alterar las especificaciones sin aviso previo
Accuride si riserva il diritto di apportare modifiche senza ulteriore comunicazione

2907WB

Notes:

- *Load rating is based on a 406mm wide chassis cycled 2,000 times*
- *Each part number includes: 1 pair of slides, 2 x front brackets, 2 x rear brackets, 8 x thumb screws, 8 x keep nuts*
- *Fixing recommendation: M4 button head*
- *For a front flush fascia use a No. 8-32 with Fillister head and cage nut.*
- *For cable carriers refer to page 101. Suitability dependent on server depth.*

Notas:

- *La capacidad de carga está basada en un chasis de 406 mm de anchura con un ciclo de 2,000 movimientos*
- *Cada referencia de pieza incluye: 1 par de guías, 2 escuadras delanteras, 2 escuadras traseras, 8 tornillos de mariposa y 8 tuercas prisioneras.*
- *Recomendación de montaje: tornillo M4 de cabeza redonda*
- *Para una tabica delantera enrasada use un tornillo No. 8-32 con cabeza cilíndrica ranurada y tuerca de jaula*
- *Para portadores de cables, consúltese la página 101. Los portadores más idóneos son dependientes de la profundidad de los servidores.*

Note:

- *La portata è basata su un telaio di 406mm di larghezza sottoposto a 2,000 cicli*
- *Ogni numero parte comprende: 1 coppia di guide, 2 x staffe anteriori, 2 x staffe posteriori, 8 x viti ad alette, 8 x dadi di ritegno*
- *Consigli per il fissaggio: viti M4 a testa bombata*
- *Per la fascia frontale a filo utilizzare da 8 a 32 viti con testa cilindrica e dado in gabbia*
- *Per i portacavi, fare riferimento a pagina 101. Adattabilita' in funzione della profondita' del server*

Accuride reserve the right to alter specifications without notice
Accuride se reserva el derecho de alterar las especificaciones sin aviso previo
Accuride si riserva il diritto di apportare modifiche senza ulteriore comunicazione

5517-50

- Load rating up to 55kg
- 100% + extension
- 17.5mm slide thickness
- Bayonet mounting
- Hold-in

80,000

- Capacidad de carga hasta 55kg
- 100% + extensión
- Espesor de la guía de 17.5mm
- Montaje en bayoneta
- Dispositivo de sujeción en posición cerrada

- Portata fino a 55kg
- Estrazione 100%+
- Spessore guida 17,5mm
- Montaggio a baionetta
- Trattenimento in posizione di chiusura

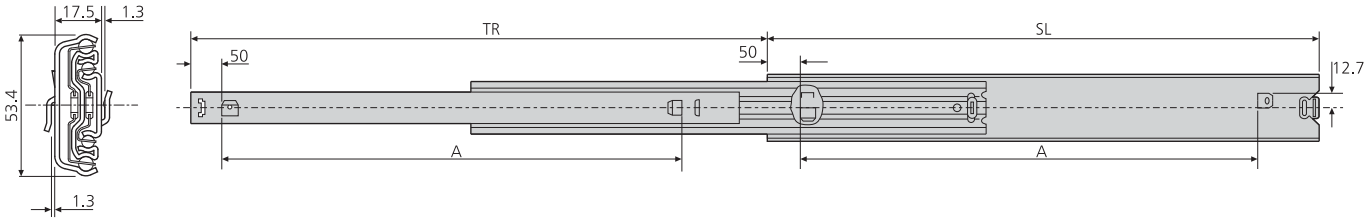

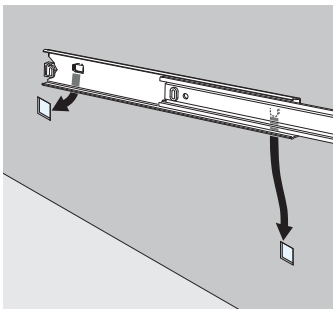

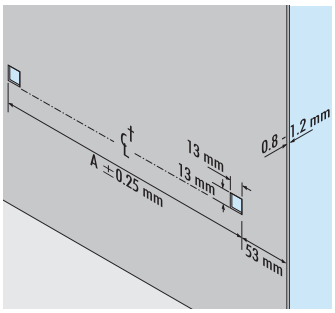

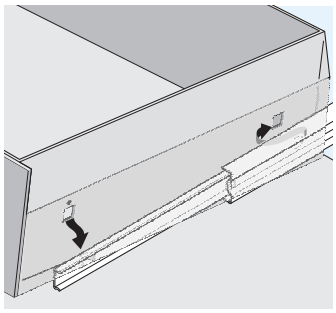

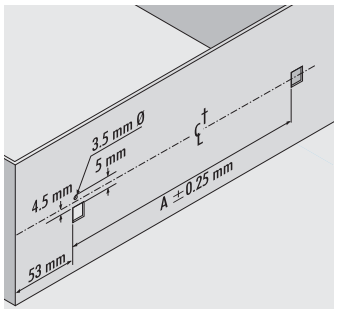

5517-50	mm			kg	
	SL	TR	A	W	L
DZ5517-5035	350	374	250	1.89	55
DZ5517-5040	400	424	300	2.16	55
DZ5517-5045	450	473	350	2.43	55
DZ5517-5050	500	522	400	2.70	55
DZ5517-5055	550	571	450	2.96	55
DZ5517-5060	600	620	500	3.23	55
DZ5517-5070	700	731	600	3.50	55

Notes:

- *Bayonet mounting for metal cabinets and chassis walls of between 0.8 - 1.2mm thickness*

Notas:

- *Montaje en bayoneta par armarios de metal y paredes de chapa de entre 0,8 y 1,2mm de espesor*

Note:

- *Montaggio a baionetta per armadietti metallici e pareti telaio di spessore 0,8-1,2mm*

Accuride reserve the right to alter specifications without notice
Accuride se reserva el derecho de alterar las especificaciones sin aviso previo
Accuride si riserva il diritto di apportare modifiche senza ulteriore comunicazione

3301

- Load rating up to 68kg
- 100%+ extension
- 12.7mm slide thickness
- Hold-in
- Optional enclosure mounting brackets

10,000

- Capacidad de carga hasta 68kg
- 100%+ extensión
- Espesor de la guía de 12,7mm
- Dispositivo de sujeción en posición cerrada
- Escuadras de montaje en armarios opcionales

- Portata fino a 68kg
- Estrazione 100%+
- Spessore guida 12,7mm
- Trattenimento in posizione di chiusura
- Staffe opzionali di montaggio per armadi rack

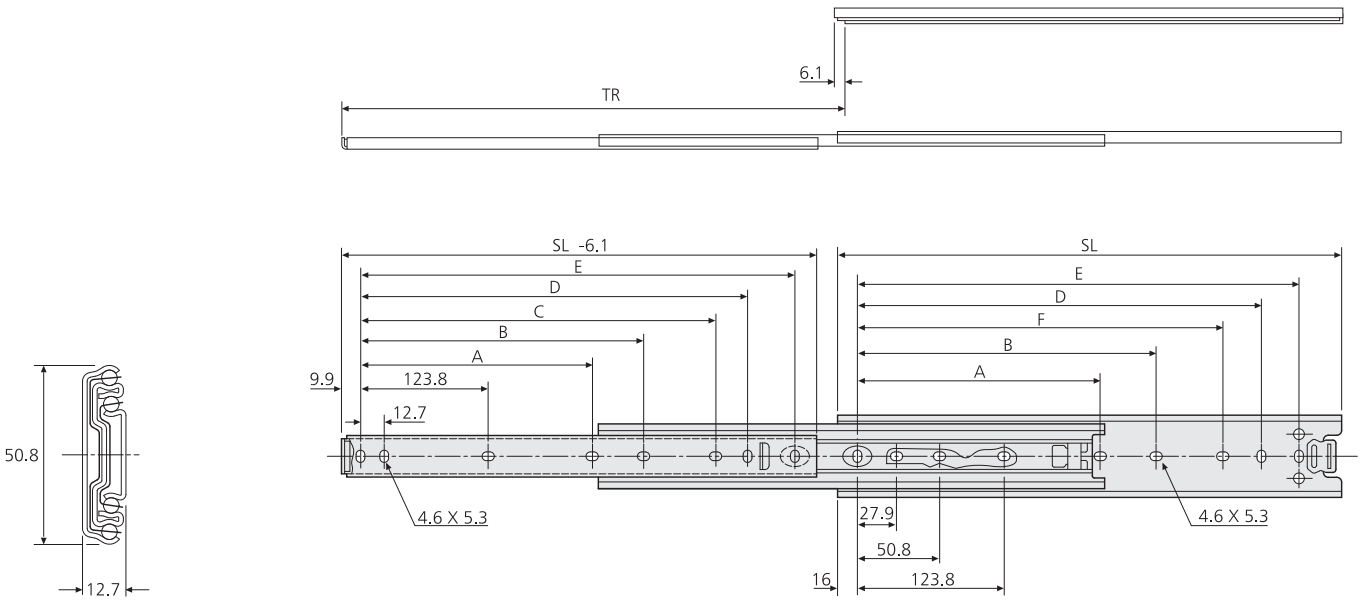

3301	mm								kg	
	SL	TR	A	B	C	D	E	F	W	L
DZ3301-0012-2	305	330	-	162.1	222.2	235.0	260.3	209.5	1.20	68
DZ3301-0014-2	356	381	-	212.8	273.0	285.7	311.1	260.3	1.41	67
DZ3301-0016-2	406	432	-	263.6	323.8	336.5	361.9	311.1	1.59	67
DZ3301-0018-2	457	483	212.8	314.4	374.6	387.3	412.7	361.9	1.82	66
DZ3301-0020-2	508	533	238.2	365.2	425.4	438.1	463.5	412.7	2.00	66
DZ3301-0022-2	559	584	263.6	416.0	476.2	488.9	514.3	463.5	2.23	64
DZ3301-0024-2	610	635	289.0	466.8	527.0	539.7	565.1	514.3	2.41	61
DZ3301-0026-2	660	686	314.4	517.6	577.8	590.5	615.9	565.1	2.64	58
DZ3301-0028-2	711	737	339.8	568.4	628.6	641.3	666.7	615.9	2.81	55

Notes:

- *Fixing hardware included or M4 screws are recommended*
- *For enclosure mounting brackets refer to page 103*
- *For cable carriers refer to page 101*

Notas:

- *Accesorios de montaje incluidos o recomendación de montaje: tornillo M4*
- *Para escuadras de montaje en armarios, consúltese la página 103*
- *Para portadores de cables, consúltese la página 101*

Note:

- *Consigli per il fissaggio: vite M4*
- *Per le staffe di montaggio rack, fare riferimento a pagina 103*
- *Per i portacavi, fare riferimento a pagina 101*

Accuride reserve the right to alter specifications without notice
Accuride se reserva el derecho de alterar las especificaciones sin aviso previo
Accuride si riserva il diritto di apportare modifiche senza ulteriore comunicazione

- Load rating up to 68kg
- 100%+ extension
- 12.7mm slide thickness
- Front disconnect
- Lock-out
- Fixing hardware included
- Optional enclosure mounting brackets

10,000

- Capacidad de carga hasta 68kg
- 100% +extensión
- Espesor de la guía de 12.7mm
- Dispositivo de desconexión frontal
- Dispositivo de bloqueo en posición abierta
- Accesorios de montaje incluidos
- Escuadras de montaje en armarios opcionales

- Portata fino a 68kg
- Estrazione 100%+
- Spessore guida 12,7mm
- Sgancio frontale
- Blocco in posizione di apertura
- Elementi di fissaggio inclusi
- Staffe opzionali di montaggio per armadi rack

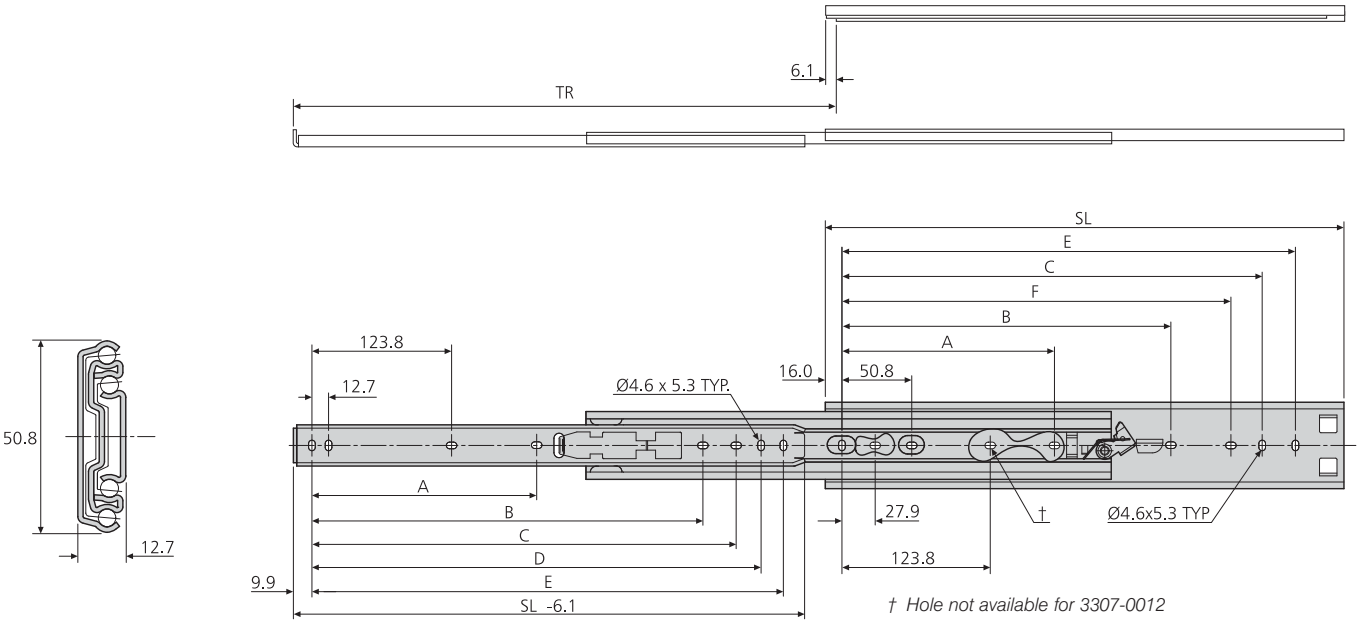

† *Hole not available for 3307-0012*
Agujero no disponible para la guía 3307-0012
Foro non disponibile per 3307-0012

3307	mm								kg	
	SL	TR	A	B	C	D	E	F	W	L
DZ3307-0012-2	305	330	-	-	234.9	247.6	260.3	209.5	1.20	68
DZ3307-0014-2	356	381	-	-	285.7	298.4	311.1	260.3	1.41	67
DZ3307-0016-2	406	432	-	-	336.5	349.2	361.9	311.1	1.59	67
DZ3307-0018-2	457	483	177.8	314.4	387.3	400.0	412.7	361.9	1.82	66
DZ3307-0020-2	508	533	203.2	365.2	438.1	450.8	463.5	412.7	2.00	66
DZ3307-0022-2	559	584	228.6	416.0	488.9	501.6	514.3	463.5	2.23	64
DZ3307-0024-2	610	635	254.0	466.8	539.7	552.4	565.1	514.3	2.41	61
DZ3307-0026-2	660	686	279.4	517.6	590.5	603.2	615.9	565.1	2.64	58
DZ3307-0028-2	711	737	304.8	568.4	641.3	654.0	666.7	615.9	2.81	55

Notes:

- *Fixing hardware included or M4 screws are recommended*
- *For enclosure mounting brackets refer to page 103*
- *For cable carriers refer to page 101*

Notas:

- *Accesorios de montaje incluidos o recomendación de montaje: tornillo M4*
- *Para escuadras de montaje en armarios, consúltese la página 103*
- *Para portadores de cables, consúltese la página 101*

Note:

- *Consigli per il fissaggio: vite M4*
- *Per le staffe di montaggio rack, fare riferimento a pagina 103*
- *Per i portacavi, fare riferimento a pagina 101*

Accuride reserve the right to alter specifications without notice
Accuride se reserva el derecho de alterar las especificaciones sin aviso previo
Accuride si riserva il diritto di apportare modifiche senza ulteriore comunicazione

3308

- Load rating up to 68kg
- 100%+ extension
- 12.7mm slide thickness
- Lock-in
- Lock-out
- Front disconnect
- Fixing hardware included
- Optional enclosure mounting brackets

10,000

- Capacidad de carga hasta 68kg
- 100% +extensión
- Espesor de la guía de 12.7mm
- Dispositivo de bloqueo en posición cerrada
- Dispositivo de bloqueo en posición abierta
- Dispositivo de desconexión frontal
- Accesorios de montaje incluidos
- Escuadras de montaje en armarios opcionales

- Portata fino a 68kg
- Estrazione 100%+
- Spessore guida 12,7mm
- Blocco in posizione di chiusura
- Blocco in posizione di apertura
- Sgancio frontale
- Elementi di fissaggio inclusi
- Staffe opzionali di montaggio per armadi rack

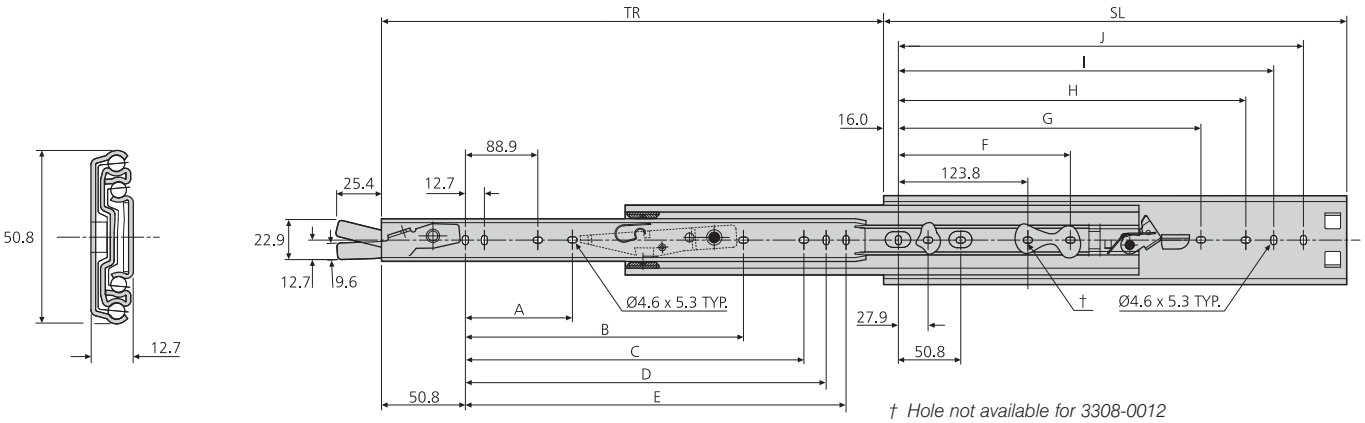

† *Hole not available for 3308-0012*
Agujero no disponible para la guía 3308-0012
Foro non disponible per 3308-0012

3308													kg	
	SL	TR	A	B	C	D	E	F	G	H	I	J	W	L
DZ3308-0012-2	305	330	-	-	220.1	212.8	225.5	-	-	209.5	234.9	260.3	1.25	68
DZ3308-0014-2	356	381	-	-	250.9	263.6	276.3	-	-	260.3	285.7	311.1	1.41	67
DZ3308-0016-2	406	432	-	-	301.7	314.4	327.1	-	-	311.1	336.5	361.9	1.59	67
DZ3308-0018-2	457	483	143.0	279.4	352.5	365.2	377.9	177.8	314.4	361.9	387.3	412.7	1.82	66
DZ3308-0020-2	508	533	168.4	330.2	403.3	416.0	428.7	203.2	365.2	412.7	438.1	463.5	2.00	66
DZ3308-0022-2	559	584	193.8	381.0	454.1	466.8	479.5	228.6	416.0	463.5	488.9	514.3	2.23	64
DZ3308-0024-2	610	635	219.2	431.8	504.9	517.6	530.3	254.0	466.8	514.3	539.7	565.1	2.41	61
DZ3308-0026-2	660	686	244.6	482.6	555.7	568.4	581.1	279.4	517.6	565.1	590.5	615.9	2.78	58
DZ3308-0028-2	711	737	270.0	533.4	606.5	619.2	631.9	304.8	568.4	615.9	641.3	666.7	2.96	55

Notes:

- *Handed slide assembly*
- *Fixing hardware included or M4 Fixing screws are recommended*
- *For enclosure mounting brackets refer to page 103*
- *For cable carriers refer to page 101*

Notas:

- *Las guías no se pueden intercambiar*
- *Accesorios de montaje incluidos o recomendación de montaje: tornillo M4*
- *Para escuadras de montaje en armarios, consúltese la página 103*
- *Para portadores de cables, consúltese la página 101*

Note:

- *Assemblaggio guida non intercambiabile*
- *Consigli per il fissaggio: vite M4*
- *Per le staffe di montaggio in Armadi rack fare riferimento a pagina 103*
- *Per i portacavi, fare riferimento a pagina 101*

Accuride reserve the right to alter specifications without notice
Accuride se reserva el derecho de alterar las especificaciones sin aviso previo
Accuride si riserva il diritto di apportare modifiche senza ulteriore comunicazione

- Load rating up to 70kg
- 100%+ extension
- 19.1mm slide thickness
- Low profile - only 35.3mm high
- Optional enclosure mounting brackets

10,000

- Capacidad de carga hasta 70kg
- 100%+ extensión
- Espesor de la guía de 19.1mm
- Bajo perfil - sólo 35.3mm de altura
- Escuadras de montaje en armarios opcionales

- Portata fino a 70kg
- Estrazione 100%+
- Spessore guida 19,1mm
- Profilo basso - solo 35,3mm di altezza
- Staffe opzionali di montaggio per armadi rack

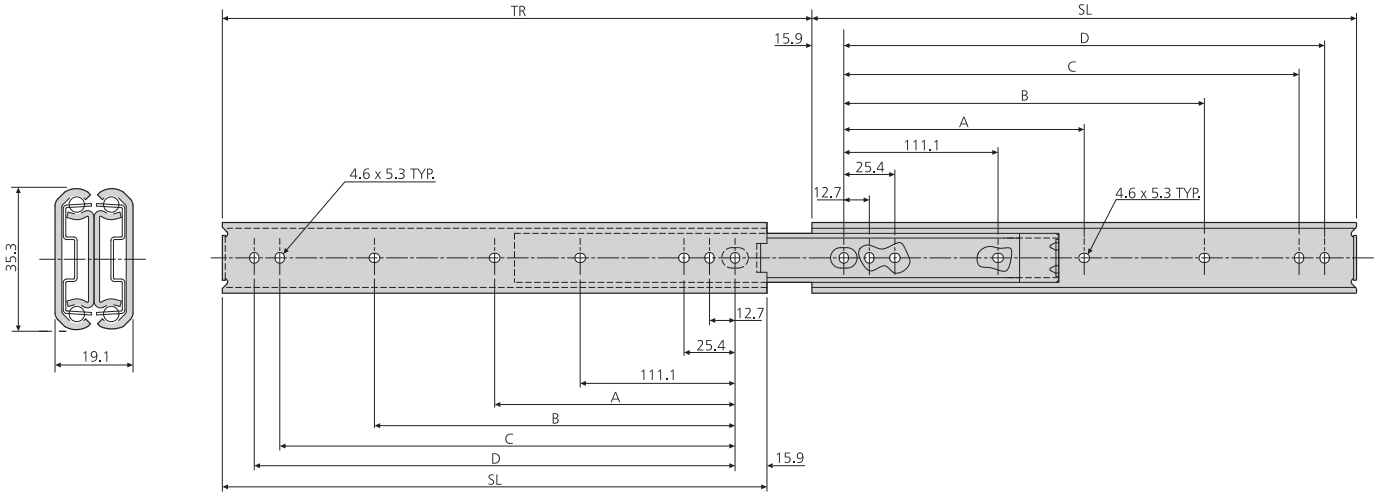

0301	mm						kg	
	SL	TR	A	B	C	D	W	L
DZ0301-0012	305	327	-	149.2	260.3	273.0	1.31	70
DZ0301-0014	356	378	-	200.0	311.1	323.8	1.57	67
DZ0301-0016	406	429	-	250.8	361.9	374.6	1.80	65
DZ0301-0018	457	480	212.7	301.6	412.7	425.4	2.02	63
DZ0301-0020	508	530	238.1	352.4	463.5	476.2	2.27	60
DZ0301-0022	559	581	263.5	403.2	514.3	527.0	2.51	55
DZ0301-0024	610	632	288.9	454.0	565.1	577.8	2.73	50
DZ0301-0026	660	683	314.3	504.8	615.9	628.6	2.93	45
DZ0301-0028	711	734	339.7	555.6	666.7	679.4	3.13	40

Notes:

- *Fixing recommendation:M4 screw*
- *For enclosure mounting brackets refer to page 103*
- *For cable carriers refer to page 101*

Notas:

- *Recomendación de montaje: tornillo M4*
- *Para escuadras de montaje en armarios, consúltese la página 103*
- *Para portadores de cables, consúltese la página 101*

Note:

- *Consigli per il fissaggio: vite M4*
- *Per le staffe di montaggio in spazio chiuso, fare riferimento a pagina 103*
- *Per i portacavi, fare riferimento a pagina 101*

Accuride reserve the right to alter specifications without notice
Accuride se reserva el derecho de alterar las especificaciones sin aviso previo
Accuride si riserva il diritto di apportare modifiche senza ulteriore comunicazione

0305

- Load rating up to 70kg
- 100%+ extension
- 19.1mm slide thickness
- 10mm side space when recessed
- Lock-out
- Front disconnect
- Optional enclosure mounting brackets, suitable for recess mounting

10,000

- Capacidad de carga hasta 70kg
- 100%+ extensión
- Espesor de la guía de 19.1mm
- 10mm de espacio lateral cuando esté empotrado
- Dispositivo de bloqueo en posición abierta
- Dispositivo de desconexión frontal
- Escuadras de montaje en armarios opcionales, apropiadas para montaje en rebajos

- Portata fino a 70kg
- Estrazione 100%+
- Spessore guida 19.1mm
- Spazio laterale di 10mm quando a incasso
- Blocco in posizione di apertura
- Sgancio frontale
- Staffe opzionali di montaggio per armadi rack (adatte per montaggio a incasso)

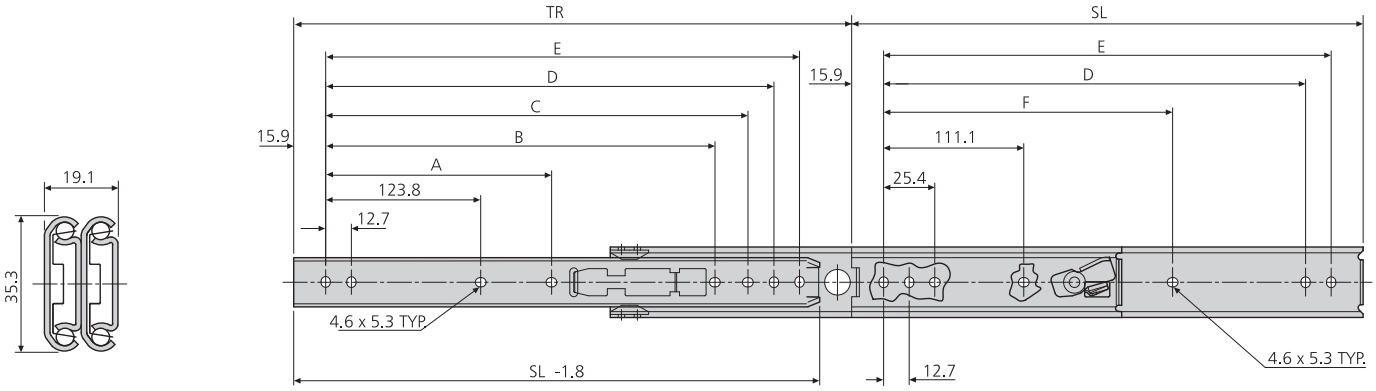

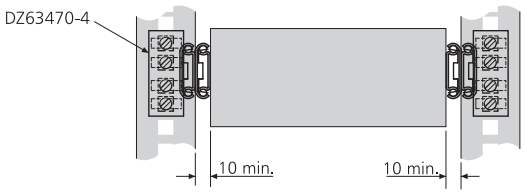

0305	mm								kg	
	SL	TR	A	B	C	D	E	F	W	L
DZ0305-0012	305	327.0	-	-	-	260.3	273.0	-	1.21	64
DZ0305-0014	356	378.0	-	-	298.4	311.1	323.8	-	1.42	60
DZ0305-0016	406	429.0	-	-	349.2	361.9	374.6	250.8	1.63	65
DZ0305-0018	457	479.5	212.7	-	400.0	412.7	425.4	301.6	1.81	70
DZ0305-0020	508	530.5	238.1	365.2	450.8	463.5	476.2	352.4	2.03	65
DZ0305-0022	559	581.0	263.5	415.9	501.6	514.3	527.0	403.2	2.24	60
DZ0305-0024	610	632.0	288.9	466.7	552.4	565.1	577.8	454.0	2.46	55
DZ0305-0026	660	683.0	314.3	517.7	603.2	615.9	628.6	504.8	2.68	39
DZ0305-0028	711	733.5	339.7	568.3	654.0	666.7	679.4	555.6	2.90	36

Notes:

- *Fixing recommendation: M4 screw*
- *For enclosure mounting brackets refer to page 103*
- *For cable carriers refer to page 101*

Notas:

- *Recomendación de montaje: tornillo M4*
- *Para escuadras de montaje en armarios, consúltese la página 103*
- *Para portadores de cables, consúltese la página 101*

Note:

- *Consigli per il fissaggio: vite M4*
- *Per le staffe di montaggio rack, fare riferimento a pagina 103*
- *Per i portacavi, fare riferimento a pagina 101*

Accuride reserve the right to alter specifications without notice
Accuride se reserva el derecho de alterar las especificaciones sin aviso previo
Accuride si riserva il diritto di apportare modifiche senza ulteriore comunicazione

Heavy duty slides, load rating 100kg+

Guías de carga pesada, carga 100kg+

Guide per impieghi gravosi, portata 100kg+

Model	Load Kg	Travel	Disconnect	Page
Modelo	Carga	Recorrido	Desconexión	Página
Modello	Portata	Corsa	Sgancio	Pagina
DA4120	438	75%		78
3607	120	100%	●	80
9301	227	100%		81
9308	227	100%		82
DA4140	400	100%		88
5417	100	100%+		90
DS5322	120	100%+	●	91
5321SC	120	100%+		92
5321	180	100%+		93
DS5321	180	100%+		94
0522	180	100%+		95

Accuride reserve the right to alter specifications without notice
Accuride se reserva el derecho de alterar las especificaciones sin aviso previo
Accuride si riserva il diritto di apportare modifiche senza ulteriore comunicazione

DA4120

- Aluminium
- Load rating up to 438kg
- 75% extension
- Stainless steel ball retainer and ball bearings
- Corrosion resistant
- Slides sold singly

10,000

- Aluminio
- Capacidad de carga hasta 438kg
- 75% extensión
- Retenedor de bolas y cojinetes de bolas de acero inoxidable
- Resistente a la corrosion
- Las guías se venden por unidades

- Alluminio
- Portata fino a 438kg
- Estrazione 75%
- Sfere e gabbie portasfera in acciaio inossidabile
- Resistente alla corrosione
- Guide vendute singolarmente

Aluminium
Aluminio
Alluminio

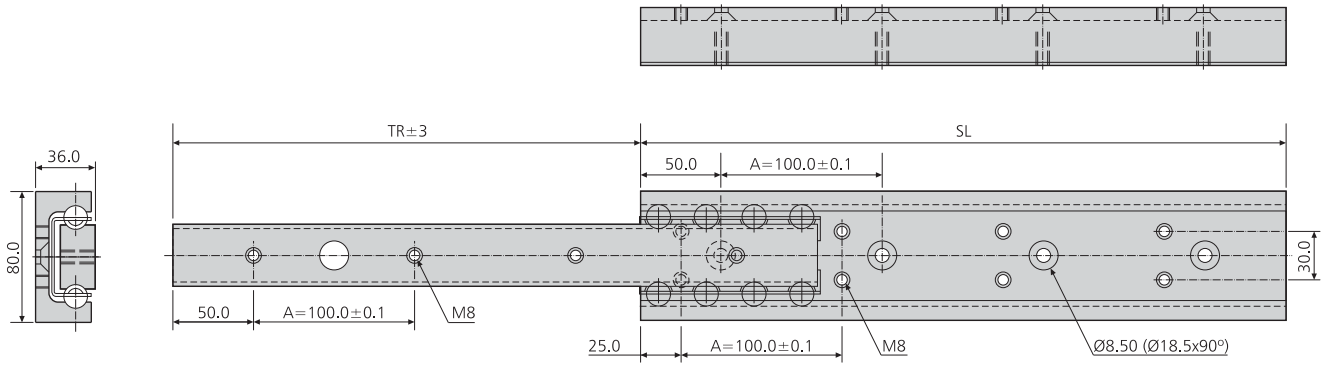

Tolerances are not accumulative
Las tolerancias no son cumulativas
Le tolleranze non sono cumulative

DA4120	mm			kg		
	SL	TR±3	A	W*	†L*	††L*
DA4120-0040	400	290	3 x	4.7	370	185
DA4120-0050	500	360	4 x	5.9	390	195
DA4120-0060	600	430	5 x	7.1	400	200
DA4120-0070	700	501	6 x	8.3	410	205
DA4120-0080	800	572	7 x	9.5	420	210
DA4120-0090	900	642	8 x	10.7	425	212
DA4120-0100	1000	713	9 x	11.9	430	215
DA4120-0110	1100	783	10 x	13.1	434	217
DA4120-0120	1200	853	11 x	14.3	438	219

** Weight and load rating per pair of slides*
** Peso y carga por un par de guías*
** Peso e portata per coppia di guide*

† Vertical mount
Montaje vertical
Montaggio verticale

†† Horizontal mount
Montaje horizontal
Montaggio orizzontale

Accuride reserve the right to alter specifications without notice
Accuride se reserva el derecho de alterar las especificaciones sin aviso previo
Accuride si riserva il diritto di apportare modifiche senza ulteriore comunicazione

Notes:

- *The load rating is based on slides mounted 600mm apart. These slides are suitable for wider applications - please consult with Accuride*
- *Fixing recommendation: M8 screw. All fixing positions must be used to achieve maximum load rating*
- *End stops have been tested to 10 cycles with 400kg at 0.8m/s. We recommend that additional external stopping arrangements are used*
- *Material specification: Aluminium slide - AW6082 (3.32315/AlMgSi 1), stainless steel ball bearings and retainer -1.4301*

This slide has been designed for very heavy duty applications. If you would like to confirm that this is the correct slide for your application please consult Accuride's technical department.

Notas:

- *Las características de cargas son calculadas para un montaje de 600 mm de ancho. Para montajes mas anchos, por favor consulten con Accuride*
- *Recomendaciones de montaje: tornillo M8. Se deberían utilizar todas las posiciones de montaje para conseguir la capacidad de carga máxima*
- *Los topes de las guías han sido probados durante 10 ciclos con 400 kg y 0.8 m/s. Recomendamos usar topes externos adicionales.*
- *Calidad de material : Guía de aluminio - AW6082 (3.32315/AlMgSi 1), porta bolas y bolas de Acero Inoxidable -1.4301*

Esa guía ha sido diseñada para aplicaciones muy pesadas. Si quieren confirmar que esa guía es el producto adecuado para su aplicación, póngase en contacto con el departamento técnico de Accuride.

Note:

- *La portata é basata su una coppia di guide posta a 600 mm di distanza. Per distanze superiori si prega di consultare Accuride*
- *Consigli per il fissaggio: vite M8. Per ottenere la portata massima si devono usare tutte le posizioni di fissaggio*
- *Il fine corsa é stato testato a 10 cicli con carico di 400 kg a 0,8 m/s. Raccomandiamo l'utilizzo esterno di fine corsa addizionali*
- *Specifica materiali: guida in alluminio AW6082(3.32315/AlMgSi 1), sfere e gabbia reggisfera in acciaio inox 1.4301*

Questa guida é stata disegnata per carichi estremamente pesanti. Nel dubbio vi preghiamo di consultare l'assistenza tecnica Accuride.

Accuride reserve the right to alter specifications without notice
Accuride se reserva el derecho de alterar las especificaciones sin aviso previo
Accuride si riserva il diritto di apportare modifiche senza ulteriore comunicazione

3607

- Load rating up to 120kg
- 100% extension
- 19.1mm slide width
- Lock-out
- Front disconnect
- Fixing hardware included
- Optional enclosure mounting brackets

10,000

- Capacidad de carga hasta 120kg
- 100% extensión
- Espesor de la guía de 19.1mm
- Dispositivo de bloqueo en posición abierta
- Dispositivo de desconexión frontal
- Accesorios de montaje incluidos
- Escuadras de montaje en armarios opcionales

- Portata fino a 120kg
- Estrazione 100%
- Spessore guida 19,1mm
- Blocco in posizione di apertura
- Sgancio frontale
- Elementi di fissaggio inclusi
- Staffe opzionali di montaggio per armadi rack

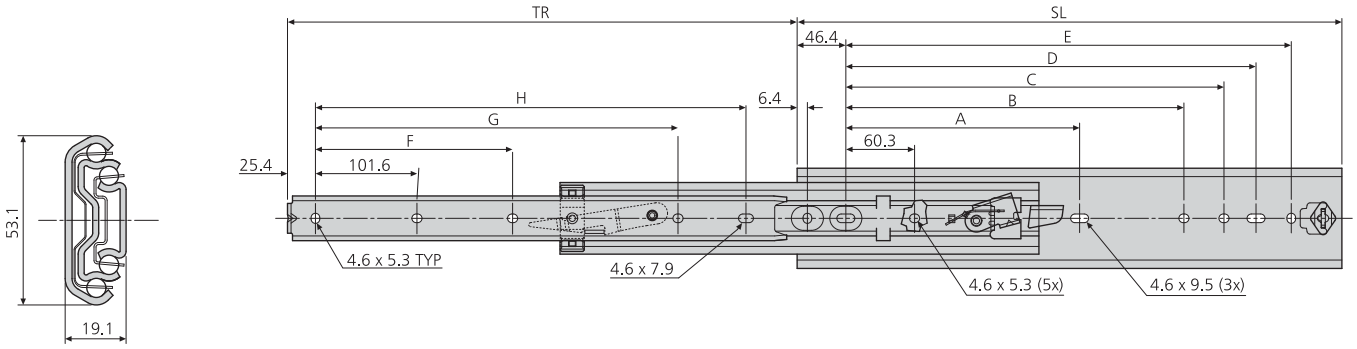

3607	mm										kg	
	SL	TR	A	B	C	D	E	F	G	H	W	L
DZ3607-0012-2	305	305	-	135.4	179.1	204.5	229.9	-	-	228.6	1.71	90
DZ3607-0014-2	356	356	-	186.2	229.9	255.3	280.7	-	-	279.4	2.02	90
DZ3607-0016-2	406	406	-	237.0	280.7	306.1	331.5	-	257.3	330.2	2.27	100
DZ3607-0018-2	457	457	-	287.8	331.5	356.9	382.3	-	308.1	381.0	2.62	110
DZ3607-0020-2	508	508	215.9	338.6	382.3	407.7	433.1	203.2	358.9	431.8	2.93	120
DZ3607-0022-2	559	559	241.3	389.4	433.1	458.5	483.9	228.6	409.7	482.6	3.24	110
DZ3607-0024-2	610	610	266.7	440.2	483.9	509.3	534.7	254.0	460.5	533.4	3.53	100
DZ3607-0026-2	660	660	292.1	491.0	534.7	560.1	585.5	279.4	511.3	584.2	3.83	92
DZ3607-0028-2	711	711	317.5	541.8	585.5	610.9	636.3	304.8	562.1	635.0	4.16	83

Notes:

- *Handed slide assembly - levers move in same direction when pair of slides installed*
- *Fixing hardware included or M4 screws are recommended*
- *For enclosure mounting brackets refer to page 103*
- *For cable carriers refer to page 101*

Notas:

- *Unidad de guía con posibilidad de montarse sólo a una mano - las palancas se mueven en la misma dirección cuando se instala el par de guías*
- *Accesorios de montaje incluidos o recomendación de montaje: tornillo M4*
- *Para escuadras de montaje en armarios, consúltese la página 103*
- *Para portadores de cables, consúltese la página 101*

Note:

- *Assemblaggio guida non intercambiabile - le levette si muovono nella stessa direzione quando la coppia di guide è installata*
- *Consigli per il fissaggio: vite M4*
- *Per le staffe di montaggio in Armadi rack fare riferimento a pagina 103*
- *Per i portacavi, fare riferimento a pagina 101*

Accuride reserve the right to alter specifications without notice
Accuride se reserva el derecho de alterar las especificaciones sin aviso previo
Accuride si riserva il diritto di apportare modifiche senza ulteriore comunicazione

- Load rating up to 227kg
- 100% extension
- 19.1mm slide thickness
- Slides sold singly
- Available in lengths up to 1.5 metres
- Optional bracket accessory kits for various mounting options

10,000

- Capacidad de carga hasta 227kg
- 100% extensión
- Espesor de la guía de 19.1mm
- Las guías se venden por unidades
- Disponible en longitudes de hasta 1,5 metros
- Juego opcionales de escuadras para varias opciones de montaje

- Portata fino a 227kg
- Estrazione 100%
- Spessore guida 19,1mm
- Guide vendute singolarmente
- Disponibile in lunghezze fino a 1,5 metri
- Kit accessori di staffe opzionali per opzioni varie di montaggio

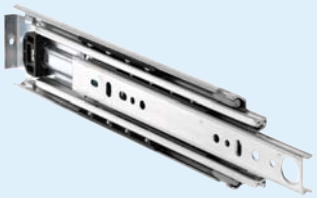

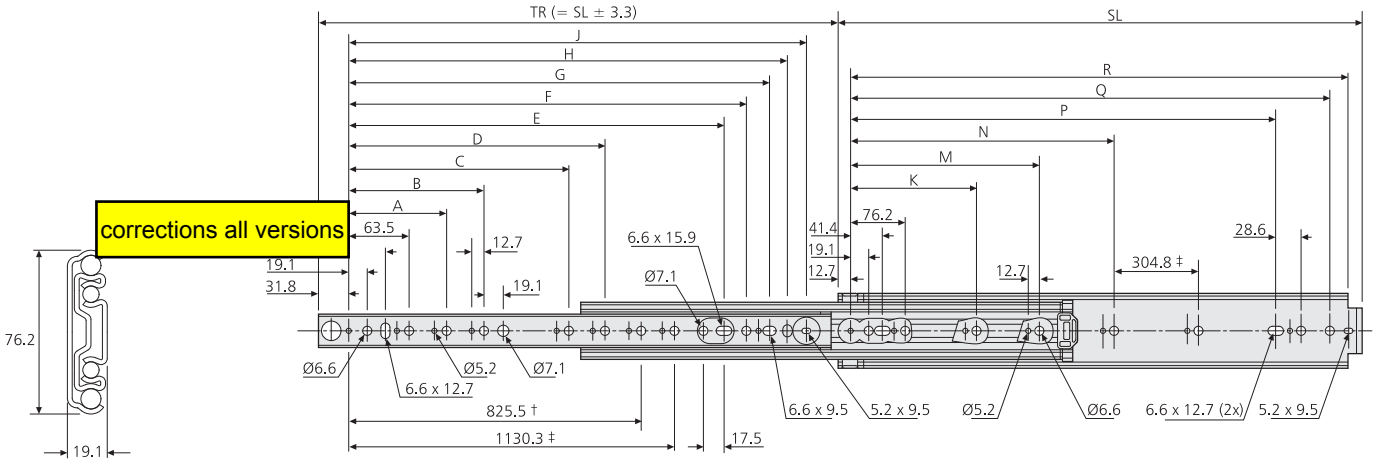

† 9301-0048, 9301-0060

‡ 9301-0060

9301	mm																	kg	
	SL	TR	A	B	C	D	E	F	G	H	J	K	M	N	P	Q	R	W	L*
DZ9301-0010U	254.0	254.0	-	-	-	-	-	103.1	128.5	142.6	166.6	-	-	-	152.4	209.6	228.6	1.20	227
DZ9301-0012U	304.8	304.8	-	-	-	-	-	153.9	179.3	198.4	217.4	-	-	-	203.2	260.4	279.4	3.07	227
DZ9301-0014U	355.6	355.6	-	-	-	-	-	204.7	230.1	249.2	268.2	-	-	-	254.0	311.2	330.2	3.63	227
DZ9301-0016U	406.4	406.4	127.0	-	-	-	-	255.5	280.9	300.0	319.0	-	-	-	304.8	362.0	381.0	4.09	227
DZ9301-0018U	457.2	457.2	127.0	-	-	-	246.1	306.3	331.7	350.8	369.8	-	-	-	355.6	412.8	431.8	4.55	227
DZ9301-0020U	508.0	508.0	127.0	190.5	-	-	296.9	357.1	382.5	401.6	420.6	-	-	-	406.4	463.6	482.6	5.11	227
DZ9301-0022U	558.8	558.8	127.0	190.5	-	-	347.7	407.9	433.3	452.4	471.4	-	-	-	457.2	514.4	533.4	5.68	227
DZ9301-0024U	609.6	609.6	127.0	190.5	-	-	398.5	458.7	484.1	503.2	522.2	-	-	-	508.0	565.2	584.2	6.14	227
DZ9301-0026U	660.4	660.4	127.0	190.5	-	-	449.3	509.5	534.9	554.0	573.0	-	-	-	558.8	616.0	635.0	6.82	227
DZ9301-0028U	711.2	711.2	127.0	190.5	-	-	500.1	560.3	585.7	604.8	623.8	-	-	-	609.6	666.8	685.8	7.05	227
DZ9301-0030U	762.0	762.0	127.0	190.5	368.3	-	550.9	611.1	636.5	655.6	674.6	235.0	-	501.7	660.4	717.6	736.6	7.73	222
DZ9301-0032U	812.8	812.8	127.0	190.5	368.3	-	601.7	661.9	687.3	706.4	725.4	235.0	393.7	552.5	711.2	768.4	787.4	8.18	218
DZ9301-0034U	863.6	863.6	127.0	190.5	368.3	469.9	652.5	712.7	738.1	757.2	776.2	235.0	419.1	603.3	762.0	819.2	838.2	8.64	213
DZ9301-0036U	914.4	914.4	127.0	190.5	368.3	520.7	703.3	763.5	788.9	808.0	827.0	235.0	444.5	654.1	812.8	870.0	889.0	9.32	209
DZ9301-0040U	1016.0	1016.0	127.0	190.5	368.3	520.7	804.9	865.1	890.5	909.6	928.6	235.0	546.1	755.7	914.4	971.6	990.6	10.43	200
DZ9301-0042U	1066.8	1066.8	127.0	190.5	368.3	520.7	855.7	915.9	941.3	960.4	979.4	235.0	546.1	806.5	965.2	1022.4	1041.4	10.89	195
DZ9301-0048U	1219.2	1219.2	127.0	190.5	368.3	520.7	1008.1	1068.3	1093.7	1112.8	1131.8	235.0	596.9	958.9	1117.6	1174.8	1193.8	12.27	182
DZ9301-0060U	1524.0	1524.0	127.0	190.5	368.3	520.7	1312.9	1373.1	1398.5	1417.6	1436.6	235.0	596.9	958.9	1422.4	1479.6	1498.6	15.45	154

Notes:

- *Load ratings vary depending upon application. See page 84*
- *Fixing recommendation: M5/M6 screw. Max. head ht. 4.8mm/Ø 12.7mm necessary to clear traversing members*
- *For bracket accessory kit see page 86*

* ~~Load~~ *rating per pair of slides*

Notas:

- *Las capacidades de carga varían dependiendo de la aplicación. Véase la página 84*
- *Recomendaciones de montaje: tornillo M5/M6. · Cabezal máximo de tornillo de 4,8mm por 12,7mm de diámetro, necesario para salvar elementos móviles*
- *Para el juego de accesorios de escuadras, consúltese la página 86*

* ~~Capacidad de~~ *carga por par de guías*

Note:

- *Le portate variano a seconda dell'applicazione. Vedere pagina 84*
- *Consigli per il fissaggio: vite M5/M6. Testa vite massima di 4,8mm x 12,7mm di diametro necessaria per gli elementi trasversali*
- *Per il kit accessorio staffe vedere pagina 86*

* ~~Portata~~ *per coppia di guide*

Accuride reserve the right to alter specifications without notice
Accuride se reserva el derecho de alterar las especificaciones sin aviso previo
Accuride si riserva il diritto di apportare modifiche senza ulteriore comunicazione

9308

- Load rating up to 227kg
- 100% extension
- 19.1mm slide thickness
- Slides sold singly
- Lock-in
- Lock-out
- Front lever lock release
- Optional bracket accessory kits for various mounting options

10,000

- Capacidad de carga hasta 227kg
- 100% extensión
- Espesor de la guía de 19,1mm
- Las guías se venden por unidades
- Dispositivo de bloqueo en posición cerrada
- Dispositivo de bloqueo en posición abierta
- Liberación de bloqueo mediante palanca frontal
- Juego opcional de escuadras para varias opciones de montaje

- Portata fino a 227kg
- Estrazione 100%
- Spessore guida 19,1mm
- Guide vendute singolarmente
- Blocco in posizione di chiusura
- Blocco in posizione di apertura
- Sblocco con levetta frontale
- Kit accessori di staffe opzionali per opzioni varie di montaggio

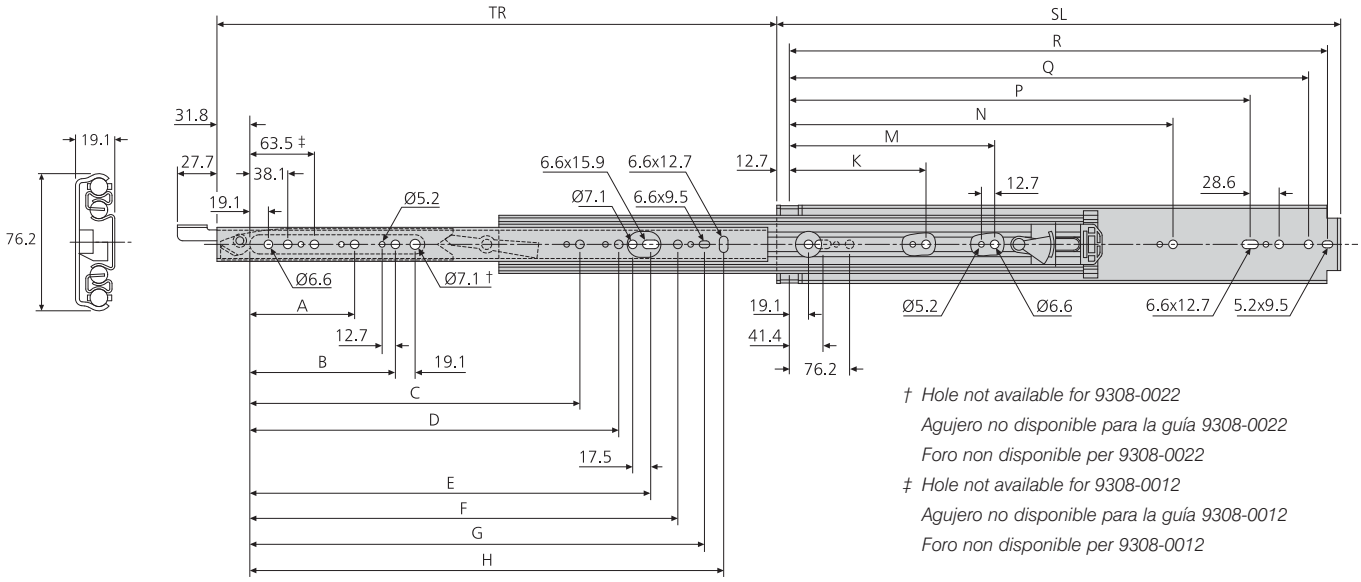

† *Hole not available for 9308-0022*
Agujero no disponible para la guía 9308-0022
Foro non disponibile per 9308-0022
‡ *Hole not available for 9308-0012*
Agujero no disponible para la guía 9308-0012
Foro non disponibile per 9308-0012

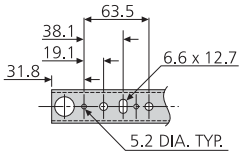

9301

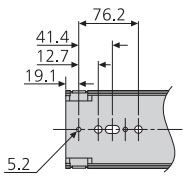

9301

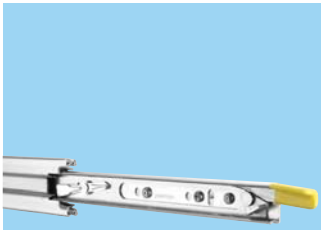

Accuride reserve the right to alter specifications without notice
Accuride se reserva el derecho de alterar las especificaciones sin aviso previo
Accuride si riserva il diritto di apportare modifiche senza ulteriore comunicazione

9308	mm																	kg	
	SL	TR	A	B	C	D	E	F	G	H	J	K	M	N	P	Q	R	W	L**
DZ9308-0012*	304.8	304.8	-	-	-	-	-	153.9	179.3	198.4	-	-	-	-	203.2	260.4	279.4	1.46	227
DZ9308-0014*	355.6	355.6	-	-	-	-	-	204.7	230.1	249.2	-	-	-	-	254.0	311.2	330.2	1.71	227
DZ9308-0016*	406.4	406.4	-	-	-	-	-	255.5	280.9	300.0	-	-	-	-	304.8	362.0	381.0	2.23	227
DZ9308-0018*	457.2	457.2	127.0	-	-	-	-	306.3	331.7	350.8	-	-	-	-	355.6	412.8	431.8	2.46	227
DZ9308-0020*	508.0	508.0	127.0	-	-	-	296.9	357.1	382.5	401.6	-	-	-	-	406.4	463.6	482.6	2.58	227
DZ9308-0022*	558.8	558.8	127.0	190.5	-	-	347.7	407.9	433.3	452.4	-	-	-	-	457.2	514.4	533.4	2.70	227
DZ9308-0024*	609.6	609.6	127.0	190.5	-	-	398.5	458.7	484.1	503.2	-	-	-	-	508.0	565.2	584.2	3.28	227
DZ9308-0026*	660.4	660.4	127.0	190.5	-	-	449.3	509.5	534.9	554.0	-	-	-	-	558.8	616.0	635.0	3.55	227
DZ9308-0028*	711.2	711.2	127.0	190.5	-	-	500.1	560.3	585.7	604.8	-	-	-	-	609.6	666.8	685.8	3.74	227
DZ9308-0030*	762.0	762.0	127.0	190.5	-	-	550.9	611.1	636.5	655.6	-	235.0	-	501.7	660.4	717.6	736.6	3.85	222
DZ9308-0032*	812.8	812.8	127.0	190.5	-	-	601.7	661.9	687.3	706.4	-	235.0	-	552.5	711.2	768.4	787.4	3.96	218
DZ9308-0034*	863.6	863.6	127.0	190.5	-	520.7	652.5	712.7	738.1	757.1	-	235.0	-	-	762.0	819.1	838.2	4.36	213
DZ9308-0036*	914.4	914.4	127.0	190.5	368.3	520.7	703.3	763.5	788.9	807.9	-	235.0	-	654.1	812.8	869.9	889.0	4.60	209
DZ9308-0040*	1016.0	1016.0	127.0	190.5	368.3	-	804.9	865.1	890.5	909.5	-	235.0	-	755.7	914.4	971.5	990.6	5.13	200
DZ9308-0042*	1066.8	1066.8	127.0	190.5	368.3	-	855.7	915.9	941.3	960.4	-	235.0	-	806.5	965.2	1022.4	1041.4	5.40	195
DZ9308-0048*	1219.2	1219.2	127.0	190.5	368.3	520.7	1008.1	1068.3	1093.7	1112.8	-	235.0	-	958.9	1117.6	1174.8	1193.8	6.05	182
DZ9308-0060*	1524.0	1524.0	127.0	190.5	368.3	520.7	1312.9	1373.1	1398.5	1417.8	-	235.0	596.9	958.9	1422.4	1479.5	1498.6	7.56	154

** Specify 'L' for left hand locking slide and 'R' for right hand locking slide, e.g. DZ9308-0012-L*

** Especifique 'L' para las guías de bloqueo a la izquierda y 'R' para las guías de bloqueo a la derecha; por ejemplo, DZ9308-0012-L*

** Specificare 'L' per guida con blocco a sinistra ed 'R' per guida con blocco a destra, es. DZ9308-0012-L*

Notes:

- *Load ratings vary depending upon application. See page 84*
- *Fixing recommendation: M5 and M6 screws. Max. head ht. 4.8mm/Ø 12.7mm necessary to clear traversing members*
- *Vertical mounting only*
- *Use slide 9301 as a non-locking companion slide.*
- *For applications requiring a lock on both sides, order an equal amount of 'L' and 'R' slides*
- *For bracket accessory kit see page 86*

*** Load rating per pair of slides*

Notas:

- *Las capacidades de carga varían dependiendo de la aplicación. Véase la página 84*
- *Recomendaciones de montaje: tornillo M5/M6. Cabezal máximo de tornillo de 4,8mm por 12,7mm de diámetro, necesario para salvar elementos móviles*
- *Montaje vertical exclusivamente*
- *Utilice la guía 9301 como complemento no bloqueable.*
- *Para aplicaciones que requieran un bloqueo por ambos lados, pida una cantidad igual de guías 'a la izquierda' (L) y 'a la derecha' (R)*
- *Para el juego de accesorios de escuadras, consúltese la página 86*

*** Carga por par de guías*

Note:

- *Le portate variano a seconda dell'applicazione. Vedere pagina 84*
- *Consigli per il fissaggio: vite M5/M6. Testa vite massima di 4,8mm x 12,7mm di diametro necessaria per gli elementi trasversali*
- *Solo montaggio verticale*
- *Usare la guida 9301 come guida non-bloccante di riscontro.*
- *Per applicazioni che necessitano blocco su ambo i lati ordinare lo stesso numero di guide 'L' ed 'R'*
- *Per il kit accessorio staffe vedere pagina 86*

*** Portata per coppia di guide*

9301/9308 load ratings

9301/9308 Capacidades de carga
9301/9308 Portate

The Accuride load ratings shown below represent a wide range of typical applications and take into consideration factors which can adversely affect the performance of the slide.

In general, slides installed in drawers that are wider than they are deep are subjected to lateral (side) stresses that reduce their load carrying capacity. Likewise, slides in applications that are cycled frequently also carry a lower load rating.

Las capacidades de carga de Accuride mostradas a continuación representan una amplia gama de aplicaciones típicas y toman en consideración factores que podrían afectar negativamente al rendimiento de la guía.

Por lo general, las guías instaladas en cajones que son más anchos que profundos están sometidas a tensiones laterales que reducen su capacidad de carga. De la misma manera, las guías en aplicaciones que se someten a ciclos frecuentes también sufren una reducción en la capacidad de carga.

Le portate Accuride sotto riportate rappresentano una vasta gamma di applicazioni tipiche e prendono in considerazione fattori che possono compromettere la performance della guida.

In generale, le guide installate in cassetti più larghi che profondi sono soggette a sollecitazioni laterali che ne riducono la portata. Analogamente, anche le guide che sono sottoposte a ciclizzazione frequente hanno portata inferiore.

Moderate use	up to 227kg Load rating is based on a 457.2mm slide in a 450mm wide drawer, cycled 10,000 times. A computer server storage unit may be cycled once per month for servicing. Electronic instrumentation may be cycled a few times each week.
Typical applications	*Computer server storage access* *Electronic instrumentation chassis*
Uso moderado	hasta 227kg La capacidad de carga está basada en una guía de 450mm en un cajón de 457.2mm de anchura, con 10,000 ciclos. Una unidad de almacenamiento de servidor informático puede completar varios ciclos una vez al mes para mantenimiento. La provisión de instrumentos electrónicos puede completar varios ciclos a la semana.
Aplicaciones típicas	*Acceso de almacenamiento de servidor informático* *Chasis de provisión de instrumentos electrónicos*
Uso moderato	fino a 227kg La portata è basata su una guida da 457,2mm in un cassetto di 450mm di larghezza, sottoposta a 10,000 cicli. Un'unità contenente un server può avere un ciclo al mese, per manutenzione. L'attrezzatura elettronica può avere più cicli alla settimana.
Applicazioni tipiche	*Accesso al server computer* *Telaio strumentazione elettronica*

Frequent use	up to 182kg Load rating is based on a 457.2mm slide in a 1000mm wide drawer, cycled 75,000 Times. A storage drawer opened and closed an average of three times per hour during each eight-hour work day would undergo a total of 60,000 cycles in 10 years.
Typical applications	*Heavy duty storage drawers* *Large pantry pull-outs* *Modular storage cabinets*
Uso frecuente	hasta 182kg La capacidad de carga está basada en una guía de 457,2mm en un cajón de 1000mm de anchura, con ciclos de 75,000 veces. Un cajón de almacenamiento abierto y cerrado una media de tres veces por hora durante un día laboral de 8 horas estaría sometido a un total de 60,000 ciclos en 10 años.
Aplicaciones típicas	*Cajones de almacenamiento de servicio pesado* *Despenseros extraíbles grandes* *Armarios modulares de almacenamiento*

Accuride reserve the right to alter specifications without notice
Accuride se reserva el derecho de alterar las especificaciones sin aviso previo
Accuride si riserva il diritto di apportare modifiche senza ulteriore comunicazione

Uso frequente	fino a 182kg La portata è basata su una guida da 457,2mm in un cassetto di 1000mm di larghezza, sottoposta a 75,000 cicli. Un cassetto aperto e chiuso in media tre volte all'ora per otto ore lavorative, sarebbe sottoposto a 60,000 cicli in 10 anni.
Applicazioni tipiche	*Cassetti per impieghi gravosi* *Estraibili per dispensa* *Armadi modulari*

Mobile (Vehicular)	up to 136kg Load rating is based on a 457.2mm slide in a 800mm wide drawer, cycled 10,000 times. Use for any application associated with transportation, or any application exposed to vibration and rough usage.
Typical applications	*Recreational vehicle drawers* *Vehicle battery trays* *Service truck tool drawers*
Móvil (para vehículos)	hasta 136kg La capacidad de carga está basada en una guía de 457,2mm en un cajón de 800mm de anchura, con ciclos de 10,000 veces. Se podrá utilizar para cualquier aplicación asociada con transportes, o cualquier aplicación expuesta a vibraciones y uso severo.
Aplicaciones típicas	*Cajones de almacenamiento para vehículos* *Bandejas para baterías de vehículos* *Cajones de herramientas para vehículos de manutención en carretera*
Mobile (veicolare)	fino a 136kg La portata è basata su una guida da 457,2mm in un cassetto di 800mm di larghezza, sottoposta a 10,000 cicli. Usata per qualsiasi applicazione associata ai trasporti o con qualsiasi applicazione soggetta a vibrazioni e ad un uso arduo.
Applicazioni tipiche	*Cassetti per veicoli ricreativi* *Vassoi per batterie* *Cassetti per attrezzi di manutenzione autocarri*

Flat mount (not 9308)	up to 45kg Load rating is based on a 457.2mm slide in a 800mm wide drawer, cycled 10,000 times. Deflection of flat mounted slides will vary depending upon the application. We recommend prototyping to determine that the deflection is within an acceptable range. Use anywhere side space is limited.
Typical applications	*Flight status monitor cabinets*
Montaje plano (no 9308)	hasta 45kg La capacidad de carga está basada en una guía de 457,2mm en un cajón de 800mm de anchura, con ciclos de 10,000 veces. Desviación de las guías montadas horizontalmente cambiarán dependiente de la aplicación. Recomendamos que hagan prototipos para se determinar que la desviación sea dentro de un rango aceptable. Para utilizar en lugares en los que el espacio lateral sea muy limitado.
Aplicaciones típicas	*Armarios de monitor de estado de vuelo*
Montaggio piatto (escluso 9308)	fino a 45kg La portata è basata su una guida da 457,2mm in un cassetto da 800mm di larghezza, sottoposta a 10,000 cicli. L'indice di flessione/curvatura nelle guide montate in piano dipende dal tipo di applicazione a cui sono soggette.Raccomandiamo di fare delle prove su campioni per determinare che la flessione risulti essere entro campi accettabili. Usata dovunque lo spazio laterale sia limitato.
Applicazioni tipiche	*Armadi per il monitoraggio del traffico aereo*

Caution:	This slide must never be used as a pull-out step, platform or any other application supporting human weight.
Precaución:	Esta guía nunca deberá utilizarse como peldaño desplegable, plataforma o cualquier otra aplicación para soportar el peso humano.
Attenzione:	Non si deve mai usare questa guida come gradino estraibile, piattaforma o qualsiasi altra applicazione che debba sopportare il peso di una persona.

634xx

- Platform bracket kit for 9301/9308
- 4 bottom and 2 side mount options
- Unhanded brackets
- Fixing hardware included

- Juego de escuadras opcionales para montaje en plataforma 9301/9308
- 4 opciones de montaje de base y 2 de montaje lateral
- Escuadras para cualquier mano
- Accesorios de montaje incluidos

- Kit staffe a piattaforma per la 9301/9308
- 4 opzioni di montaggio sul fondo e 2 laterali
- Staffe intercambiabili
- Elementi di fissaggio compresi

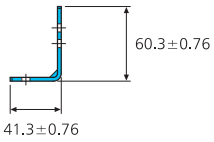

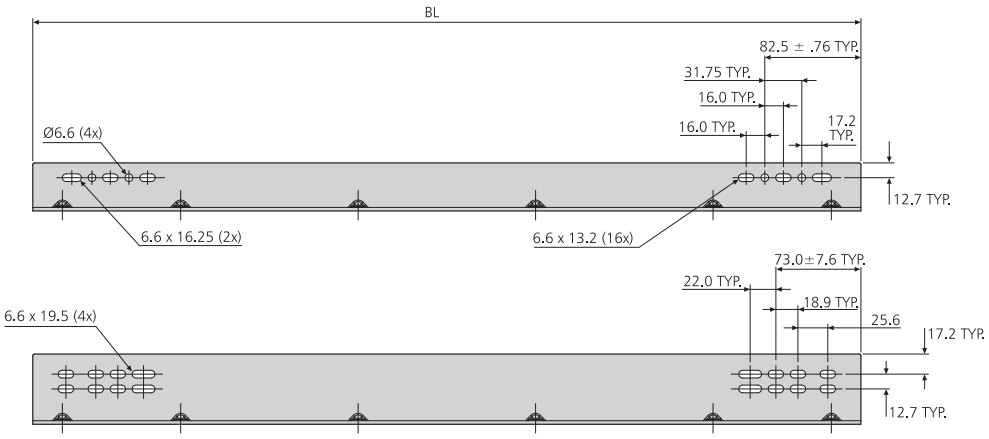

Bracket lengths (BL):

305mm, 406mm, 559mm, 711mm

Kit includes:

2 x brackets

4 x 6.4 x 15.9 hex head screws

4 x 6.4 hex head nuts and lock washers

Four bracket lengths can be used, either individually or in combination, to cover all slide lengths. See chart to determine number of bracket kits required.

Longitudes de escuadras (BL):

305mm, 406mm, 559mm, 711mm

El juego comprende:

2 escuadras

4 tornillos de cabeza hexagonal de 4 x 6,4 x 15,9

4 tuercas de cabeza hexagonal de 6,4mm y arandelas de bloqueo

Se pueden utilizar cuatro longitudes de escuadras, ya sea individualmente o en combinación, para cubrir todas las longitudes de las guías. Véase el gráfico para determinar el número de juegos de escuadras requerido.

Lunghezza staffe (BL):

305mm, 406mm, 559mm, 711mm

Il kit comprende:

2 x staffe

4 x viti a testa esagonale da 6,4 x 15,9

4 x dadi a testa esagonale da 6,4 e rondelle elastiche di sicurezza

Si possono usare staffe in 4 lunghezze, sia individualmente che combinate, per coprire tutte le lunghezze guida. Vedere la tavola per determinare il numero di kit staffe richiesto.

S

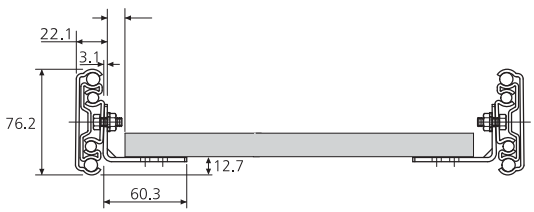

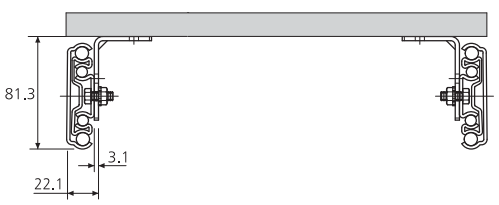

Accuride reserve the right to alter specifications without notice
Accuride se reserva el derecho de alterar las especificaciones sin aviso previo
Accuride si riserva il diritto di apportare modifiche senza ulteriore comunicazione

B

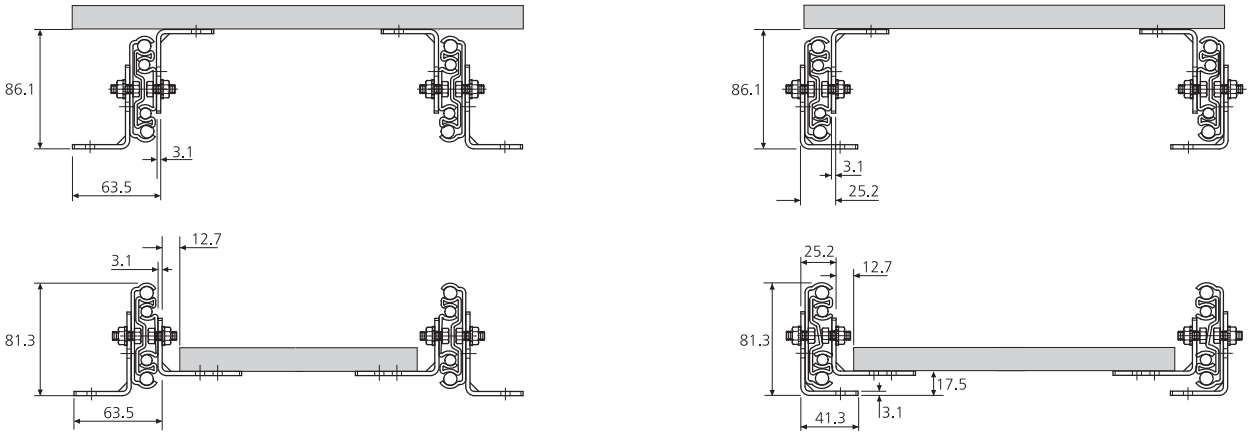

9301/9308	DZ63412-305mm		DZ63416-406mm		DZ63422-559mm		DZ63428-711mm	
	S	B	S	B	S	B	S	B
930x-0012	1	2	-	-	-	-	-	-
930x-0014	1	2	-	-	-	-	-	-
930x-0016	-	-	1	2	-	-	-	-
930x-0018	-	-	1	2	-	-	-	-
930x-0020	-	-	1	2	-	-	-	-
930x-0022	-	-	-	-	1	2	-	-
930x-0024	-	-	-	-	1	2	-	-
930x-0026	-	-	-	-	1	2	-	-
930x-0028	-	-	-	-	-	-	1	2
930x-0030	-	-	-	-	-	-	1	2
930x-0032	-	-	-	-	-	-	1	2
930x-0034	2	4	-	-	-	-	-	-
930x-0036	2	4	-	-	-	-	-	-
930x-0040	1	2	-	-	1	2	-	-
930x-0042	1	2	-	-	1	2	-	-
930x-0048	1	2	-	-	-	-	1	2
930x-0060	-	-	-	-	1	2	1	2

Slide lengths:

304.8mm - 812.8mm
1 kit to Side-Mount, 2 kits to Bottom-Mount

863.6mm - 914.4mm
2 kits (same part number) to Side-Mount, 4 kits (same part number) for Bottom-Mount

1016mm - 1524mm
2 kits (different part numbers) to Side-Mount, 4 kits (different part numbers) to Bottom-Mount

Notes:

- *Customer supplies hardware to mount brackets to base and/or platform/drawer*
- *Cold rolled steel*
- *Dimensions for reference only*

S= *Side-Mount*

B= *Bottom-Mount*

Longitudes de la guía:

304.8mm - 812.8mm
1 juego para montaje lateral, 2 juegos para montaje inferior

863.6mm - 914.4mm

2 juegos (el mismo número de código) para montaje lateral, 4 juegos (el mismo número de código) para montaje inferior

1016mm - 1524mm

2 juegos (número de código distinto) para montaje lateral, 4 juegos (2 números de código distintos) para montaje inferior

Notas:

- *El cliente deberá suministrar los accesorios para montar las escuadras a la base y/o a la plataforma/cajón*
- *Acero laminado en frío*
- *Las dimensiones mostradas son sólo como referencia*

S= Montaje lateral

B= Montaje inferior

Lunghezza guide:

304.8mm - 812.8mm

1 kit per il montaggio laterale 2 kit per il montaggio al fondo

863.6mm - 914.4mm

2 kit per il motaggio laterale (stesso codice) 4 kit per il montaggio al fondo (stesso codice)

1016mm - 1524mm

2 kit per il montaggio laterale (codice diverso) 4 kit per il montaggio al fondo(codice diverso)

Note:

- *Il cliente fornisce i fissaggi per montare le staffe sulla base e / o sulla piattaforma / cassetto*
- *Acciaio laminato a freddo*
- *Dimensioni riportate solo come riferimento*

S= Montaggio laterale

B= Montaggio sul fondo

Accuride reserve the right to alter specifications without notice
Accuride se reserva el derecho de alterar las especificaciones sin aviso previo
Accuride si riserva il diritto di apportare modifiche senza ulteriore comunicazione

DA4140

- Aluminium
- Load rating up to 400kg
- 100% extension
- Slide thickness 38mm
- Stainless steel ball retainer and ball bearings
- Corrosion resistant
- Slides sold singly

10,000

- Aluminio
- Capacidad de carga hasta 400kg
- 100% extensión
- Espesor de la guía de 38mm
- Retenedor de bolas y cojinetes de bolas de acero inoxidable
- Resistente a la corrosion
- Las guías se venden por unidades

- Alluminio
- Portata fino a 400kg
- Estrazione 100%
- Spessore guida 38mm
- Sfere e gabbie portasfera in acciaio inossidabile
- Resistente alla corrosione
- Guide vendute singolarmente

Aluminium
Aluminio
Alluminio

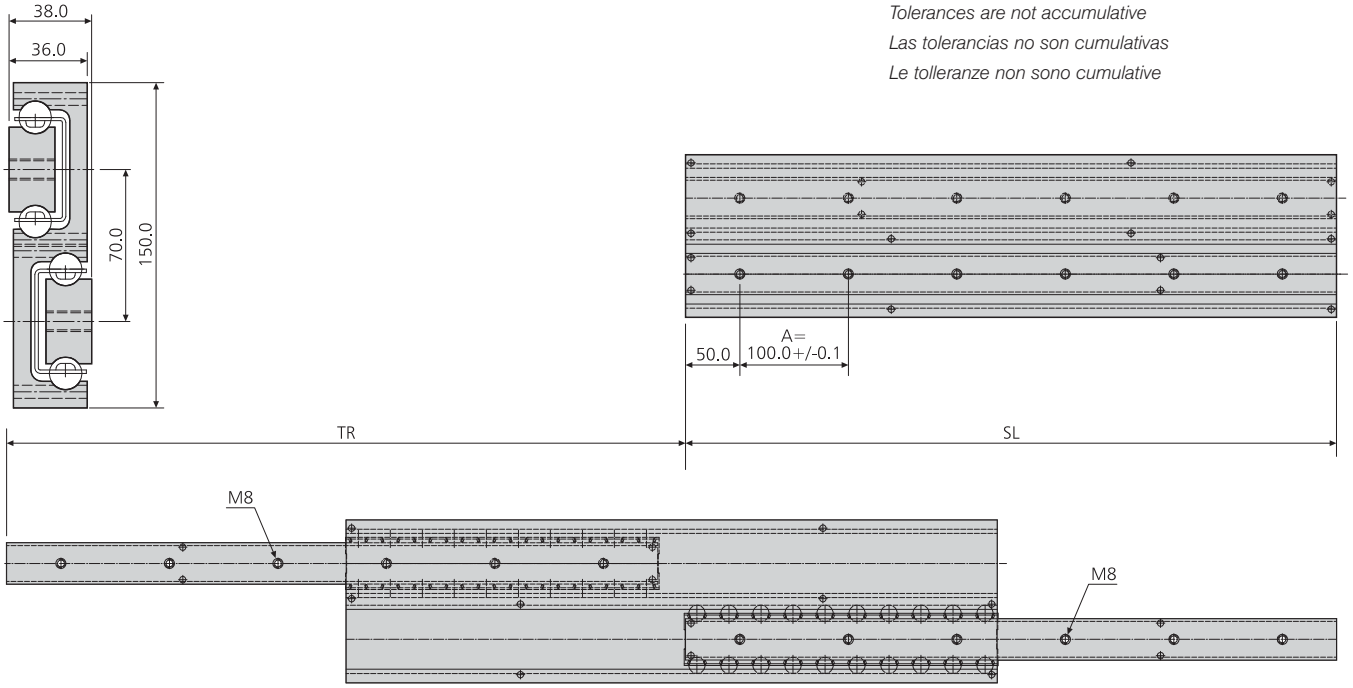

Tolerances are not accumulative
Las tolerancias no son cumulativas
Le tolleranze non sono cumulative

DA4140	mm			kg	
	SL	TR±3	A	W*	L*
DA4140-0040	400	402	3x	9.6	400
DA4140-0050	500	543	4x	11.8	400
DA4140-0060	600	625	5x	14.4	400
DA4140-0070	700	707	6x	16.8	400
DA4140-0080	800	848	7x	19.0	400
DA4140-0090	900	930	8x	21.4	400
DA4140-0100	1000	1012	9x	24.0	400
DA4140-0110	1100	1153	10x	26.0	400
DA4140-0120	1200	1235	11x	28.6	400
DA4140-0150	1500	1540	14x	35.8	400

** Weight and load rating per pair of slides*
** Peso y carga por un par de guías*
** Peso e portata per coppia di guide*

Accuride reserve the right to alter specifications without notice
Accuride se reserva el derecho de alterar las especificaciones sin aviso previo
Accuride si riserva il diritto di apportare modifiche senza ulteriore comunicazione

Notes:

- *The load rating is based on slides mounted 600mm apart. These slides are suitable for wider applications - please consult with Accuride*
- *Fixing recommendation: M8 screw. All fixing positions must be used to achieve maximum load rating*
- *Vertical mounting only*
- *End stops have been tested to 10 cycles with 400kg at 0.8m/s. We recommend that additional external stopping arrangements are used*
- *Material specification: Aluminium slide - AW6082 (3.32315/AlMgSi 1), stainless steel ball bearings and retainer -1.4301*

This slide has been designed for very heavy duty applications. If you would like to confirm that this is the correct slide for your application please consult Accuride's technical department.

Notas:

- *Las características de cargas son calculadas para un montaje de 600 mm de ancho. Para montajes mas anchos, por favor consulten con Accuride*
- *Recomendaciones de montaje: tornillo M8. Se deberían utilizar todas las posiciones de montaje para conseguir la capacidad de carga máxima*
- *Sólo montaje vertical*
- *Los topes de las guías han sido probados durante 10 ciclos con 400 kg y 0.8 m/s. Recomendamos usar topes externos adicionales.*
- *Calidad de material : Guía de aluminio - AW6082 (3.32315/AlMgSi 1), porta bolas y bolas de Acero Inoxidable -1.4301*

Esa guía ha sido diseñada para aplicaciones muy pesadas. Si quieren confirmar que esa guía es el producto adecuado para su aplicación, póngase en contacto con el departamento técnico de Accuride.

Note:

- *La portata é basata su una coppia di guide posta a 600 mm di distanza. Per distanze superiori si prega di consultare Accuride*
- *Consigli per il fissaggio: vite M8. Per ottenere la portata massima si devono usare tutte le posizioni di fissaggio*
- *Solo per montaggio verticale*
- *Il fine corsa é stato testato a 10 cicli con carico di 400 kg a 0,8 m/s. Raccomandiamo l'utilizzo esterno di fine corsa addizionali*
- *Specifica materiali: guida in alluminio AW6082(3.32315/AlMgSi 1), sfere e gabbia reggisfera in acciaio inox 1.4301*

Questa guida é stata disegnata per carichi estremamente pesanti. Nel dubbio vi preghiamo di consultare l'assistenza tecnica Accuride.

Accuride reserve the right to alter specifications without notice
Accuride se reserva el derecho de alterar las especificaciones sin aviso previo
Accuride si riserva il diritto di apportare modifiche senza ulteriore comunicazione

5417

- Load rating up to 100kg
- 100%+ extension
- 17.5mm slide thickness
- Hold-in

10,000

- Capacidad de carga hasta 100kg
- 100%+ extensión
- Espesor de la guía de 17,5mm
- Dispositivo de sujeción en posición cerrada

- Portata fino a 100kg
- Estrazione 100%+
- Spessore guida 17,5mm
- Trattenimento in posizione di chiusura

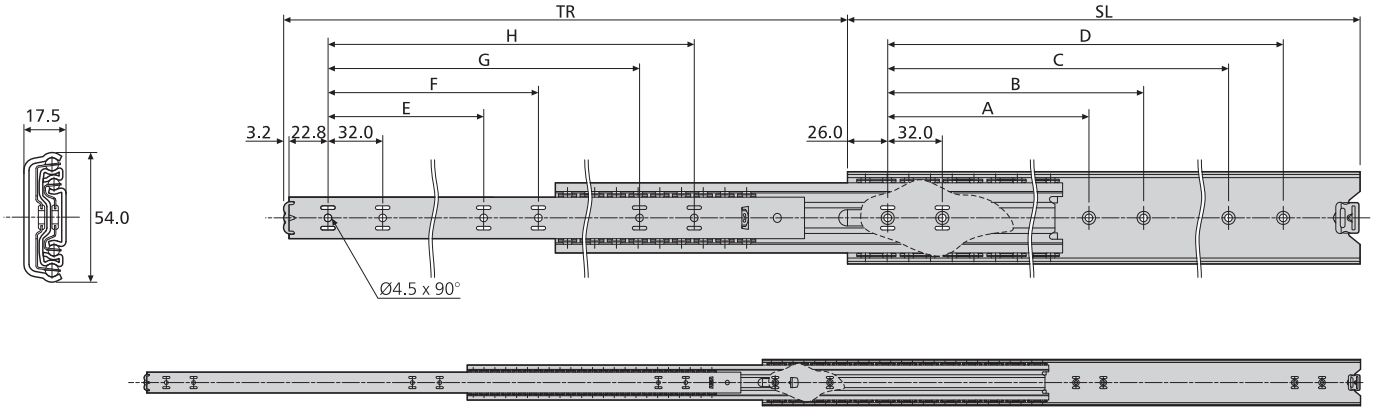

5417	mm										kg	
	SL	TR	A	B	C	D	E	F	G	H	W	L
DZ5417-0030	300	340	-	-	224	256	-	-	-	256	1.6	90
DZ5417-0035	350	389	-	-	224	256	-	-	-	256	1.9	90
DZ5417-0040	400	438	160	192	320	352	128	160	-	352	2.2	92
DZ5417-0045	450	487	160	192	320	352	128	160	320	352	2.5	95
DZ5417-0050	500	537	192	224	416	448	160	192	-	416	2.8	100
DZ5417-0055	550	586	224	-	448	480	160	192	-	448	3.1	100
DZ5417-0060	600	635	256	288	480	512	192	224	480	512	3.4	94
DZ5417-0065	650	684	288	320	544	576	192	256	-	544	3.7	92
DZ5417-0070	700	733	288	416	576	608	256	288	576	608	4.0	90

Notes:

- *Fixing recommendation: M4 countersunk screw*

Notas:

- *Recomendaciones de montaje: tornillo avellanado M4*

Note:

- *Consigli per il fissaggio: vite M4 a testa svasata*

Accuride reserve the right to alter specifications without notice
Accuride se reserva el derecho de alterar las especificaciones sin aviso previo
Accuride si riserva il diritto di apportare modifiche senza ulteriore comunicazione

DS5322

- High grade stainless steel
- Load rating up to 120kg
- 100%+ extension
- 20.7mm slide thickness
- Ideal for environments where mild steel might be subject to corrosion
- Hold-in
- Includes easy mount brackets with locator pins

80,000

- Acero inoxidable de alta calidad
- Capacidad de carga hasta 120kg
- 100%+ extensión
- Espesor de la guía de 20.7mm
- Ideal para entornos en los que el acero dulce podría estar sujeto a corrosión
- Dispositivo de sujeción en posición cerrada
- Incluye escuadras de montaje fácil con pasadores localizadores

- Finitura in acciaio inossidabile
- Portata fino a 120kg
- Estrazione 100%+
- Spessore guida 20,7mm
- Ideale per ambienti in cui l'acciaio dolce può essere soggetto a corrosione
- Trattenimento in posizione di chiusura
- Staffe per montaggio facile con perni di riferimento

Stainless steel
Acero inoxidable
Acciaio inossidabile

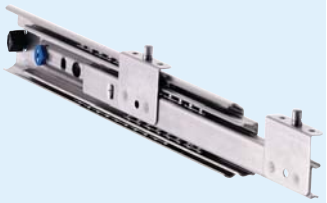

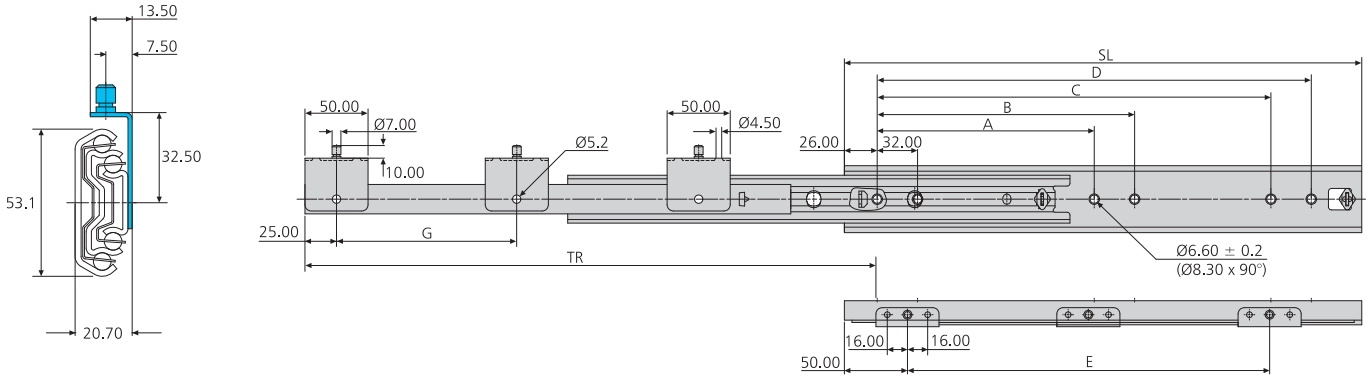

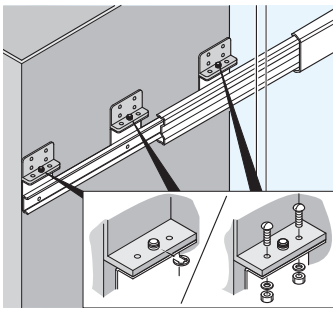

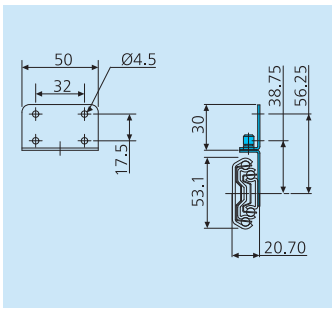

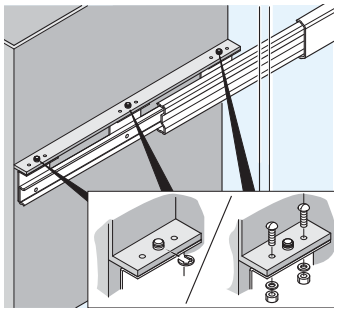

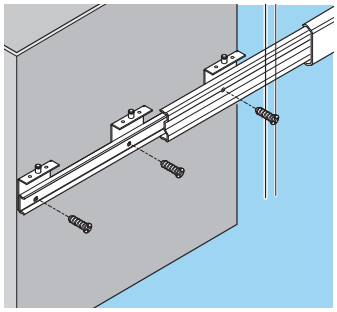

DS5322	mm								kg	
	SL	TR	A	B	C	D	E	G	W	L
DS5322-0030-2	300	342	-	-	192	224	177	-	1.90	80
DS5322-0035-2	350	392	-	-	256	288	227	-	2.15	90
DS5322-0040-2	400	442	160	192	288	320	277	-	2.40	100
DS5322-0045-2	450	492	192	224	352	384	327	-	2.66	110
DS5322-0050-2	500	542	192	224	384	416	377	-	2.98	120
DS5322-0055-2	550	592	224	256	448	480	427	-	3.28	110
DS5322-0060-2	600	642	256	288	480	512	477	238.5	3.58	100
DS5322-0070-2	700	742	320	352	608	640	577	288.5	4.20	70
DS5322-0080-2	790	822	352	384	672	704	677	338.5	4.80	50

Notes:

- *Fixing recommendation: M5 countersunk/ 6mm countersunk Euro screw*

Notas:

- *Recomendaciones de montaje: tornillo avellanado M5*

Note:

- *Consigli per il fissaggio: vite M5 a testa svasata*

Accuride reserve the right to alter specifications without notice
Accuride se reserva el derecho de alterar las especificaciones sin aviso previo
Accuride si riserva il diritto di apportare modifiche senza ulteriore comunicazione

5321SC

- Self close
- Load rating up to 120kg
- 100%+ extension
- 19.1mm slide thickness
- Hold-in
- Optional enclosure mounting brackets

10,000

- Cierre automático
- Capacidad de carga hasta 120kg
- 100%+ extensión
- Espesor de la guía de 19.1mm
- Dispositivo de sujeción en posición cerrada
- Escuadras de montaje en armarios opcionales

- Chiusura automatica
- Portata fino a 120kg
- Estrazione 100%+
- Spessore guida 19,1mm
- Trattenimento in posizione di chiusura
- Staffe opzionali di montaggio per armadi rack

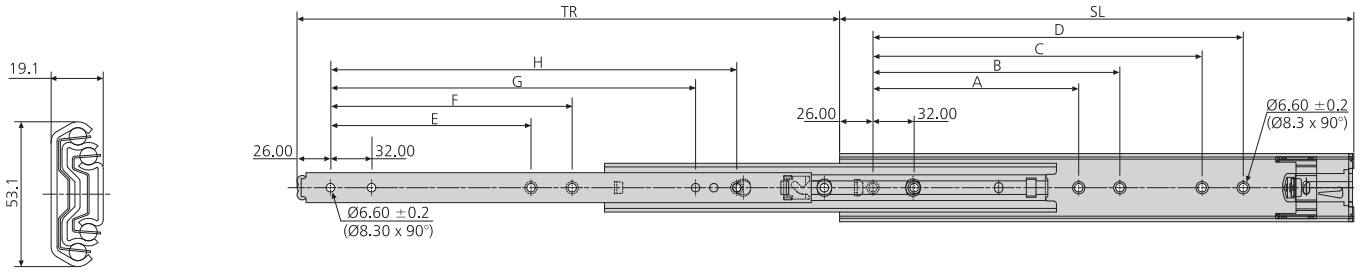

5321SC	mm										kg	
	SL	TR	A	B	C	D	E	F	G	H	W	L
DZ5321-0030SC	300	319	-	-	160	192	-	-	192	224	1.90	85
DZ5321-0035SC	350	369	-	-	224	256	-	-	224	256	2.15	90
DZ5321-0040SC	400	419	160	192	256	288	160	192	288	320	2.40	100
DZ5321-0045SC	450	469	192	224	320	352	192	224	352	384	2.66	110
DZ5321-0050SC	500	519	224	256	352	384	224	256	384	416	2.98	120
DZ5321-0055SC	550	569	224	256	416	448	224	256	448	480	3.28	110
DZ5321-0060SC	600	619	256	288	480	512	256	288	480	512	3.58	100
DZ5321-0070SC	700	719	320	352	544	576	320	352	576	608	4.20	70
DZ5321-0080SC	790	823	352	384	640	672	352	384	672	704	4.80	50

Notes:

- *Fixing recommendation: M5 countersunk/ 6mm countersunk Euro screw*
- *For enclosure mounting brackets refer to page 103*
- *For cable carriers refer to page 101*

Notas:

- *Recomendaciones de montaje: tornillo avellanado M5/tornillo avellanado euro de 6mm*
- *Para escuadras de montaje en armarios, consúltese la página 103*
- *Para portadores de cables, consúltese la página 101*

Note:

- *Consigli per il fissaggio: vite M5 a testa svasata/ vite Euro da 6mm a testa svasata*
- *Per le staffe di montaggio in spazio chiuso, fare riferimento a pagina 103*
- *Per i portacavi, fare riferimento a pagina 101*

Accuride reserve the right to alter specifications without notice
Accuride se reserva el derecho de alterar las especificaciones sin aviso previo
Accuride si riserva il diritto di apportare modifiche senza ulteriore comunicazione

- Load rating up to 180kg
- 100%+ extension
- 19.1mm slide thickness
- Hold-in
- Optional enclosure mounting brackets

10,000

- Capacidad de carga hasta 180kg
- 100%+ extensión
- Espesor de la guía de 19.1mm
- Dispositivo de sujeción en posición cerrada
- Escuadras de montaje en armarios opcionales

- Portata fino a 180kg
- Estrazione 100%+
- Spessore guida 19,1mm
- Trattenimento in posizione di chiusura
- Staffe opzionali di montaggio per armadi rack

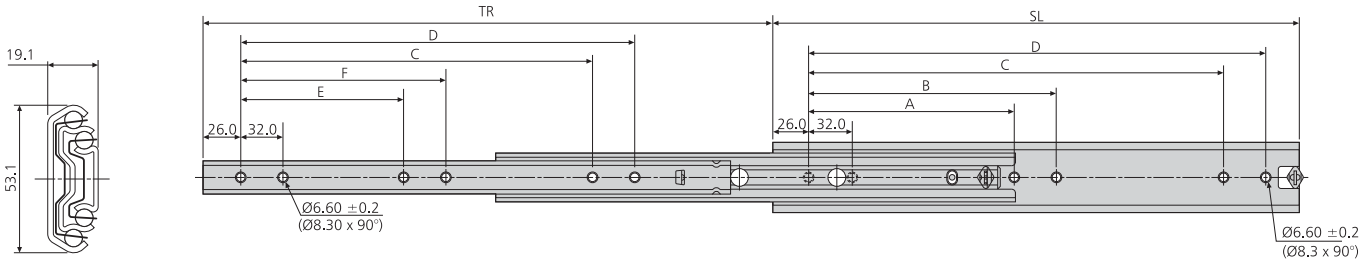

5321	mm								kg	
	SL	TR	A	B	C	D	E	F	W	L
DZ5321-0030	300	323.5	-	-	192	224	-	-	1.80	140
DZ5321-0035	350	373.5	-	-	224	256	-	-	2.07	150
DZ5321-0040	400	423.5	160	192	288	320	128	160	2.37	160
DZ5321-0045	450	473.5	160	192	320	352	128	160	2.70	170
DZ5321-0050	500	523.5	192	224	384	416	160	192	3.00	180
DZ5321-0055	550	573.5	192	224	416	448	160	192	3.31	170
DZ5321-0060	600	623.5	256	288	480	512	192	256	3.62	160
DZ5321-0070	700	723.5	288	320	576	608	256	288	4.26	130
DZ5321-0080	790	803.5	352	384	672	704	320	352	4.80	100
DZ5321-0090	900	923.5	448	480	768	800	384	416	5.57	90
DZ5321-0100	1000	1023.5	480	512	864	896	448	480	6.19	80
DZ5321-0110	1100	1123.5	544	576	992	1024	480	512	6.81	70

Notes:

- *Fixing recommendation: M5 countersunk/ 6mm countersunk Euro screw*
- *For enclosure mounting brackets refer to page 103*
- *For cable carriers refer to page 101*

Notas:

- *Recomendaciones de montaje: tornillo avellanado M5/tornillo avellanado euro de 6mm*
- *Para escuadras de montaje en armarios, consúltese la página 103*
- *Para portadores de cables, consúltese la página 101*

Note:

- *Consigli per il fissaggio: vite M5 a testa svasata/ vite Euro da 6mm a testa svasata*
- *Per le staffe di montaggio in spazio chiuso, fare riferimento a pagina 103*
- *Per i portacavi, fare riferimento a pagina 101*

Accuride reserve the right to alter specifications without notice
Accuride se reserva el derecho de alterar las especificaciones sin aviso previo
Accuride si riserva il diritto di apportare modifiche senza ulteriore comunicazione

DS5321

- High grade stainless steel
- Load rating up to 180kg
- 100%+ extension
- 19.1mm slide thickness
- Ideal for environments where mild steel might be subject to corrosion
- Hold-in

10,000

- Acero inoxidable de alta calidad
- Capacidad de carga hasta 180kg
- 100%+ extensión
- Espesor de la guía de 19,1mm
- Ideal para entornos en los que el acero dulce podría estar sujeto a corrosión
- Dispositivo de sujeción en posición cerrada

- Finitura in acciaio inossidabile
- Portata fino a 180kg
- Estrazione 100%+
- Spessore guida 19,1mm
- Ideale per ambienti in cui l'acciaio dolce può essere soggetto a corrosione
- Trattenimento in posizione di chiusura

Stainless steel
Acero inoxidable
Acciaio inossidabile

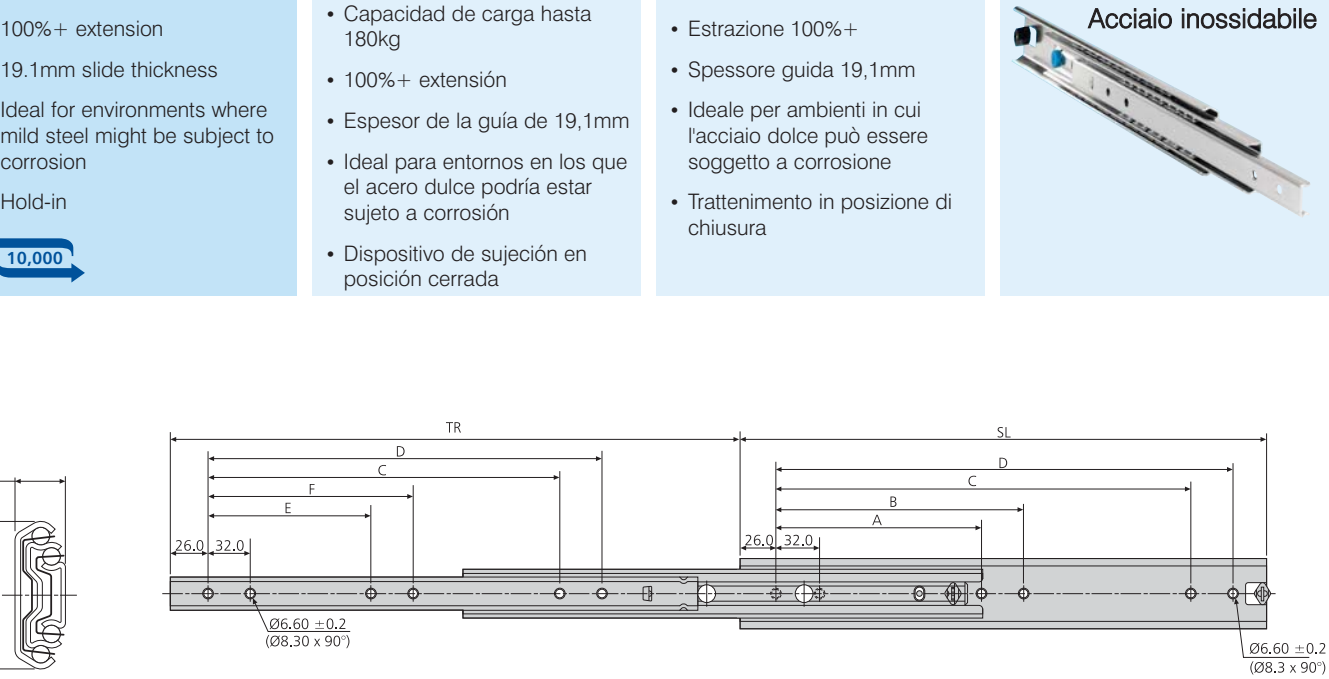

DS5321	mm								kg	
	SL	TR	A	B	C	D	E	F	W	L
DS5321-0030	300	323.5	-	-	192	224	-	-	1.70	140
DS5321-0035	350	373.5	-	-	224	256	-	-	1.96	150
DS5321-0040	400	423.5	160	192	288	320	128	160	2.24	160
DS5321-0045	450	473.5	160	192	320	352	128	160	2.56	170
DS5321-0050	500	523.5	192	224	384	416	160	192	2.84	180
DS5321-0055	550	573.5	192	224	416	448	160	192	3.13	170
DS5321-0060	600	623.5	256	288	480	512	192	256	3.43	160
DS5321-0070	700	723.5	288	320	576	608	256	288	4.03	130
DS5321-0080	790	803.5	352	384	672	704	320	352	4.55	100

Notes:

- *Fixing recommendation: M5 countersunk/ 6mm countersunk Euro screw*

Notas:

- Recomendaciones de montaje: tornillo avellanado M5/tornillo avellanado euro de 6mm

Note:

- *Consigli per il fissaggio: vite M5 a testa svasata/ vite Euro a testa svasata da 6mm*

Accuride reserve the right to alter specifications without notice
Accuride se reserva el derecho de alterar las especificaciones sin aviso previo
Accuride si riserva il diritto di apportare modifiche senza ulteriore comunicazione

- Load rating up to 180kg
- 100%+ extension
- Heavy duty construction
- Shock blocks for protection against shock and vibration
- Protective shroud prevents excessive contamination of the ball tracks
- Mounting plates on inner and outer members

10,000

- Capacidad de carga hasta 180kg
- 100%+ extensión
- Construcción fuerte
- Amortiguadores para protección contra choques y vibraciones
- Un protector impide la contaminación excesiva de las pistas de bolas
- Placas de montaje en los elementos interiores y exteriores

- Portata fino a 180kg
- Estrazione 100%+
- Costruzione per impieghi gravosi
- Dispositivi di protezione contro urti e vibrazioni (shock-blocks)
- Una carenatura protettiva impedisce la contaminazione eccessiva dei binari e delle sfere
- Staffe di montaggio al fondo sull'elemento interno ed esterno

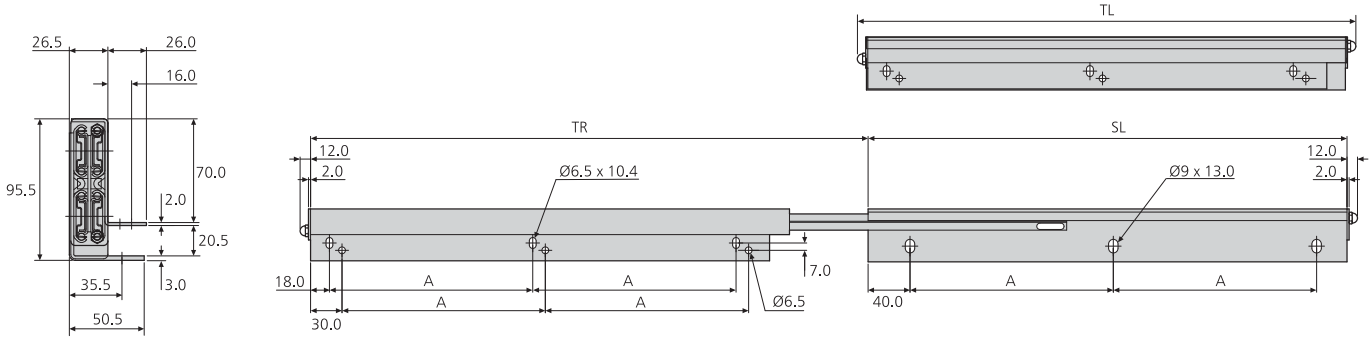

0522	mm				kg	
	SL	TL	TR	A	W	L
DZ0522-1159	457	481	534.0	194.0	9.57	180
DZ0522-1161	600	624	625.0	265.0	12.70	180
DZ0522-1162	900	924	907.0	276.5	19.25	150

Notes:

- *Load ratings vary depending upon application. See page 96*
- *On DZ0522-1162 there are additional fixing positions at Pitch A*
- *Fixing recommendation: M6 screws on the inner extending member, M8 screws on the outer fixed member*
- *Slide assembly is handed*
- *Total length (TL) = slide length +24mm*
- *All fixing positions must be used to achieve maximum load rating*
- *The cabinet and drawer must be designed to minimise any torsion or deflection of the slide*

Notas:

- *Las capacidades de carga varían dependiendo de la aplicación. Véase la página 96.*
- *En la DZ0522-1162 hay posiciones de montaje adicionales en la distancia A*
- *Recomendación de montaje: tornillos M6 en el elemento extensible interior; M8 en el elemento fijo exterior*
- *La unidad de la guía puede montarse sólo a una mano*
- *Longitud total (TL) = longitud de la guía +24mm*
- *Se deberían utilizar todas las posiciones de montaje para conseguir la capacidad de carga máxima*
- *El armario y cajón debe estar disenado de tal manera que se minimize cualquier torsión o desviación*

Note:

- *Le portate variano a seconda dell'applicazione. Vedere pagina 96.*
- *Sulla DZ0522-1162 ci sono posizioni supplementari di fissaggio sul passo A*
- *Consigli per il fissaggio: viti M6 sull'elemento interno estraibile, viti M8 sull'elemento esterno fisso*
- *L'assemblaggio della guida non è intercambiabile*
- *Lunghezza totale (TL) = lunghezza guida +24mm*
- *Per ottenere la portata massima si devono usare tutte le posizioni di fissaggio*
- *Il mobile ed il cassetto devono essere disegnati per minimizzare eventuali torsioni e flessioni al carico delle guide*

Accuride reserve the right to alter specifications without notice
Accuride se reserva el derecho de alterar las especificaciones sin aviso previo
Accuride si riserva il diritto di apportare modifiche senza ulteriore comunicazione

0522 Load ratings

0522 Capacidades de carga
0522 Portate

The Accuride load ratings shown below are representative of a wide range of typical applications and take into consideration factors which can adversely affect the performance of the slide.

Please consult Accuride regarding specific application conditions where the load rating is critical.

Las capacidades de carga de Accuride mostradas a continuación representan una amplia gama de aplicaciones típicas y toman en consideración factores que podrían afectar negativamente al rendimiento de la guía.

Por favor consulte Accuride por lo que se refiere a condiciones de aplicaciones específicas donde las capacidades de carga son críticas.

Le portate Accuride sotto riportate rappresentano una vasta gamma di applicazioni tipiche e prendono in considerazione fattori che possono compromettere la performance della guida.

Per tutte quelle condizioni di lavoro dove la portata rappresenta un punto critico siete pregati di rivolgervi ad un rappresentante Accuride.

Moderate use	up to 180kg Load rating is based on a 600mm slide in a 500mm wide drawer, cycled 10,000 times.
Uso moderado	hasta 180kg La capacidad de carga está basada en una guía de 600mm en un cajón de 500mm de anchura, con ciclos de 10,000 veces.
Uso moderato	fino a 180kg La portata è basata su una guida da 600mm in un cassetto di 500mm di larghezza, sottoposta a 10,000 cicli.

Frequent use	up to 140kg Load rating is based on a 600mm slide in a 500mm wide drawer, cycled 40,000 times.
Uso frecuente	hasta 140kg La capacidad de carga está basada en una guía de 600mm en un cajón de 500mm de anchura, con ciclos de 40,000 veces.
Uso frequente	fino a 140kg La portata è basata su una guida da 600mm in un cassetto di 500mm di larghezza, sottoposta a 40,000 cicli.

Caution:	This slide must never be used as a pull-out step, platform or any other application supporting human weight.
Precaución:	Esta guía nunca deberá utilizarse como peldaño desplegable, plataforma o cualquier otra aplicación para soportar el peso humano.
Attenzione:	Non si deve mai usare questa guida come gradino estraibile, piattaforma o qualsiasi altra applicazione che debba sopportare il peso di una persona.

Accuride reserve the right to alter specifications without notice
Accuride se reserva el derecho de alterar las especificaciones sin aviso previo
Accuride si riserva il diritto di apportare modifiche senza ulteriore comunicazione

Enclosure mounting accessories

Accesorios de montaje para armarios

Accessori di montaggio per armada rack

CC11-AD cable carrier	Page 101
CC5AD cable carrier	Page 102
Bracket kits	Page 103

CC11-AD portador de cables	Página 101
CC5AD portador de cables	Página 102
Escuadras	Página 103

CC11-AD portacavi	Pagina 101
CC5AD portacavi	Pagina 102
Staffe	Pagina 103

Enclosure mounting accessories

Accesorios para montaje en armarios
Accessori di montaggio per armadi rack

Mounting brackets

Optional brackets are available to simplify the mounting of slides in an electronics rack/enclosure. Refer to the Bracket Selection Table on page 103.

- All brackets are supplied in kits complete with fixing hardware
- Short fixed brackets are usually used at the front of the chassis and short/long adjustable brackets at the rear

Hard mounting, general enclosures (without Accuride brackets)

1. Ensure cabinet sides are parallel and that chassis sides are parallel and square to the cabinet
2. Mount the slides to the cabinet and then the chassis to the slides
3. Check for even and smooth movement of the chassis
4. If binding occurs, or slide movement is not satisfactory:

- Loosen screws on main cabinet member and then on chassis member
- Cycle the unit a few times
- If movement has improved tighten off screws and cycle again
- If movement is still not satisfactory there may be a problem with the cabinet or chassis

Electronic cabinet mounting with Accuride brackets on uprights

1. Ensure cabinet sides are parallel and that chassis sides are parallel and square to the cabinet
2. Using mounting kits and brackets, mount brackets to slide cabinet members. Screw the back brackets on loosely.
3. Install slides into rack and secure with bar nuts.
4. Mount slide drawer members to the chassis.
5. Check for even and smooth movement of the chassis
6. If binding occurs, or slide movement is not satisfactory:

- Loosen screws on rear mount brackets (fig c1) and adjust brackets
- Loosen screws on the chassis member (fig c2)
- Cycle the unit a few times
- If movement has improved tighten off screws and cycle again
- If movement is still not satisfactory there may be a problem with the cabinet or chassis

If in doubt we recommend that you consult with your local Accuride representative to determine product suitability.

Accuride reserve the right to alter specifications without notice
Accuride se reserva el derecho de alterar las especificaciones sin aviso previo
Accuride si riserva il diritto di apportare modifiche senza ulteriore comunicazione

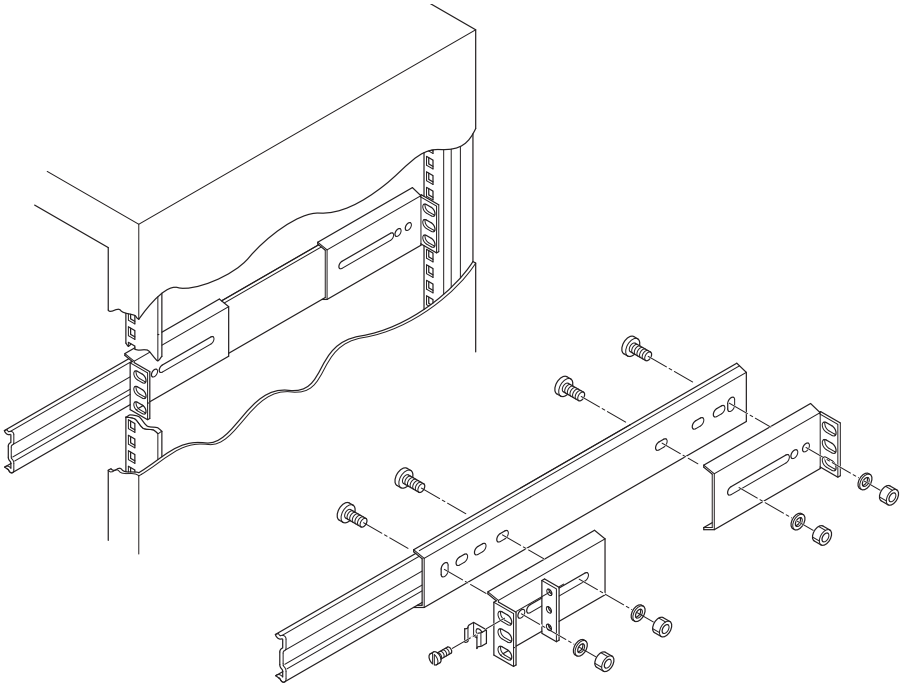

Escuadras de montaje

Escuadras opcionales disponibles para simplificar el montaje de las guías en un armario/bastidor con elementos electrónicos. Consúltese la Tabla de Selección de Escuadras en la página 103.

- Todas las escuadras se suministran en kits junto con los accesorios de montaje
- Normalmente se utilizan escuadras cortas en la parte delantera del chasis y escuadras largas en la parte posterior

Armarios generales de montaje directo (sin escuadras de Accuride)

1. Asegúrese de que los laterales del armario estén paralelos y de que los laterales del chasis estén paralelos y ajustados al armario
2. Monte las guías a los raíles del armario y, después, acople el chasis a las guías
3. Compruebe que el chasis tenga un movimiento uniforme y suave
4. Si se produce agarrotamiento o el movimiento de la guía no es satisfactorio:

- Afloje los tornillos del cuerpo principal del armario y, después, los del cuerpo del chasis
- Someta la unidad a un ciclo de operaciones varias veces
- Si el movimiento ha mejorado, apriete los tornillos y vuelva a someterla a un ciclo de operaciones
- Si el movimiento no es todavía satisfactorio, podría haber un problema con el armario o el chasis

Montaje de armario electrónicos con escuadras de Accuride en los soportes verticales

1. Asegúrese de que los laterales del armario estén paralelos y de que los laterales del chasis estén paralelos y ajustados al armario.
2. Utilizando kits y escuadras de montaje, monte las escuadras a los cuerpos deslizantes del armario. Atornille las escuadras posteriores sin apretar mucho.
3. Instale las guías en la pista y asegure bien con las tuercas de barra.
4. Monte los cuerpos deslizantes del cajón al chasis.
5. Compruebe que el chasis tenga un movimiento uniforme y suave.
6. Si se produce agarrotamiento o el movimiento de la guía no es satisfactorio:

- Afloje los tornillos de las escuadras posteriores de montaje (Fig. c1) y ajuste las escuadras
- Afloje los tornillos del miembro del chasis (Fig. c2).
- Someta la unidad a un ciclo de operaciones varias veces

En caso de duda, recomendamos que consulte a su representante local de Accuride para determinar si el producto es apropiado o no.

Staffe di montaggio

Sono disponibili staffe opzionali per semplificare il montaggio a cremagliera delle guide in armadi rack. Fare riferimento alla Tavola di selezione staffe a pagina 103.

- Tutte le staffe sono fornite in kit completi di elementi di fissaggio
- Di solito le staffe corte sono usate sul davanti del telaio, quelle lunghe sul retro

Montaggio diretto, contenitori generici (senza staffe Accuride)

1. Verificare che i lati del contenitore siano paralleli e che i lati del telaio siano paralleli ed in quadro rispetto al contenitore stesso
2. Montare le guide sui binari contenitore e poi il telaio sulle guide
3. Controllare che il telaio si muova in modo regolare e senza impuntamenti
4. In caso di grippaggio o se il movimento non è soddisfacente:

- Allentare le viti sull'elemento principale contenitore e poi sull'elemento telaio
- Testare l'unità per alcuni cicli
- Se il movimento è migliorato, serrare le viti e testare di nuovo
- Se il movimento non è ancora soddisfacente può dipendere da un problema nel contenitore o nel telaio
- Si el movimiento ha mejorado, apriete los tornillos y vuelva a someterla a un ciclo de operaciones.
- Si el movimiento no es todavía satisfactorio, podría haber un problema con el armario o el chasis.

Montaggio in rack elettronico con staffe Accuride su montanti a cremagliera

1. Verificare che i lati del contenitore siano paralleli e che i lati del telaio siano paralleli ed in quadro rispetto al contenitore stesso
2. Se si usano kit di montaggio e staffe, montare le staffe sugli elementi guida dell'armadietto. Non serrare le staffe posteriori.
3. Installare le guide nella cremagliera e fissare con dadi a barra.
4. Montare gli elementi guida cassetto sul telaio.
5. Controllare che il telaio si muova in modo regolare e senza impuntamenti.
6. In caso di grippaggio o se il movimento non è soddisfacente:

- Allentare le viti sulle staffe posteriori di montaggio (fig c1) e regolare le staffe
- Allentare le viti sull'elemento telaio (fig c2)
- Testare l'unità per alcuni cicli
- Se il movimento è migliorato, serrare le viti e testare di nuovo
- Se il movimento non è ancora soddisfacente può dipendere da un problema nel contenitore o nel telaio

Se in dubbio, contattate il vostro rappresentante Accuride locale per controllare l'idoneità del prodotto.

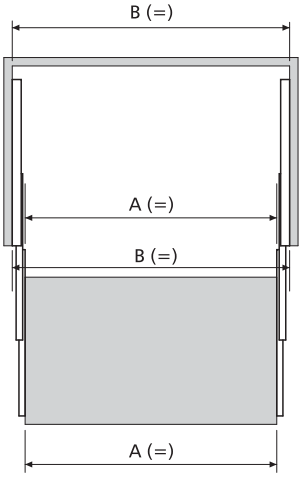

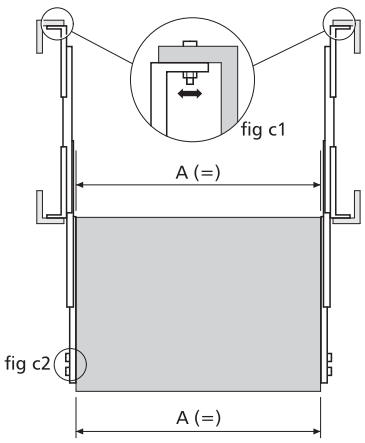

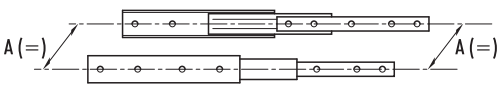

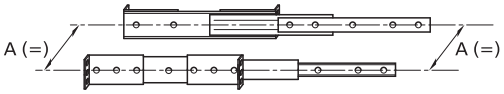

Accuride reserve the right to alter specifications without notice
Accuride se reserva el derecho de alterar las especificaciones sin aviso previo
Accuride si riserva il diritto di apportare modifiche senza ulteriore comunicazione

- Broad and narrow cable management arms
- Concertina open/close
- Suitable for 2U high units and above
- Easy disconnect from chassis

- Brazos de gestión de cables anchos y estrechos
- Apertura/cierre de concertina
- Apropiado para unidades de altura 2U y superiores
- Fácil desconexión del chasis

- Bracci larghi e stretti di gestione cavi
- Apertura/chiusura a fisarmonica
- Adatto per unità 2U e superiori
- Facile sgancio dal telaio

CC11-AD

- Cable carrying widths: 72mm
- Weight per unit: 0.9kg
- Order code: DZCC11-AD

CC11-AD

- Anchuras de portadores de cables: 72mm
- Peso por unidad: 0,9kg
- Códigos de pedido: DZCC11-AD

CC11-AD

- Larghezze portacavi: 72mm
- Peso per unità: 0,9kg
- Codice di ordinazione: DZCC11-AD

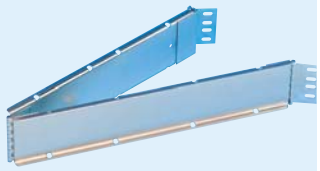

CC5AD

- Cable carrying widths: 31mm
- Weight per unit: 0.475kg
- Order code: DZCC5AD

CC5AD

- Anchuras de portadores de cables: 31mm
- Peso por unidad: 0,475kg
- Códigos de pedido: DZCC5AD

CC5AD

- Larghezze portacavi: 31mm
- Peso per unità: 0,475kg
- Codice di ordinazione: DZCC5AD

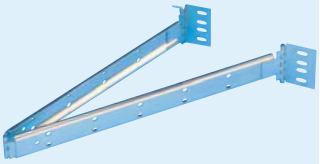

CC11-AD

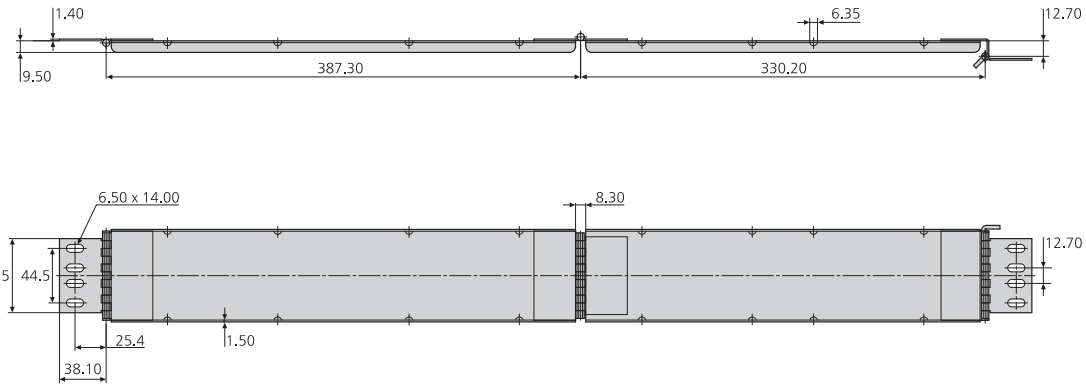

Accuride reserve the right to alter specifications without notice
Accuride se reserva el derecho de alterar las especificaciones sin aviso previo
Accuride si riserva il diritto di apportare modifiche senza ulteriore comunicazione

CC5AD

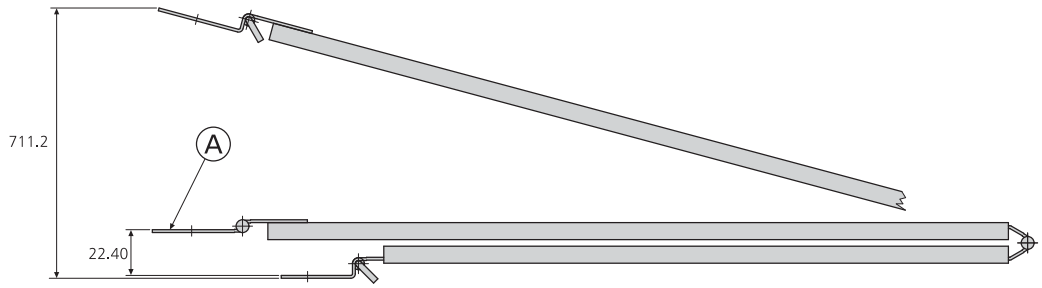

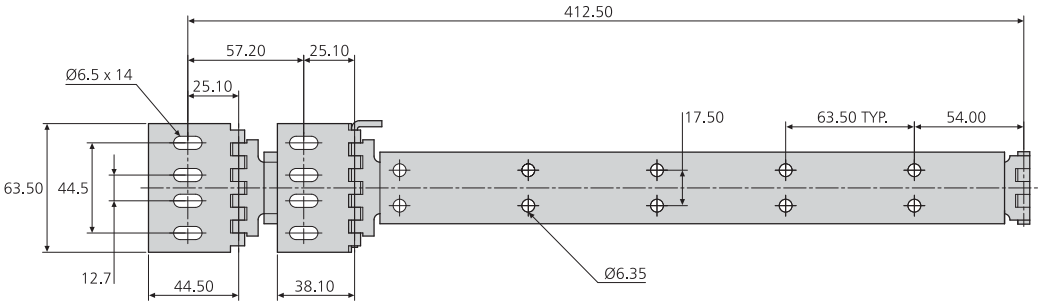

Notes:

- *Not suitable for slides over 700mm in length*
- *2 fixing holes used on each end of bracket is recommended*

A= Cabinet hinge

Notas:

- *No apropiado para guías de más de 700 mm de longitud*
- *Se recomienda usar 2 orificios de montaje en cada extremo de la escuadra*

A= Bisagra para armario

Note:

- *Non adatto per guide di lunghezza superiore a 700mm*
- *Si consigliano 2 fori di fissaggio su ciascuna estremità della staffa*

A= Cerniera armadietto

Accuride reserve the right to alter specifications without notice
Accuride se reserva el derecho de alterar las especificaciones sin aviso previo
Accuride si riserva il diritto di apportare modifiche senza ulteriore comunicazione

Brackets

Escuadras
Staffe

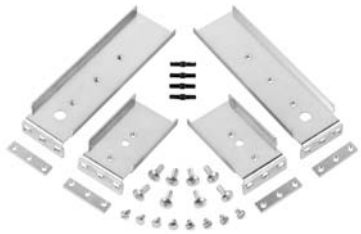

DZ63374-4
(2907)

DZ63460-4
(0201, 0204, 0301, 0305)

DZ63480-4
(3301, 3307, 3308)

DZ63450-4
(0201, 0204, 0301, 0305)

DZ65490-4
(3607, 5321, 5321SC)

DZ63470-4
(0305*)

63xxx	mm										
	SL	A (F)	A (R)	B (4)	B (3)	C	D	E	G	H	J	K
DZ63450-4	0201, 0204, 0301, 0305	69.9	266.7	57.2	-	15.0	6.35	12.7	-	76.2	82.6	165.1
DZ63460-4	0201, 0204, 0301, 0305	69.9	266.7	-	43.7	15.0	6.5	15.9	-	76.2	82.6	165.1
DZ63470-4	0305*	76.5	274.6	69.9(F) 64.0(R)	-	19.8	5.5(F) 7.4(R)	15.9	48.0	76.2	82.6	165.1
DZ63480-4	3301, 3307, 3308	114.6	114.6	-	44.5	18.3	7.4	15.2	66.0	-	-	-
DZ65490-4	3607, 5321, 5321SC	140.0	140.0	60.0 -	-	14.0	5.5	15.9	96.0	-	-	-
DZ63374-4	2907	77.2	153.4		44.2	17.5	-	15.9	-	-	-	-

* *Recessed*	*(F) Front*	*(R) Rear*	*(4) 4 hole*	*(3) 3 hole*
* *Empotrado*	*(F) Parte delantera*	*(R) Posterior*	*(4) 4 agujeros*	*(3) 3 agujeros*
* *A incasso*	*(F) Anteriore*	*(R) Posteriore*	*(4) 4 fori*	*(3) 3 fori*

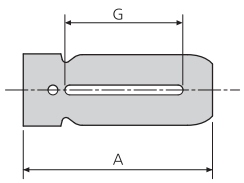

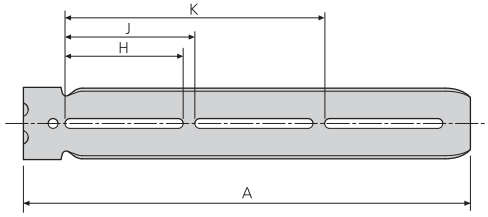

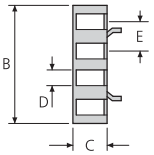

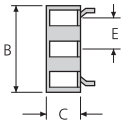

Accuride reserve the right to alter specifications without notice
Accuride se reserva el derecho de alterar las especificaciones sin aviso previo
Accuride si riserva il diritto di apportare modifiche senza ulteriore comunicazione

Bar nuts
Tuercas de barra
Dadi a barra

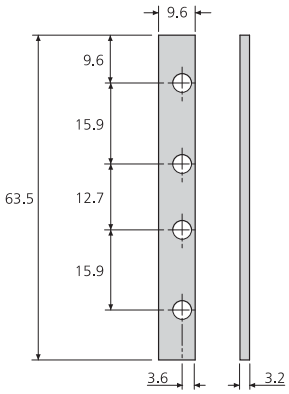

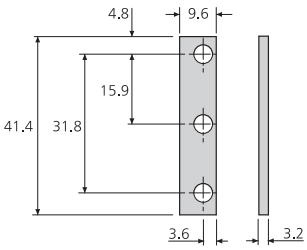

Notes:

- *Each kit comprises 4 brackets, 4 bar nuts, 8 screw kits for brackets, 8 fillister head screws. Customer supplies captive nuts.*

Notas:

- *Cada juego consiste en 4 escuadras, 4 tuercas de barra, 8 juegos de tornillos para las escuadras, 8 tornillos de cabeza cilíndrica ranurada. El cliente suministrará las tuercas de fijación.*

Note:

- *Ogni kit comprende 4 staffe, 4 piastrine, 8 viti di montaggio staffe, 8 viti a testa cilindrica. Accuride non fornisce i prigionieri*

Accuride reserve the right to alter specifications without notice
Accuride se reserva el derecho de alterar las especificaciones sin aviso previo
Accuride si riserva il diritto di apportare modifiche senza ulteriore comunicazione

CPU holders

Soporte de CPU

Supporti per CPU

- The computer is held off the floor, well away from feet, dust and static and yet is easy to reach
- Straps hold most shapes and sizes of CPU - up to 34kg in weight and 163cm perimeter
- Soft gripper feet hold the CPU firmly
- Over centre buckle gives easy and secure tightening of straps
- Vertical mounting standard - horizontal mounting with optional adapter plates
- Ideal for height adjusting desk systems - the CPU moves with the desk top and prevents cable stretching

- El ordenador se sujeta en la parte inferior de la mesa, alejado de los pies, del polvo y de la electricidad estática, pero al mismo tiempo, al alcance de su mano
- Las correas pueden sujetar la mayoría de formas y tamaños de CPUs - hasta 34kg de peso y 163 cm de perímetro
- Unos suaves pies de agarre sujetan la CPU firmemente
- Una hebilla autotensante proporciona un apretado fácil y seguro de las correas
- Montaje vertical estándar - montaje horizontal con placas adaptadoras opcionales
- Ideal para sistemas de escritorio de ajuste de altura - la CPU se mueve con la parte superior del escritorio e impide el estirado de los cables

- Il computer è sollevato dal pavimento, lontano da piedi e dalla polvere statica, ma è a portata di mano
- Delle cinghie trattengono la maggior parte di forme e dimensioni di CPU - fino a un peso di 34kg e ad un perimetro di 163cm
- Piedini a presa morbida trattengono fermamente la CPU
- La fibbia auto-serrante consente il serraggio facile e sicuro delle cinghie
- Montaggio verticale standard - montaggio orizzontale con piastre adattatrici opzionali

Accuride reserve the right to alter specifications without notice
Accuride se reserva el derecho de alterar las especificaciones sin aviso previo
Accuride si riserva il diritto di apportare modifiche senza ulteriore comunicazione

CPU holders

Soporte de CPU
Supporti per CPU

CPUH-004

- CPU holder fixes directly to the underside of the desk using a bracket
- CPU can be installed and dismounted easily and quickly using a locating pin release mechanism
- No need to dismantle the CPU holder or release the strap tension to remove CPU
- Order codes:

  Black: EGCPUH-004BK

  Silver: EGCPUH-004SL

CPUH-004

- El soporte de la CPU se fija directamente a la parte inferior del escritorio, utilizando un soporte metálico
- La CPU puede instalarse y desmontarse fácil y rápidamente utilizando un mecanismo de liberación de pasador de fijación
- No hay necesidad de desmontar el soporte de la CPU ni de liberar la tensión de la correa para mover la CPU
- Códigos de pedido:

  Negro: EGCPUH-004BK

  Plateado: EGCPUH-004SL

CPUH-004

- Il supporto per CPU è fissato direttamente sotto la scrivania tramite staffa
- Si può installare e smontare facilmente e rapidamente la CPU usando il meccanismo di rilascio a perno di riferimento
- Per togliere la CPU non è necessario smontare il supporto CPU o allentare la cinghia
- Codice di ordinazione:

  Nero: EGCPUH-004BK

  Argento: EGCPUH-004SL

CPUH-005

- The holder is mounted under the desk on a glide track and can be swivelled through 360° at any position along the track
- Easy access to service cables and ports
- Silver pull grip supplied with black and silver versions
- Track length 451mm (455mm installed)
- Order codes:

  Black: EGCPUH-005BK

  Silver: EGCPUH-005SL

CPUH-005

- El soporte se monta por debajo del escritorio sobre una pista deslizante y puede girarse 360° a cualquier posición a lo largo de la guía
- Fácil acceso para mantener cables y puertos
- Se suministra agarre plateado con versiones en negro y plata
- Longitud de pista 451mm (455mm instalada)
- Códigos de pedido:

  Negro: EGCPUH-005BK

  Plateado: EGCPUH-005SL

CPUH-005

- Il supporto è montato sotto la scrivania su binario scorrevole e ruota di 360° in qualsiasi posizione sul binario
- Facile accesso a cavi e porte
- Con le versioni nere e argento viene fornita una maniglia argento
- Lunghezza binario 451mm (455mm installato)
- Codice di ordinazione:

  Nero: EGCPUH-005BK

  Argento: EGCPUH-005SL

CPUH-201

- Holder attaches directly to underside of desk
- Order codes:

  Black: EGCPUH-201BK

  Silver: EGCPUH-201SL

CPUH-201

- El soporte se monta directamente por debajo del escritorio
- Códigos de pedido:

  Negro: EGCPUH-201BK

  Plateado: EGCPUH-201SL

CPUH-201

- Il supporto si attacca direttamente sotto la scrivania
- Codice di ordinazione:

  Nero: EGCPUH-201BK

  Argento: EGCPUH-201SL

Accuride reserve the right to alter specifications without notice
Accuride se reserva el derecho de alterar las especificaciones sin aviso previo
Accuride si riserva il diritto di apportare modifiche senza ulteriore comunicazione

Horizontal mounting plates

- Optional adapter plates for horizontal CPUs (2 brackets)
- For use with all Accuride CPU holders
- Order codes:

  Black: EGACCE-001BK

  Silver: EGACCE-001SL

Placas de montaje horizontales

- Placas adaptadoras opcionales para CPUs horizontales (2 abrazaderas)
- Para su uso con todos los soportes de CPU Accuride
- Códigos de pedido:
  Negras: EGACCE-001BK

  Plateadas: EGACCE-001SL

Piastre per montaggio orizzontale

- Piastre adattatrici opzionali per CPU orizzontali (2 staffe)
- Da usare con tutti i supporti per CPU Accuride
- Codice di ordinazione:

  Nero: EGACCE-001BK

  Argento: EGACCE-001SL

Accuride reserve the right to alter specifications without notice
Accuride se reserva el derecho de alterar las especificaciones sin aviso previo
Accuride si riserva il diritto di apportare modifiche senza ulteriore comunicazione

CPUH-004

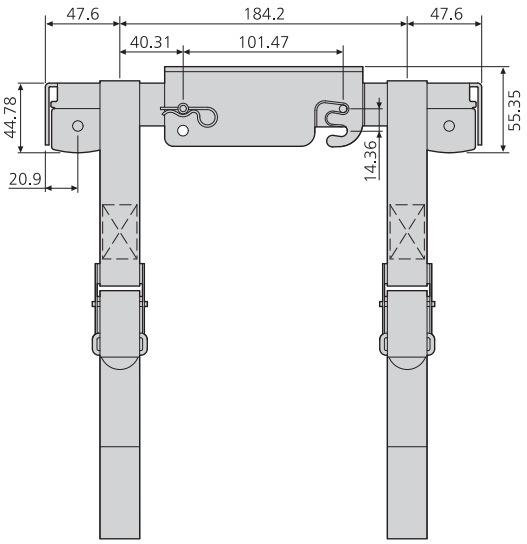

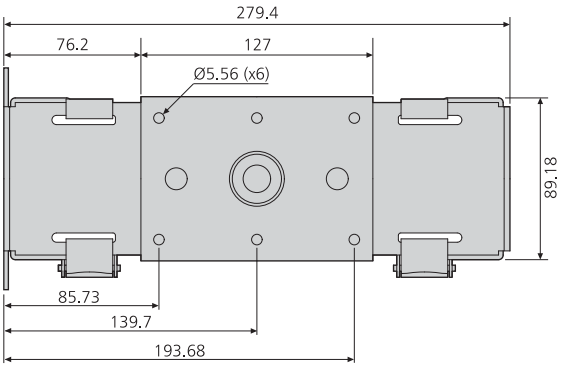

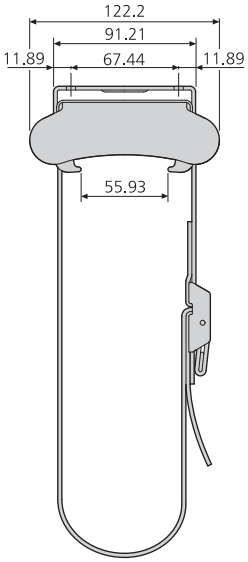

CPUH-201

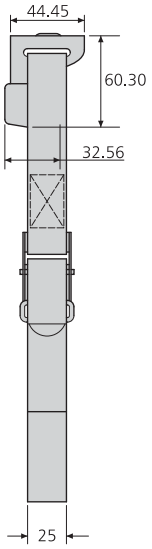

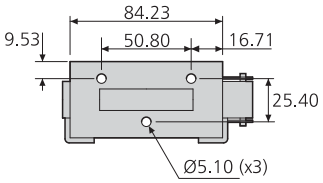

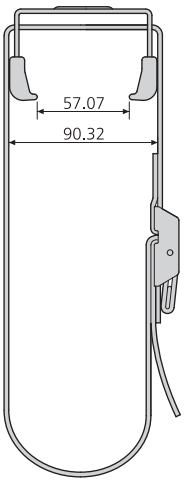

Accuride reserve the right to alter specifications without notice
Accuride se reserva el derecho de alterar las especificaciones sin aviso previo
Accuride si riserva il diritto di apportare modifiche senza ulteriore comunicazione

CPUH-005

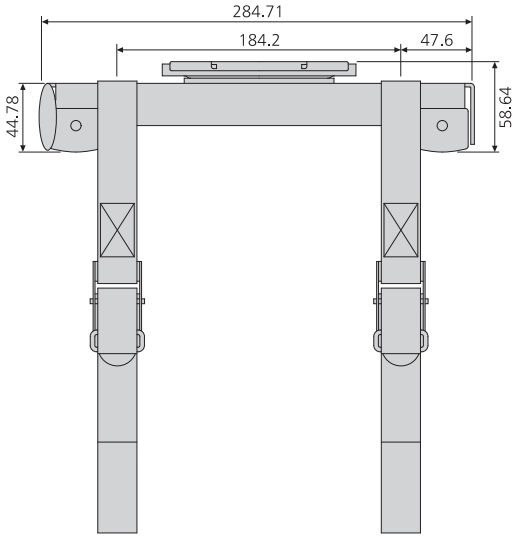

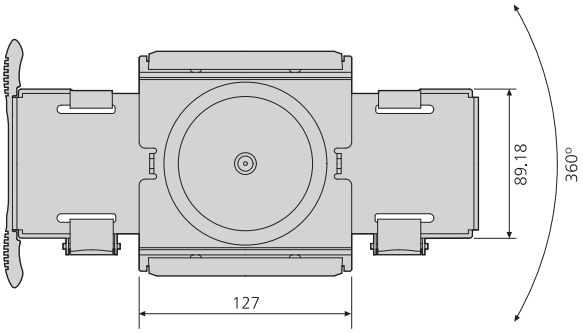

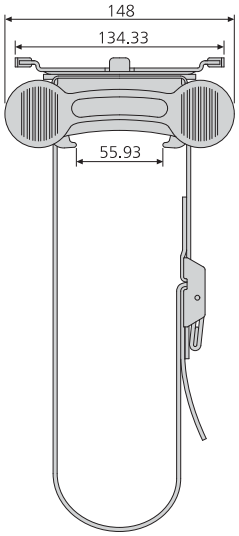

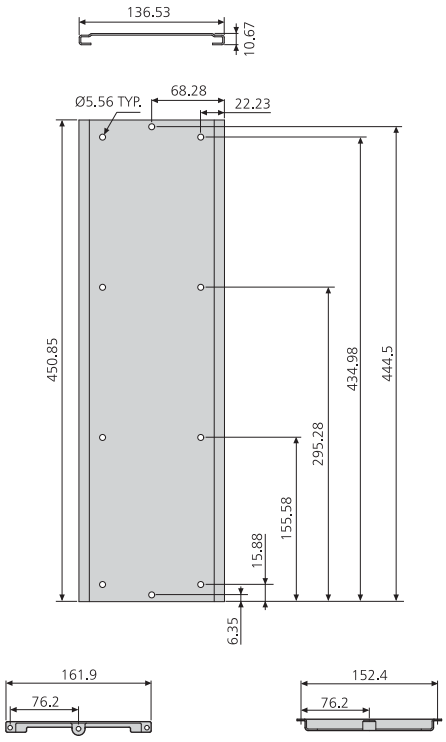

Accuride reserve the right to alter specifications without notice
Accuride se reserva el derecho de alterar las especificaciones sin aviso previo
Accuride si riserva il diritto di apportare modifiche senza ulteriore comunicazione

Bottle opener

Abrebotellas
Apribottiglia

Bottle opener

This bottle opener, based on an Accuride slide, is always a hit with our customers and is a wonderful way to introduce anyone to the many uses of a ball bearing slide!

Minimum order 1 box of 20

*Order code: DP0201-1409U

*Unit: 1 box

Abrebotellas

Este abrebotellas, basado en una guía Accuride, es siempre un éxito con nuestros clientes y es un modo fantástico de introducir a alguien en los numerosos usos de una guía de cojinete de bola.

Pedido mínimo de 1 caja de 20

*Código de pedido: DP0201-1409U

*Unidad: 1 caja

Apribottiglia

Questo apribottiglia, basato sulla guida Accuride, riscuote sempre successo presso i clienti ed è un ottimo modo per introdurre i molti usi di una guida a sfera!

Ordine minimo 1 scatola da 20

*Codice di ordinazione: DP0201-1409U

*Unità: 1 scatola

Accuride reserve the right to alter specifications without notice
Accuride se reserva el derecho de alterar las especificaciones sin aviso previo
Accuride si riserva il diritto di apportare modifiche senza ulteriore comunicazione

The contents of this publication are given for information only. Neither Accuride International Limited, nor any other company in the Accuride International, Inc Group of Companies, shall be responsible for any loss or damage (whether direct or consequential), or expense of any nature that may be suffered as a result of, or which may be attributable (directly or indirectly) to, the use of, or reliance on, any information contained in this publication.

Information in this publication is subjected to change without notice. No part of this publication may be reproduced, stored in a retrieval system or transmitted, distributed or republished, in any form or by any means, or for any purpose, without the express written permission of Accuride International Limited.

© Copyright 2008 Accuride International Limited. All rights reserved.

Accuride® is the registered trademark or trademark of Accuride International, Inc in the United States and other countries.

Accuride® QUICKSHIP PROGRAMME is a trademark of Accuride International Limited in the United Kingdom and other countries.

Other product and company names in this publication may be the trademarks of their respective owners.

Accuride International Limited is registered in England: Registration Number 352801.

El contenido de esta publicación se proporciona exclusivamente con fines informativos. Ni Accuride International Limited, ni ninguna otra compañía del Grupo de Compañías de Accuride International, Inc., será responsable de ninguna pérdida o daños (ya sean directos o indirectos), ni gastos de ninguna naturaleza que pudieran surgir como resultado del uso o utilización de cualquier información contenida en esta publicación, o que pudieran atribuirse (directa o indirectamente) a la misma.

La información contenida en esta publicación está sometida a cambio sin previo aviso. Ninguna parte de esta publicación podrá reproducirse, almacenarse en un sistema de recuperación de datos, ni transmitirse, distribuirse ni volverse a publicar de ninguna forma, ni por ningún medio, ni con ningún propósito, sin el consentimiento expreso escrito de Accuride International Limited.

© Copyright 2008 Accuride International Limited. Todos los derechos reservados.

Accuride® es marca comercial registrada o marca comercial de Accuride International, Inc en los Estados Unidos y otros países.

Accuride® QUICKSHIP PROGRAMME es una marca patentada de Accuride International Limited en el Reino Unido y otros países.

Otros nombres de productos o compañías que aparecen en esta publicación podrían ser marcas comerciales de sus respectivos propietarios.

Accuride International Limited está registrada en Inglaterra: Número de registro: 352801.

Quanto contenuto in questa pubblicazione ha scopo solo informativo. Né Accuride International Limited, né nessun'altra società del gruppo Accuride International, Inc sarà responsabile per eventuali danni o perdite (sia diretti che conseguenti), o spese di altro genere risultanti o attribuibili (sia direttamente che indirettamente) all'uso o all'attendibilità delle informazioni qui contenute.

Le informazioni contenute in questa pubblicazione sono soggette a variazione senza notifica. Nessuna parte di questa pubblicazione può essere riprodotta, memorizzata in un sistema di recupero o trasmessa, distribuita o ripubblicata, in qualsiasi forma o con qualsiasi mezzo, o per qualsiasi scopo, senza previo permesso scritto da parte di Accuride International Limited.

© Copyright 2008 Accuride International Limited. Tutti i diritti sono riservati.

Accuride® è il marchio registrato o il marchio di Accuride International, Inc negli Stati Uniti ed in altri paesi.

Accuride® QUICKSHIP PROGRAMME è un marchio registrato di Accuride International Limited nel Regno Unito ed in altri paesi.

Nomi di altri prodotti e società in questa pubblicazione possono essere marchi di fabbrica dei rispettivi proprietari.

Accuride International Limited è registrata in Inghilterra: Numero di registrazione 352801

Accuride® QUICKSHIP™ PROGRAMME

Accuride International Limited
Liliput Road, Brackmills Industrial Estate,
Northampton NN4 7AS,
United Kingdom

Tel: +44 (0) 1604 761111
Fax: +44 (0) 1604 767190

Accuride International GmbH
Werner-von-Siemens-Strasse 16-18
D-65582 Diez/Lahn
Germany

Tel: +49 (0) 6432 608-0
Fax: +49 (0) 6432 608-320

Accuride International Sarl
76 rue du Pontel, 78100 Saint-Germain-en-Laye,
France

Tel: +33 (0) 1 39 73 70 87
Fax: +33 (0) 1 39 73 04 95

Accuride International Srl
Via Tonale 7/11, 20099 Sesto San Giovanni (MI),
Italy

Tel: +39 02 26 26 11 17
Tel: +39 02 24 00 56 1

Accuride International Inc.
12311 Shoemaker Avenue, Santa Fe Springs,
California 90670, USA

Accuride Japan Co. Ltd.
Yusen Awajicho Building, 1-4-1, Kanda Awaji-Cho,
Chiyoda-ku, Tokyo 101-0063 Japan

Accuride International S.A. de C.V.
Calle Circuito Norte No. 6, Parque Industrial Nelson,
Mexicali, B.C., C.P. 21395 Mexico

Accuride International Suzhou Co., Ltd,
No. 178, Suhong East Road, Suzhou Industrial Park,
Jiangsu Province, China, 215026

Distributed by:
Distribuido por:
Distribuito da:

CAT-IEQS-ESI Rev D 01/09

E-mail: saleseurope@accuride.com
www.accuride-europe.com