- Damper mechanism for DA0116RC
- Cushions and damps the last 40mm of travel
- Use with recycling bracket or with door mounting kit
- Replaces end stops

- Mechanizm tłumika dla DA0116RC
- Tłumik amortyzuje i tłumi ostatnie 40 mm wysuwu
- Stosować z kątownikiem uruchamiającym lub z zestawem do montażu drzwi
- Zastępuje zderzaki krańcowe

- Mechanismus tlumiče pro DA0116RC
- Zmírňuje a tlumí posledních 40 mm pojezdu
- Použijte s úhelníkem k opětnému použití nebo sadou k montáži dveří
- Nahrazuje koncové zarážky

DP0116-ECRC

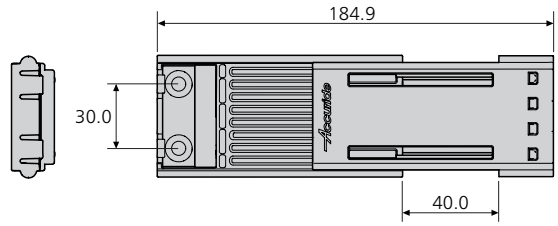

DS0116-BRKT01RC

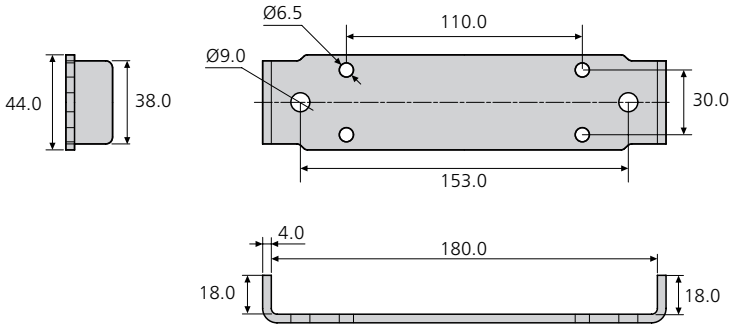

Item	Order code	W (kg)
Damper x 1	DP0116-ECRC	0.135
Recycling bracket x 1	DS0116-BRKT01RC	0.272

Pozycja	Kod zamówienia	W (kg)
Tłumik x 1	DP0116-ECRC	0.135
Kątownik uruchamiający tłumik x 1	DS0116-BRKT01RC	0.272

Položka	Kód pro objednávání	W (kg)
Tlumič x 1	DP0116-ECRC	0.135
Úhelník k opětnému použití x 1	DS0116-BRKT01RC	0.272

Accuride reserve the right to alter specifications without notice / Accuride zastrzega sobie prawo do zmiany specyfikacji bez uprzedniego zawiadomienia / Společnost Accuride si vyhrazuje právo na změnu specifikací bez předběžného upozornění

DP0116-ECRC

DS0116-BRKT01RC

Notes:

- *Fixing recommendation: M6*
- *Recycling bracket required to re-set damper (not required if used with door mounting kit)*
- *DA0116RC track and recirculating ball carriage, see page 105*
- *Sliding door mounting hardware, see page 138*
- *Please refer to 2D CAD drawings for dimensional tolerances*

Uwagi:

- *Zalecenia dt. mocowania: M6*
- *Kątownik uruchamiający tłumik wymagany do ponownego uruchomienia tłumika (niewymagany, jeśli jest stosowany zestaw do montażu drzwi)*
- *Specyfikacje techniczne i rysunki szyny DA0116RC i wózka obiegowego, patrz strona 105*
- *Zestaw do montażu drzwi, patrz strona 138*
- *Tolerancje wymiarowe - patrz rysunki 2D CAD*

Poznámky:

- *Doporučení k uchycení: M6*
- *Úhelník k opětnému použití je potřeba k opakovanému nastavení tlumiče (není potřeba, pokud se používá se sadou k montáži dveří)*
- *Technické specifikace a výkresy vedení DA0116RC a vozíku najdete na straně 105*
- *Sada k montáži dveří, viz strana 138*
- *Rozměrové tolerance najdete na 2D CAD výkresech*

Accuride reserve the right to alter specifications without notice / Accuride zastrzega sobie prawo do zmiany specyfikacji bez uprzedniego zawiadomienia / Společnost Accuride si vyhrazuje právo na změnu specifikací bez předběžného upozornění