Bandejas de teclado
Portatastiera

- Takes the keyboard off the desk to maximise space and put the user at the correct distance from the display screen
- Mounted on Accuride slides for stability and easy stowage
- In-line mouse surface to reduce over reaching
- Palm rest included with all versions
- Mouse can be used on left or right side
- Installation instructions included

- Quita el teclado del escritorio y potencia al máximo el espacio, poniendo al usuario a la distancia correcta de la pantalla
- Montado sobre guías de Accuride para proporcionar estabilidad y una arrumaje fácil
- Superficie del ratón en línea para reducir los movimientos de estirarse
- Apoyo para la palma de la mano incluido con todas las versiones
- El ratón para utilizarse con la mano izquierda o derecha
- Se incluyen instrucciones de instalación

- Elimina dal tavolo la tastiera per massimizzare lo spazio e posizionare l'utente alla distanza giusta dallo schermo
- Montato su guide Accuride per stabilità e facile stivaggio
- Superficie per il mouse in linea per evitare di allungare troppo il polso
- Appoggiapolsi compreso in tutte le versioni
- Si può usare il mouse sia a destra che a sinistra
- Istruzioni per l'installazione incluse

Standard tray

- Load rating up to 34kg
- Keyboard angled at -7°
- Black foam palm rest
- Part extension slides with hold-in and hold-out features
- Height adjustable on installation
- 5 year warranty
- Weight per unit: 4.91kg
- Order code: CBERGO-TRAY200

Bandeja estándar

- Capacidad de carga hasta 34kg
- Teclado a un ángulo de -7º
- Apoyo para la palma de la mano de espuma negra
- Guías de extensión parcial con dispositivos de sujeción en posiciones abierta y cerrada
- Altura regulable en la instalación
- 5 años de garantía
- Peso por unidad: 4,91kg
- Código de pedido: CBERGO-TRAY200

Portatastiera standard

- Portata fino a 34kg
- Tastiera angolata a -7°
- Appoggiapolsi in gommapiuma nera
- Guide ad estrazione parziale con dispositivi di trattenimento in posizione di apertura e chiusura
- Altezza regolabile all'installazione
- 5 anni di garanzia
- Peso per unità: 4,91kg
- Codice di ordinazione: CBERGO-TRAY200

Deluxe tray

- Load rating up to 45kg
- Keyboard angle adjustable between 0°, -3.5° and -7°
- Black gel palm rest
- Full extension slides with hold-in, hold-out and intermediate features
- Height adjustable on installation
- Storage compartment for pens, CDs, etc.
- 5 year warranty
- Weight per unit: 7.04kg
- Order code: CBERGO-TRAY300

Bandeja Deluxe

- Capacidad de carga hasta 45kg
- Ángulo de teclado regulable entre 0º, -3.5° y -7°
- Apoyo para la palma de la mano de gelatina negra
- Guías de extensión completa con dispositivos de sujeción en posiciones abierta, cerrada e intermedia
- Altura regulable en la instalación
- Compartimiento de almacenamiento para bolígrafos, discos, etc.
- 5 años de garantía
- Peso por unidad: 7,04kg
- Código de pedido: CBERGO-TRAY300

Portatastiera deluxe

- Portata fino a 45kg
- Angolo tastiera regolabile tra 0°, -3,5° e -7°
- Appoggiapolsi in gel nero
- Guide ad estrazione totale con dispositivo di trattenimento in posizione di apertura, chiusura ed intermedia
- Altezza regolabile all'installazione
- Scomparto per penne, dischetti, ecc.
- 5 anni di garanzia
- Peso per unità: 7,04kg
- Codice di ordinazione: CBERGO-TRAY300

Accuride reserve the right to alter specifications without notice / Accuride se reserva el derecho de alterar las especificaciones sin aviso previo / Accuride si riserva il diritto di apportare modifiche senza ulteriore comunicazione

Bandejas de teclado
Portatastiera

Basic tray

- Load rating up to 25kg
- Mouse surface is swivel mounted for storage under narrow desktops
- Mounted on high quality Accuride slides for stability and easy stowage
- Black foam palm rest
- Weight per unit: 3.31kg
- Order codes:
  Black: EGTRAY-201BK

Bandeja básica

- Capacidad de carga hasta 25kg
- La superficie del ratón está montada sobre un pivote para poderse guardar debajo de escritorios estrechos
- Montada sobre guías de Accuride de alta calidad para proporcionar estabilidad y arrumaje fácil
- Apoyo para la palma de la mano de espuma negra
- Peso por unidad: 3,31kg
- Código de pedido:
  Negro: EGTRAY-201BK

Portatastiera essenziale

- Portata fino a 25kg
- La superficie mouse è girevole per poterla stivare sotto scrivanie strette
- Montato su guide Accuride di alta qualità per facile stivaggio e stabilità
- Appoggiapolsi in gommapiuma nera
- Peso per unità: 3,31kg
- Codice di ordinazione:
  Nero: EGTRAY-201BK

TRAY 200

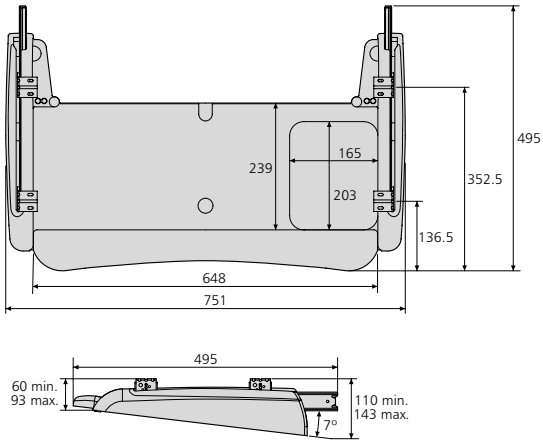

TRAY 300

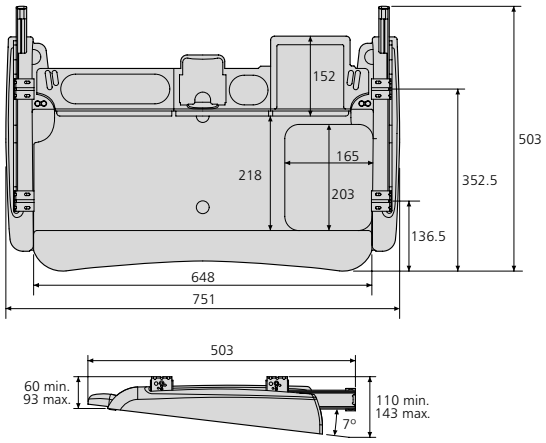

TRAY 201

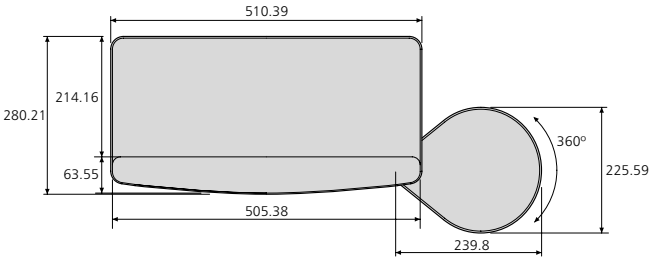

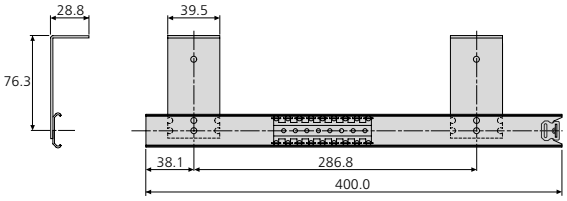

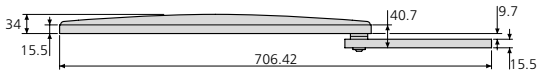

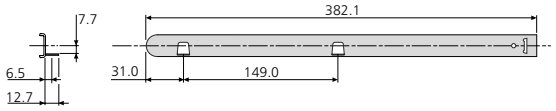

Accuride reserve the right to alter specifications without notice / Accuride se reserva el derecho de alterar las especificaciones sin aviso previo / Accuride si riserva il diritto di apportare modifiche senza ulteriore comunicazione